ANNOVI REVERBERI
The Power of Experience

X-TRA CLEAN 160

Versione:
Matricola:
Codice: **13470**

04/09/2014

230 V - 50 Hz | **schuko**

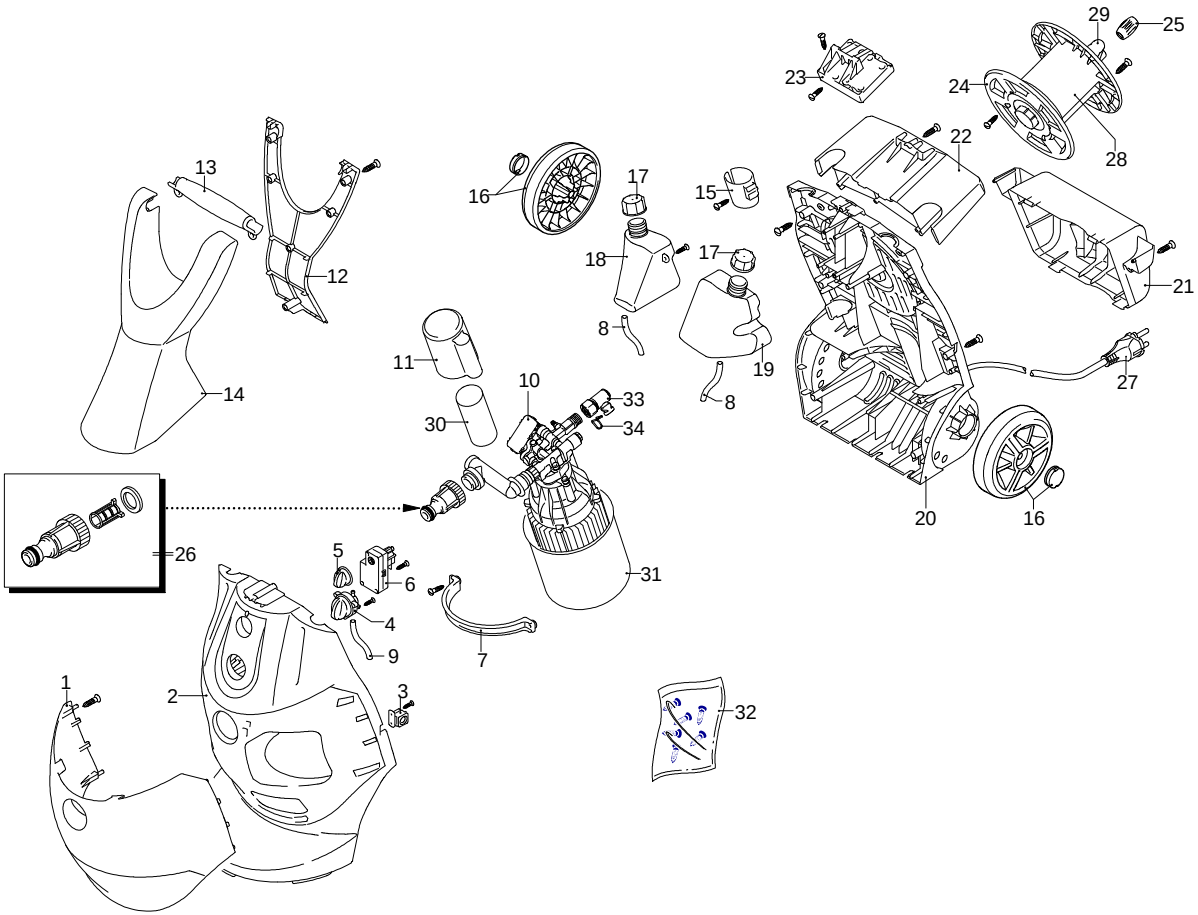

UN_CE_0582-JR

Validità	Pos.	Codice	Denominazione	Q
	1	3440035	Coperchio	1
	2	3440021	Cofano	1
	3	3080580	Pressacavo	1
	4	3440192	Manopola	1
	5	3440182	Manopola	1
	6	3440250	Interruttore	1
	7	3440120	Staffa	1
	8	3440350	Tubo detergente	2
	9	3440360	Tubo detergente	1
	10	3400940	Premontaggio elettropompa	1
	11	3440400	Porta-condensatore	1
	12	3440051	Coperchio	1
	13	3440063	Manico	1
	14	3440041	Manico	1
	15	3440111	Porta-accessori	1
	16	3400560	Ruota	2
	17	3440173	Tappo	2
	18	3440150	Serbatoio	1
	19	3440150	Serbatoio	1
	20	3440011	Base	1
	21	3440081	Porta-accessori	1
	22	3440091	Coperchio	1
	23	3440260	Staffa	1
	24	3440101	Disco	1
	25	3081060	Manopola	1
	26	3082130	Kit attacco acqua	1
	27	3441120	Cavo	1
	28	3080390	Disco	1
	29	3440651	Leva	1
	30	3081620	Condensatore	1
	31	3440130	Copriventola	1
	32	3440590	Kit vite	1
I---» 38-14	33	3441400	Raccordo	1
I---» 38-14	34	4101520	Forcella	1

ANNOVI REVERBERI
The Power of Experience

X-TRA CLEAN 160

Versione:
Matricola:
Codice: **13470**

04/09/2014

230 V - 50 Hz | **schuko**

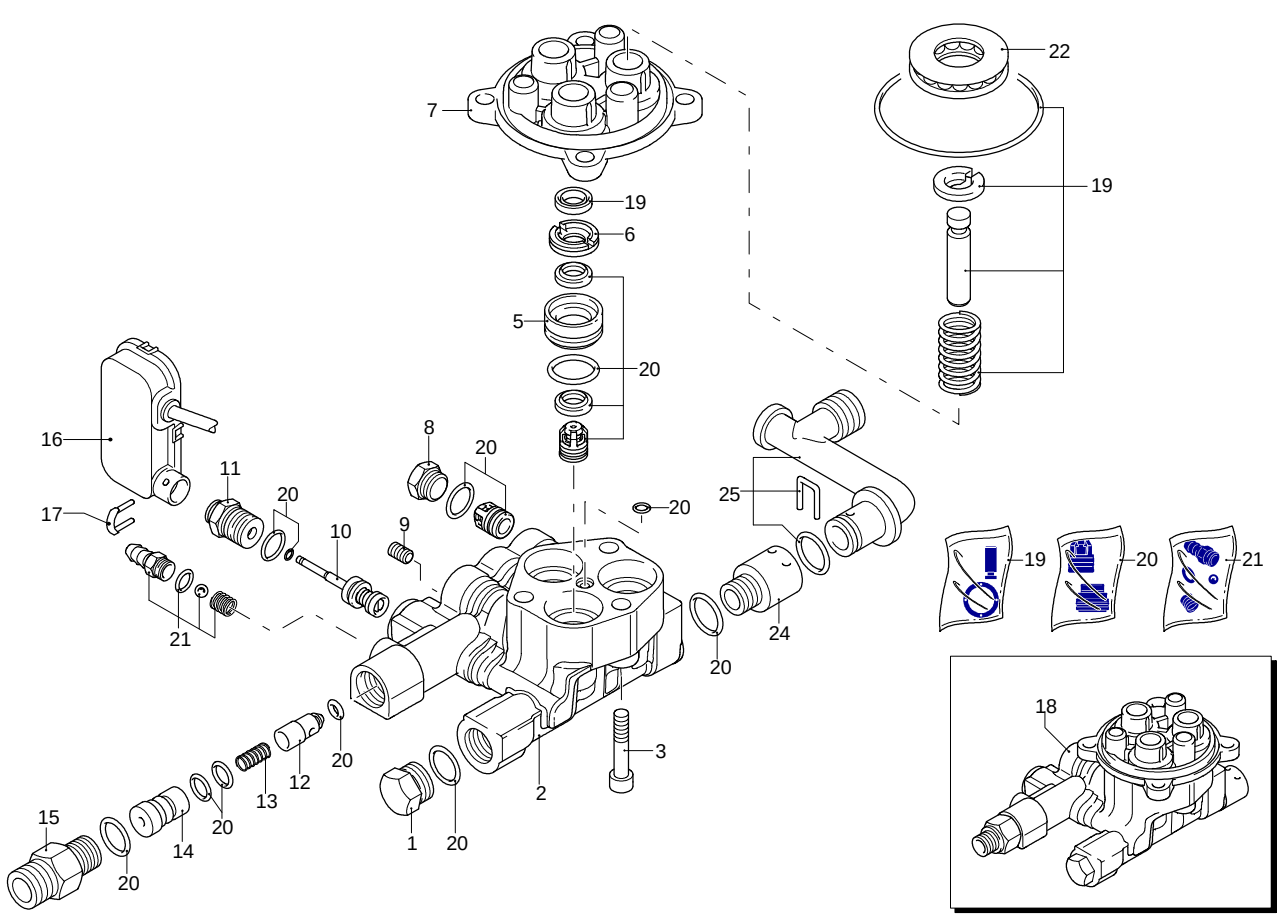

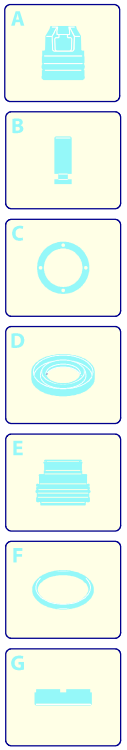

Validità	Pos.	Codice	Denominazione	Q
	1	1980740	Tappo	1
	2	2900200	Testa	1
	3	800220	Vite	3
	5	2840550	Boccola	3
	6	2840540	Boccola	3
	7	3400020	Guida pistone	1
	8	2840130	Tappo	3
	9	2840830	Vite	1
	10	2909006	Premontaggio molla	1
	11	2900130	Raccordo	1
	12	2901070	Otturatore	1
	13	3780450	Molla	1
	14	2901110	Iniettore	1
	15	3400150	Raccordo	1
	16	3400400	Premontaggio scatola TSS	1
	17	2022201	Forcella	1
	18	3409407	Premontaggio pompa	1
	19	3400420	Kit pistoni + tenute	1
	20	3400430	Kit valvole + tenute	1
	21	3400440	Kit aspirazione detergente	1
	22	3400540	Cuscinetto	1
	24	3400640	Raccordo	1
	25	3400740	Kit aspirazione	1

UN_CE_0583-MV

ANNOVI REVERBERI
The Power of Experience

X-TRA CLEAN 160

Versione:
Matricola:
Codice: **13470**

04/09/2014

230 V - 50 Hz | **schuko**

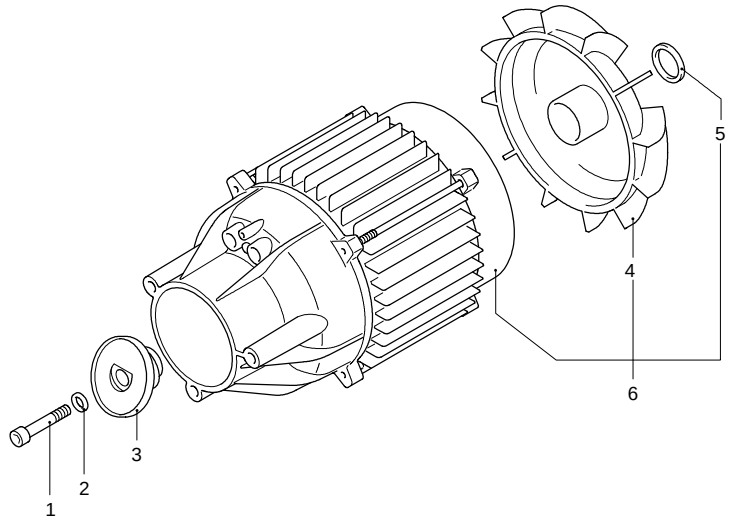

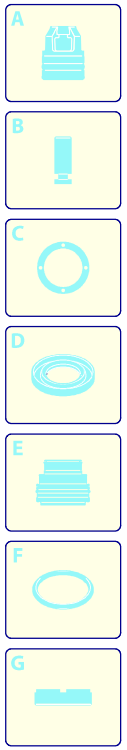

Validità	Pos.	Codice	Denominazione	Q
	1	3081950	Vite	1
	2	3081750	Rondella	1
	3	3400590	Piattello	1
	4	3440370	Ventola	1
	5	3441000	Anello	1
	6	3400750	Motore	1

X-TRA CLEAN 160

Versione:
Matricola:
Codice: **13470**

04/09/2014

230 V - 50 Hz | **schuko**

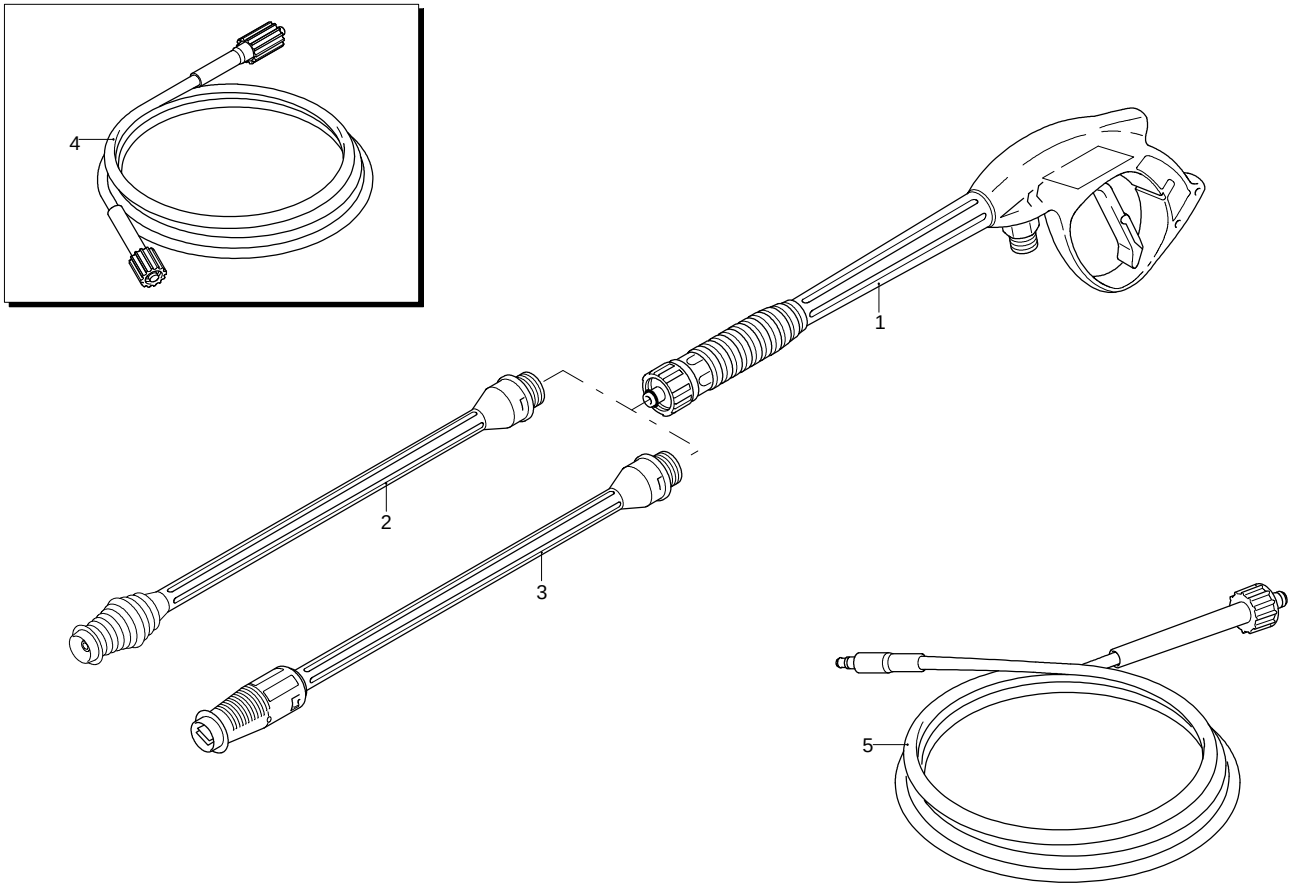

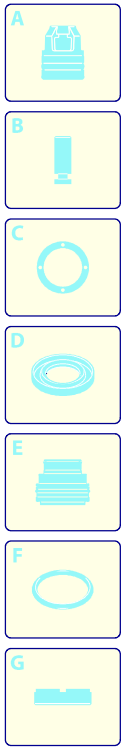

Validità	Pos.	Codice	Denominazione	Q
	1	3400260	Pistola	1
	2	3400280	Lancia+rotopower	1
	3	3400270	Lancia+testina	1
--->I 37-14	4	3440330	Tubo alta pressione	1
I---> 38-14	5	3082100	Tubo alta pressione	1

UN_CE_0469-JR