WBL Series

WBL 1115

11 l/m
2.9 USGPM

max 150 BAR
2200 P.S.I.

APPLICAZIONI - APPLICATIONS

- **MANUTENZIONE** MAINTENANCE
- **PROCESSI INDUSTRIALI** INDUSTRIAL PROCESSES
- **AUTOLAVAGGIO** CARWASH
- **EDILIZIA** CONSTRUCTION
- **SANIFICAZIONE** SANITIZATION

TECHNICAL PLUS:

- DX — **USCITA ALBERO DX** RIGHT DRIVE SHAFT
- R — **CARTER REVERSIBILE, PER USCITA ALBERO SX O DX** REVERSIBLE CRANKCASE FOR LEFT OR RIGHT
- T — **BIELLE IN LEGA TONOLLI 328** CONRODS IN HYPER 328 TONOLLI ALLOY
- B — **GUARNIZIONI TENUTA ACQUA NBR (BUNA)** NBR (BUNA) WATER SEALS

OPTIONAL:

- SX — **USCITA ALBERO LATO SX** LEFT DRIVE SHAFT
- BZ — **BIELLE IN BRONZO** BRONZE CONRODS
- F — **FLANGIA E GIUNTO ELASTICO PER MOT. ELETT. B3 –B14** BELL HOUSING AND FLEXIBLE COUPLING FOR ELECTRIC MOTOR B3- B14

GUARNIZIONI - SEALS

GUARNIZIONI ANTERIORI "V" – POSTERIORI "U" "V" FRONT SEALS – "U" BACK SEALS

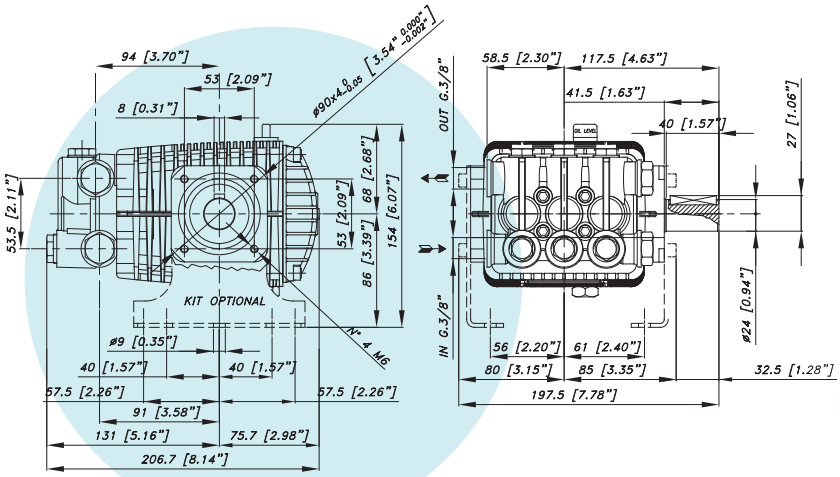



CARATTERISTICHE TECNICHE SPECIFICATIONS

Peso - Weight	**5,8 Kg**	12.8 lb
IN	**3/8 BSP**	
Pressione Min - Min Pressure	**-0,1 BAR**	-1.5 P.S.I.
Pressione Max - Max Pressure	**6 BAR**	87 P.S.I.
OUT	**3/8 BSP**	
Albero - Shaft	**Ø 24 mm**	
Max. Temperatura - Max. Temperature	**60 °C**	140 °F
Tipo olio - Oil type	**SAE 75 - W 90**	
Capacità olio - Oil capacity	**0,5 lt**	0.13 U.S.G.

WBL Series

WBL 1115

11 l/m
2.9 USGPM

max 150 BAR
2200 P.S.I.

CODICE CODE	MODELLO MODEL	Press. Max Max Pres.		RPM 1450				Pist. Plung.	Corsa Stroke
				Portata-Flow		Potenza-Power			
		BAR	P.S.I.	L/min	GPM	KW	HP	Dia. mm	mm
02.6000.97.3	WBL 810	100	1450	8	2,1	1,4	1,9	18	7
02.6001.97.3	WBL 813	130	1900	8	2,1	1,9	2,5	18	7
02.6002.97.3	WBL 816	160	2300	8	2,1	2,2	3	18	7
02.6003.97.3	WBL 911	110	1600	9	2,3	1,8	2,4	18	8
02.6004.97.3	WBL 913	130	1900	9	2,3	2,1	2,8	18	8
02.6005.97.3	WBL 917	170	2400	9	2,3	2,7	3,6	18	8
02.6006.97.3	WBL 1010	100	1450	10	2,6	1,9	2,5	18	9,2
02.6007.97.3	WBL 1012	120	1750	10	2,6	2,3	3	18	9,2
02.6008.97.3	WBL 1016	160	2300	10	2,6	2,9	3,9	18	9,2
02.6009.97.3	WBL 1109	90	1300	11	2,9	1,8	2,5	18	10
02.6010.97.3	WBL 1111	110	1600	11	2,9	2,2	3	18	10
02.6011.97.3	WBL 1115	150	2200	11	2,9	3	4	18	10
02.6012.97.3	WBL 1312	120	1750	13	3,4	3	4	18	12,4