WBL-F Series

WBL 1016-F

10 l/m
2.6 USGPM

max 160 BAR
2300 P.S.I.

APPLICAZIONI - APPLICATIONS

- MANUTENZIONE / MAINTENANCE
- PROCESSI INDUSTRIALI / INDUSTRIAL PROCESSES
- AUTOLAVAGGIO / CARWASH
- EDILIZIA / CONSTRUCTION
- SANIFICAZIONE / SANITIZATION

TECHNICAL PLUS:

- DX — USCITA ALBERO DX / RIGHT DRIVE SHAFT
- R — CARTER REVERSIBILE, PER USCITA ALBERO SX O DX / REVERSIBLE CRANKCASE FOR LEFT OR RIGHT
- T — BIELLE IN LEGA TONOLLI 328 / CONRODS IN HYPER 328 TONOLLI ALLOY
- B — GUARNIZIONI TENUTA ACQUA NBR (BUNA) / NBR (BUNA) WATER SEALS

OPTIONAL:

- SX — USCITA ALBERO LATO SX / LEFT DRIVE SHAFT
- BZ — BIELLE IN BRONZO / BRONZE CONRODS
- F — FLANGIA E GIUNTO ELASTICO PER MOT. ELETT. B3 –B14 / BELL HOUSING AND FLEXIBLE COUPLING FOR ELECTRIC MOTOR B3- B14

GUARNIZIONI - SEALS

GUARNIZIONI ANTERIORI "V" – POSTERIORI "U" / "V" FRONT SEALS – "U" BACK SEALS

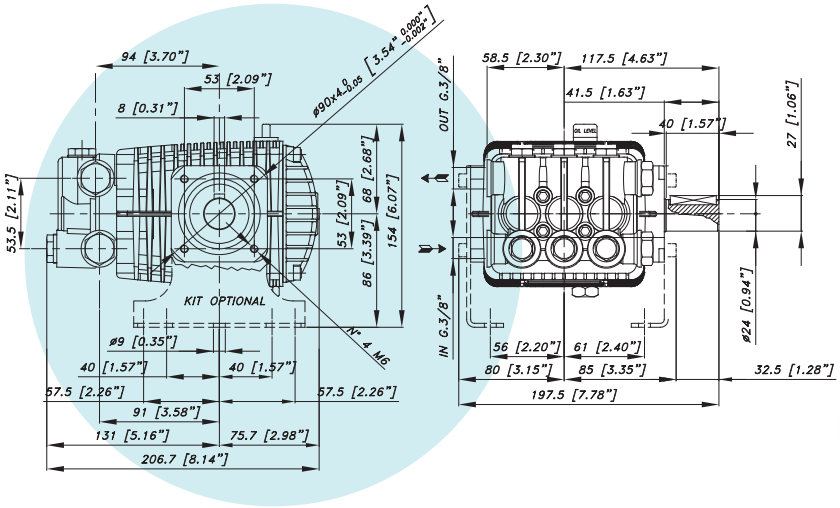



CARATTERISTICHE TECNICHE SPECIFICATIONS

Peso - Weight	**5,8 Kg**	12.8 lb
IN	**3/8 BSP**	
Pressione Min - Min Pressure	**1 BAR**	15 P.S.I.
Pressione Max - Max Pressure	**6 BAR**	87 P.S.I.
OUT	**3/8 BSP**	
Albero - Shaft	**Ø 24 mm**	
Max. Temperatura - Max. Temperature	**60 °C**	140 °F
Tipo olio - Oil type	**SAE 75 - W 90**	
Capacità olio - Oil capacity	**0,5 lt**	0.13 U.S.G.

WBL-F Series

WBL 1016-F

10 l/m
2.6 USGPM

max 160 BAR
2300 P.S.I.

CODICE CODE	MODELLO MODEL	Press. Max Max Pres.		RPM 2800				Pist. Plung.	Corsa Stroke
				Portata-Flow		Potenza-Power			
		BAR	P.S.I.	L/min	GPM	KW	HP	Dia. mm	mm
02.6020.97.3	WBL 809-F	90	1300	8	2,1	1,4	1,9	15	6
02.6021.97.3	WBL 812-F	120	1750	8	2,1	1,9	2,5	15	6
02.6022.97.3	WBL 814-F	140	2000	8	2,1	2,2	2,9	15	6
02.6023.97.3	WBL 1010-F	100	1450	10	2,6	1,8	2,5	15	7
02.6024.97.3	WBL 1012-F	120	1750	10	2,6	2,2	2,9	15	7
02.6025.97.3	WBL 1016-F	160	2300	10	2,6	2,9	3,9	15	7
02.6026.97.3	WBL 1110-F	100	1450	11	2,9	2,1	2,8	15	8
02.6027.97.3	WBL 1114-F	140	2000	11	2,9	2,9	3,9	15	8
02.6028.97.3	WBL 1309-F	90	1300	13	3,4	2,2	2,9	15	9,2
02.6029.97.3	WBL 1312-F	120	1750	13	3,4	2,8	3,8	15	9,2
02.6032.97.3	WBL 1410-F	110	1600	14	3,7	2,9	3,9	15	10