MANUALE UTENTE UGELLI ARTICOLATI ROTANTI (WT)

CON OPZIONI DA 3/8", 1/2" E BSPP



PL 528 REV K
(04/2026)

INDICE

INFORMAZIONI DEL PRODUTTORE 3

SPECIFICHE 3

DESCRIZIONE E USO PREVISTO 3

CARATTERISTICHE CHIAVE 3

DICHIARAZIONE CE DI CONFORMITÀ 4

DICHIARAZIONE DI CONFORMITÀ PER IL REGNO UNITO 5

AVVERTENZE E ISTRUZIONI DI SICUREZZA 6

COME IMPEDIRE CHE L'UGELLO TORNI INDIETRO 6

FORMAZIONE DEGLI OPERATORI E VALUTAZIONE DEI RISCHI 7

DPI 8

CONTROLLI DI SICUREZZA PRE-UTILIZZO 9

PANORAMICA WARTHOG® (WT) 10

INFORMAZIONI MODELLO WARTHOG® (WT) 11

UTILIZZO 12

RISOLUZIONE DEI PROBLEMI 13

INFORMAZIONI RELATIVE ALLA MANUTENZIONE DELL'UTENSILE 14

ISTRUZIONI PER IL RIEMPIMENTO CON FLUIDO VISCOSO 14

SMONTAGGIO 15

MONTAGGIO 18

NOMI DEI COMPONENTI E KIT DI MANUTENZIONE 22

TERMINI E CONDIZIONI E GARANZIA 24

StoneAge Inc.
466 S. Skylane Drive
Durango, CO 81303, Stati Uniti
Telefono: 970-259-2869
Numero gratuito: 866-795-1586
www.stoneagetools.com

StoneAge NL
Reedijk 7Q
3274 KE Heinenoord
Paesi Bassi
(+31) (0) 85 902 73 70
sales-NL@stoneagetools.com

StoneAge UK
Unit 3
Crucible Business Park
Woodbury Lane
Norton
Worcester
Worcestershire, WR5 2DQ
Regno Unito
+44 (0) 1684 892065
sales-eu@stoneagetools.com

Il presente manuale deve essere utilizzato in conformità con tutte le leggi nazionali applicabile. Il manuale deve essere ritenuto parte della macchina e conservato come riferimento fino allo smantellamento finale della macchina, secondo quanto definito dalle leggi nazionali applicabili. I manuali aggiornati possono essere scaricati da:
Centro risorse ugelli Warthog

SPECIFICHE WARTHOG® (WT)		
Famiglia di utensili:	Warthog® (WT)	
Modello utensile:	WT-1/2	WT-3/8
Dimensioni tubo:	75–150 mm (3–6")	75–150 mm (3–6")
Intervallo pressione:	83–350 bar (1,200–5,000 psi)	83–350 bar (1,200–5,000 psi)
Intervallo flusso:	19–79 l/min	19–45 l/min
Tasso di flusso:	1 Kv	1 Kv
Vita utile fluido viscoso:	50 ore	50 ore
Velocità di rotazione:	300–500 giri/min	300–500 giri/min
Raccordo di ingresso:	NPT o BSPP8 da 1/2"	NPT o BSPP6 da 3/8"
Dimensioni porta getto:	3 x NPT da 1/8"	3 x NPT da 1/8"
Tipo di getto:	AP2	AP2
Tipo tappo della porta:	AP2 002	AP2 002
Diametro esterno:	48 mm (1,9")	48 mm (1,9")
Lunghezza totale:	86 mm (3,4")	76 mm (3")
Peso:	0,54 kg	0,54 kg
Temperatura acqua max:	70 °C	70 °C

DESCRIZIONE E USO PREVISTO

I modelli serie Warthog® (WT) sono in grado di gestire gomiti e tubi di ispezione comunemente presenti nei tubi laterali di collegamento al sistema fognario di case, edifici, ristoranti e altre piccole strutture commerciali. Questo utensile viene usato soprattutto con pompe a capacità limitata e idropulitrici per lo spurgo di fognature. È inoltre una soluzione eccellente per tagliare radici e per rimuovere ghiaccio e ostruzioni.

Gli utensili Warthog® WT-3/8, WT-BSPP6, WT-1/2 e WT-BSPP8 sono ugelli rotanti per fognature progettati per la pulizia di tubi e fognature da 76–152 mm con gomiti. Gli utensili possono essere utilizzati a pressioni operative fino a 345 bar (5.000 psi). Consultate la TABELLA DISASSAMENTO TESTA WT per le opzioni relative all'ingresso e alla testa.

CARATTERISTICHE CHIAVE:

- Eccellente per il passaggio attraverso dei gomiti
- Taglia radici e rimuove ghiaccio e ostruzioni
- I tasti in carburo prolungano di oltre 5 volte la vita utile dell'utensile
- Getti AP2 sostituibili

DICHIARAZIONE CE DI CONFORMITÀ

Produttore:	**StoneAge Incorporated** **466 South Skylane Drive Durango, CO 81303 Stati Uniti**
Rappresentante autorizzato:	**StoneAge Netherlands BV** **Reedijk 7Q** **3274 KE Heinenoord, Paesi Bassi** **Rogier van Riet, Responsabile sezione europea**
Dichiara che:	**Warthog® (WT-XX)** **sono utensili articolati rotanti progettati per liberare tubi con gomiti e curvature**

Sono conformi ai seguenti standard e direttive:
Direttiva 2006/42/CE (direttiva relativa alle macchine)

EN ISO 12100:2010 (E) Sicurezza del macchinario - Principi generali di progettazione - Valutazione del rischio e riduzione del rischio

La documentazione tecnica relativa a Warthog® (WT-XX) è conservata presso:

StoneAge Incorporated, 466 South Skylane Drive, Durango, CO 81303, Stati Uniti ed è stata compilata da Rogier van Riet. La documentazione tecnica è disponibile tramite il Rappresentante autorizzato. La presente Dichiarazione di conformità viene pubblicata sotto l'esclusiva responsabilità di StoneAge Incorporated.

StoneAge Incorporated, Durango, CO, Stati Uniti
Kelley Crush, Vicepresidente Strategia e prodotto

15/02/23
Data

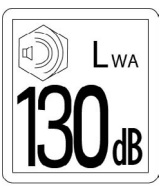

UK DECLARATION OF CONFORMITY

Manufacturer:	StoneAge Incorporated 466 South Skylane Drive Durango, CO 81303 USA
Authorized Representative:	StoneAge UK Unit 3 Crucible Business Park Woodbury Lane Norton Worcester Worcestershire, WR5 2DQ United Kingdom Steve Ellis, Managing Director StoneAge UK
Declare that:	Warthog® (WT-XX) are rotary swivel tools designed for cleaning pipes with elbows and bends

Are compliant with the following Statutory Requirements and Designated Standards:

S.I. 2008 No. 1597 (E) Safety of machinery – General principles for design – Risk assessment and risk reduction
EN ISO 12100:2010 (E) Safety of machinery – General principles for design – Risk assessment and risk reduction

The Technical Files for the Warthog® (WT-XX) are maintained at:

StoneAge Incorporated, 466 South Skylane Drive, Durango, CO 81303, USA and were compiled by Steve Ellis. The Technical File is available through the Authorized Representative. This Declaration of Conformity is issued under the exclusive responsibility of StoneAge Incorporated.

StoneAge Incorporated, Durango, CO, USA
Kelley Crush, VP of Strategy and Product

15/02/23
Date

LWA 130dB

UK CA

⚠AVVERTENZA

A causa della lunghezza limitata di Warthog® (WT), l'utensile può tornare indietro all'interno dei tubi e andare incontro all'operatore a un tasso di velocità elevato. È necessario utilizzare un'asta rigida tra il flessibile e l'utensile. La lunghezza rigida dell'utensile, inclusa l'estremità del flessibile, deve essere pari a 1-1/2 volte il diametro interno del tubo che si sta pulendo (fate riferimento a quanto riportato di seguito).
Assicuratevi che nel sistema sia presente uno scarico controllato da un operatore che sia la persona più vicina a chi esegue l'intervento di pulizia. Si consiglia di contrassegnare il flessibile a circa un metro dall'estremità utilizzando un pezzo di nastro adesivo in modo che l'operatore sappia quando fermarsi mentre estrae l'utensile.

⚠PERICOLO

L'utilizzo di questa attrezzatura può porre dei pericoli. È necessario fare attenzione prima e durante l'utilizzo della macchina e dell'utensile che produce i getti d'acqua. Leggete e osservate tutte le presenti istruzioni, in aggiunta alle linee guida del manuale delle Prassi consigliate WJTA, disponibile online presso www.wjta.org. La non osservanza delle istruzioni di sicurezza e delle prassi consigliate può causare lesioni personali gravi e/o la morte.



UTILIZZO NON ADEGUATO:
L'utensile (WT) tornerà indietro se all'interno di tubi dal diametro grande **MOLTO PERICOLOSO!**

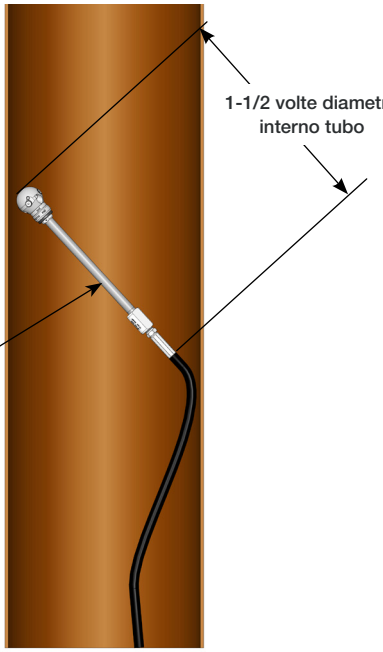

UTILIZZO ADEGUATO:
L'utensile (WT), dotato di un'asta rigida per impedire che torni indietro, è comunque in grado di passare attraverso i gomiti.

FORMAZIONE DEGLI OPERATORI

I responsabili, i supervisori e gli operatori DEVONO essere formati in materia di consapevolezza della sicurezza e della salute in merito all'utilizzo di getti d'acqua ad alta pressione e conservare una copia del Codice professionale della Water Jetting Association (WJA) o un suo equivalente (vedere www.waterjetting.org.uk).

Gli operatori DEVONO essere formati in modo che sappiano identificare e comprendere tutti gli standard applicabili all'attrezzatura fornita. Gli operatori devono essere formati in materia di tecniche di gestione manuale dell'utensile per prevenire lesioni personali.

Gli operatori DEVONO leggere, comprendere e osservare i Requisiti operativi e di formazione (Sezione 7.0) delle Buone prassi del settore WJTA-IMCA per l'utilizzo di attrezzature che emettono getti d'acqua ad alta pressione o il rispettivo equivalente.

Gli operatori DEVONO leggere, comprendere e osservare le avvertenze, le informazioni relative alla sicurezza e le istruzioni per il montaggio, l'installazione, il collegamento, l'utilizzo, il trasporto, la gestione, il rimessaggio e la manutenzione descritte nel dettaglio nel presente manuale.

StoneAge ha progettato e prodotto la presente attrezzatura tenendo conto di tutti i pericoli associati al suo utilizzo. StoneAge ha valutato tali rischi e incluso delle caratteristiche di sicurezza nella progettazione. StoneAge **NON** accetterà responsabilità derivanti da un utilizzo non appropriato.

È RESPONSABILITÀ DELL'INSTALLATORE/ OPERATORE condurre una valutazione dei rischi specifici per l'intervento prima dell'utilizzo. La valutazione dei rischi specifici per l'intervento DEVE essere ripetuta per ogni configurazione, sede e materiale diverso.

La valutazione dei rischi DEVE essere conforme all'Health and Safety at Work Act 1974 e ad altre normative relative alla salute e alla sicurezza rilevanti.

La valutazione dei rischi DEVE tenere in considerazione potenziali pericoli legati a materiali o sostanze, tra cui:

- Aerosol
- Agenti biologici e microbiologici (virali o batterici)
- Materiali combustibili
- Polveri
- Esplosione
- Fibre
- Sostanze infiammabili
- Fluidi
- Fumi
- Gas
- Nebulizzazioni
- Agenti ossidanti

REQUISITI RELATIVI AI DISPOSITIVI DI PROTEZIONE INDIVIDUALE

L'utilizzo di dispositivi di protezione individuale (DPI) dipende dalla pressione operativa dell'acqua e dall'applicazione di pulizia. I responsabili, i supervisori e gli operatori DEVONO condurre una valutazione dei rischi specifici per l'intervento al fine di definire i requisiti esatti per i DPI. Per ulteriori informazioni, consultate Dispositivi di protezione individuale (Sezione 6) delle Prassi consigliate WJTA-IMCA per l'utilizzo di attrezzature che emettono getti d'acqua ad alta pressione.

Igiene: si consiglia agli operatori di lavarsi attentamente dopo qualsiasi operazione che utilizzi un getto d'acqua al fine di rimuovere eventuali residui staccati dall'acqua, i quali potrebbero contenere tracce di sostanze dannose.

Primo soccorso: agli utenti DEVONO essere fornite strutture di primo soccorso adeguate presso il sito operativo.

I DPI possono includere:

- **Protezioni per gli occhi:** visiera progettata per coprire l'intero viso
- **Protezioni per i piedi:** stivali di sicurezza antiscivolo e impermeabili marchio Kevlar® o dotati di punta in acciaio
- **Protezioni per le mani:** guanti impermeabili
- **Protezioni per l'udito:** protezioni per l'udito per un minimo di 85 dBA
- **Protezione per la testa:** casco compatibile con una visiera progettata per coprire l'intero viso e delle protezioni per l'udito
- **Protezione per il corpo:** vestiti impermeabili multistrato approvati per l'utilizzo con getti d'acqua
- **Protezione per il flessibile:** copertura per flessibili
- **Protezione delle vie respiratorio:** potrebbe essere necessaria; fate riferimento alla valutazione dei rischi specifici per l'intervento



⚠AVVERTENZA

L'utilizzo di questa attrezzatura può porre dei pericoli. È NECESSARIO fare attenzione prima e durante l'utilizzo dell'attrezzatura e dell'utensile che produce i getti d'acqua. Leggete e osservate tutte le presenti istruzioni, in aggiunta alle linee guida del manuale delle Prassi consigliate WJTA, disponibile online presso www.wjta.org. La non osservanza delle istruzioni di sicurezza e delle prassi consigliate può causare lesioni personali gravi e/o la morte.

- Non superate la pressione operativa massima specificata di nessun componente di un sistema.
- L'area di lavoro immediata DEVE essere contrassegnata per tenere lontane persone non formate.
- Ispezionate l'attrezzatura per individuare segni visibili di deterioramento, danni e montaggio non adeguato. Non utilizzate l'attrezzatura se è danneggiata fino a quando non sarà stata riparata.
- Assicuratevi che tutte le connessioni filettate siano ben salde e non presentino perdite.
- Chi utilizza Warthog® (WT) (WT-1/2) DEVE essere stato formato e/o avere dimestichezza con l'utilizzo e l'applicazione di tecnologie ad alta pressione e pulizia, così come tutte le misure di sicurezza associate, conformemente alle Prassi consigliate WJTA per l'utilizzo di attrezzature che emettono getti d'acqua ad alta pressione.
- Installate arresti meccanici, aste e sistemi atti a impedire che l'utensile torni indietro secondo quanto appropriato quando effettuate la pulizia di un qualsiasi tubo, tubatura o recipiente.
- Disattivate sempre l'alimentazione del sistema prima di effettuare interventi di manutenzione o sostituire un qualsiasi componente. In caso contrario potrebbero verificarsi lesioni personali gravi o la morte.

CONTROLLI DI SICUREZZA PRE-UTILIZZO

Fate riferimento alle Prassi consigliate WJTA-IMCA per l'utilizzo di attrezzature che emettono getti d'acqua ad alta pressione e/o al Codice professionale della Water Jetting Association (WJA) per ulteriori informazioni relative alla sicurezza.

- Completate una valutazione dei rischi specifici per l'intervento e agite in base ai risultati.
- Attenetevi a tutte le procedure di sicurezza specifiche per il sito.
- Assicuratevi che l'area colpita dall'acqua ad alta pressione sia adeguatamente provvista di barriere e segnali di avvertenza.
- Assicuratevi che l'area di lavoro sia priva di oggetti non necessarie (ossia parti sfuse, flessibili, utensili).
- Assicuratevi che tutti gli operatori utilizzino i dispositivi di protezione individuale (DPI) corretti.
- Controllate che i flessibili dell'aria siano adeguatamente collegati e serrati.
- Controllate tutti i flessibili e gli accessori per individuare eventuali danni prima dell'utilizzo. Non utilizzate elementi danneggiati. Devono essere utilizzati come flessibili per acqua ad alta pressione solo dei flessibili di qualità elevata progettati per applicazioni con acqua ad alta pressione.
- Controllate tutte le connessioni filettate ad alta pressione verificando che siano ben serrate.
- Utilizzate l'acqua alla pressione massima e utilizzate il comando dello scarico tramite pedale pneumatico per verificare che la valvola di scarico funzioni come previsto.
- Assicuratevi che gli operatori non colleghino, scolleghino o serrino mai flessibili, adattatori o accessori mentre l'unità della pompa dell'acqua ad altra pressione è in funzione.
- Assicuratevi che non sia presente alcun membro del personale nell'area colpita dall'acqua ad alta pressione.

WARTHOG® (WT)

DIMENSIONI TUBO: TUBATURE DA 75–150 MM (3–6")

INGRESSO: NPT O BSPP DA 1/2" E 3/8"

TASSO DI FLUSSO: 19–79 L/MIN

INTERVALLO DI MANUTENZIONE: 50 ORE

L'utensile (WT) è configurato per offrire le migliori prestazioni nelle applicazioni più comuni, così che possiate passare subito all'azione e ottenere grandi risultati.

Le dimensioni compatte e la forma unica dell'utensile (WT) gli permettono di gestire gomiti e tubi di ispezione comunemente presenti nei tubi laterali di collegamento al sistema fognario di case, edifici, ristoranti e altre piccole strutture commerciali. È inoltre una soluzione eccellente per tagliare radici e per rimuovere ghiaccio e ostruzioni.

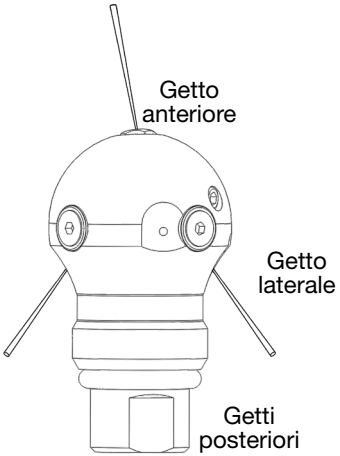

TESTA STANDARD

- Progettata per superare più gomiti e curvature all'interno dei tubi senza impigliarsi
- Elimina radici, ghiaccio, detriti, accumuli e altro ancora
- Manutenzionabile sul campo e ricostruibile



STANDARD
Porte:
Anteriore: 1 a 15°
Posteriori: 2 a 150°

FLESSIBILI CONSIGLIATI

WT-1/2: StoneAge consiglia di utilizzare un flessibile con diametro interno da 1/2", soprattutto quando si adoperano dei flessibili di lunghezza superiore.
WT-3/8: StoneAge consiglia di utilizzare un flessibile con diametro interno da 3/8"; se si utilizza un flessibile con diametro interno da 1/4", si perde troppa pressione (a 20 l/min, ogni 30,5 m di flessibile da 1/4" si perdono 48 bar a causa della frizione).

GETTI

Di norma, le pompe vengono vendute sulla base della loro portata massima erogata *teorica*; in realtà, nessuna pompa è efficiente al 100%. Cerchiamo di tenerlo in considerazione quando vi forniamo i getti. Se non avete a disposizione la pressione operativa desiderata, potrebbe essere necessario modificare dimensioni dei getti.

Le tabelle seguenti vengono fornite come panoramica. Per informazioni sui getti più precise, utilizzate l'app dedicata di StoneAge per determinare le dimensioni dei getti: Calcolatore getti ugelli Warthog

Per maggiori informazioni in merito a WARTHOG® (WT) o ad altri utensili per fognature Warthog®, contattate il vostro distributore Warthog® autorizzato o visitate
Ugelli Warthog

TABELLA DISASSAMENTO TESTA Warthog® (WT-3/8)							
WT CON 91,44 M DI FLESSIBILE CON Ø 3/8"			PRESSIONE				
			2500 PSI	3000 PSI	3500 PSI	4000 PSI	4500 PSI
FLUSSO	G/MIN	L/MIN	170 BAR	210 BAR	240 BAR	280 BAR	310 BAR
	5	19	R30	R30	R30	R30	R30
	9	34	R22	R22	R22	R22	R15
	12	45	R22	R15	R15	R15	R15

TABELLA DISASSAMENTO TESTA Warthog® (WT)							
WT CON 152,4 M DI FLESSIBILE CON Ø 1/2"			PRESSIONE				
			2500 PSI	3000 PSI	3500 PSI	4000 PSI	4500 PSI
FLUSSO	G/MIN	L/MIN	170 BAR	210 BAR	240 BAR	280 BAR	310 BAR
	9	34	R22	R15	R15	R15	R15
	12	45	R15	R15	R15	R12	R12
	15	57	R15	R15	R12	R12	R09
	18	68		R12	R12	R09	R09
	21	79				R09	R09

AVVISO

I due elementi più importanti per la corretta manutenzione degli utensili (WT) sono:

- impedire che eventuali detriti entrino all'interno dell'utensile, impedendone la rotazione, pulendo i flessibili con dell'acqua prima di utilizzarli.

- mantenere l'utensile WT pieno di fluido viscoso per mantenerne il controllo e la velocità di rotazione. Quando il fluido viscoso non è sufficiente o è stato contaminato, la velocità di rotazione dell'utensile aumenta, riducendo la vita utile della guarnizione per alta pressione e del cuscinetto. Consigliamo di effettuare questa operazione ogni 40–50 ore di utilizzo. Se l'utensile ruota a una velocità molto superiore rispetto a quando era nuovo, significa che è necessario aggiungere del fluido viscoso.

UTILIZZO:

- Assicuratevi che l'operatore disponga di uno scarico controllato all'interno del sistema, controllato da un operatore che sia la persona più vicina a chi esegue l'intervento. Testate il funzionamento dello scarico prima di iniziare l'intervento.
- Lavate con acqua i flessibili ad alta pressione prima di collegare l'utensile (WT) per eliminare eventuali detriti.
- Collegate l'utensile all'estremità del flessibile; preparate le filettature seguendo il *CONSIGLIO TECNICO* riportato di seguito. Intorno all'ingresso è presente un O-ring di grandi dimensioni (WT 030), che copre le spianature della chiave. Tale O-ring aiuta a impedire che l'utensile resti bloccato sul bordo posteriore quando si estrae l'utensile dal tubo. Quando collegate l'utensile all'estremità del flessibile, fate scorrere l'O-ring lungo il flessibile fino a quando non serrate il collegamento, quindi fatelo scorrere nuovamente nella sua posizione originaria.



CONSIGLIO TECNICO: Filettature NPT – StoneAge consiglia di utilizzare del nastro adesivo in Teflon e del Threadmate™ giallo sulle connessioni con filettatura NPT.
Filettature a passo fine e ad alta pressione – StoneAge consiglia di utilizzare del composto antigrippaggio Blue Goop® sulle connessioni con filettatura a passo fine e ad alta pressione.

- Si consiglia di contrassegnare il flessibile a circa un metro dall'estremità utilizzando un pezzo di nastro adesivo in modo che l'operatore sappia quando fermarsi mentre estrae l'utensile.
- Posizionate l'utensile all'interno del tubo da pulire; portate la pompa alla pressione desiderata, assicurandovi che l'utensile Warthog inizi ad avanzare nella direzione corretta all'interno del tubo. Se sono presenti delle radici, fate scorrere l'utensile a una velocità ridotta per migliorare i risultati della pulizia.
  A seconda della quantità di detriti all'interno del tubo, potrebbe essere necessario tirare occasionalmente indietro (verso l'ingresso del tubo) l'utensile Warthog per impedire che dietro all'utensile si formino grossi accumuli di materiale.
- Chiudete lo scarico e portate lentamente per la prima volta la pompa alla pressione desiderata per assicurarvi che i getti non siano bloccati e che la loro potenza sia corretta. L'utensile WT dovrebbe iniziare lentamente a ruotare.
- Una volta che la pompa ha raggiunto la pressione operativa, fate scorrere l'utensile Warthog all'interno del tubo spingendo il flessibile a una velocità adeguata affinché i getti abbiano il tempo sufficiente per pulire il tubo, iniziando così l'intervento di pulizia.
- A seconda della quantità di detriti all'interno del tubo, potrebbe essere necessario tirare occasionalmente indietro (verso l'ingresso del tubo) l'utensile Warthog per impedire che dietro all'utensile si formino grossi accumuli di materiale. Lasciate che i getti facciano il loro lavoro inserendo il flessibile nel tubo a una velocità controllata.
- Una volta terminata la pulizia, spegnete e ponete in sicurezza la pompa prima di rimuovere l'utensile Warthog dalla tubatura. Se l'utensile Warthog viene rimosso dalla tubatura e rimessato per più di qualche giorno, rimuovete l'acqua al suo interno con dell'aria compressa per prolungare la vita dei componenti interni.

Blue Goop® è un marchio registrato di Swagelok® Corporation.
Parker Threadmate™ è un marchio registrato di Parker Hannifin Corporation.

PERDITE PRESSO LA GUARNIZIONE:

- La guarnizione può presentare delle perdite iniziali mentre la pressione è ancora bassa, ma dovrebbe spostarsi e tenere all'aumentare della pressione. Se si raggiunge la pressione operativa e la guarnizione continua a perdere, potrebbe essere necessario sostituire la guarnizione per alta pressione. Consultate le sezioni Smontaggio e Montaggio del presente manuale per le relative istruzioni. I kit di manutenzione sono riportati nella sezione Kit di manutenzione del presente manuale.

LA TESTA NON RUOTA:

- Prima di tutto, provate a far ruotare la testa a mano, facendo caso se pone resistenza o ruota in modo non fluido. Nel caso in cui sia così, è necessario smontare l'utensile e ripararlo; è probabile che il cuscinetto, le guarnizioni o il fluido presentino dei problemi. Se l'utensile vi sembra in buono stato, controllate che i getti non siano ostruiti; anche nel caso in cui un getto sia solo parzialmente bloccato, è possibile che la testa non ruoti. I getti devono essere rimossi dalla testa per pulirli a fondo; non è sufficiente perforare il materiale che causa l'ostruzione inserendo nuovamente il getto sulla testa.

LA TESTA RUOTA TROPPO VELOCEMENTE O LENTAMENTE:

- Se la testa ruota troppo velocemente è probabile che l'articolazione non disponga di un livello di fluido viscoso sufficiente, o che sia entrata dell'acqua nel fluido viscoso. La cosa migliore da fare è spurgare tutto il fluido, pulire con un panno i componenti e riempire nuovamente l'ugello con il fluido appropriato. Controllate che le guarnizioni dell'albero siano ancora in buono stato e che impediscano al fluido di fuoriuscire.
- Verificate che l'utensile sia dotato di getti corretti in base alla lunghezza e al diametro del flessibile. Se il flessibile è troppo lungo per la configurazione di getti selezionata, si verificherà una riduzione di pressione e di coppia presso l'utensile. Accadrà l'opposto nel caso in cui il flessibile sia troppo corto per la configurazione di getti selezionata.

NON È POSSIBILE OTTENERE LA PRESSIONE OPERATIVA DESIDERATA:

- Potrebbe essere necessario cambiare le dimensioni dei getti. Verificate le configurazioni adeguate su Calcolatore getti ugelli Warthog
- Per maggiori informazioni, contattate il vostro distributore StoneAge® Inc. autorizzato o visitate Ugelli Warthog per ricevere assistenza.

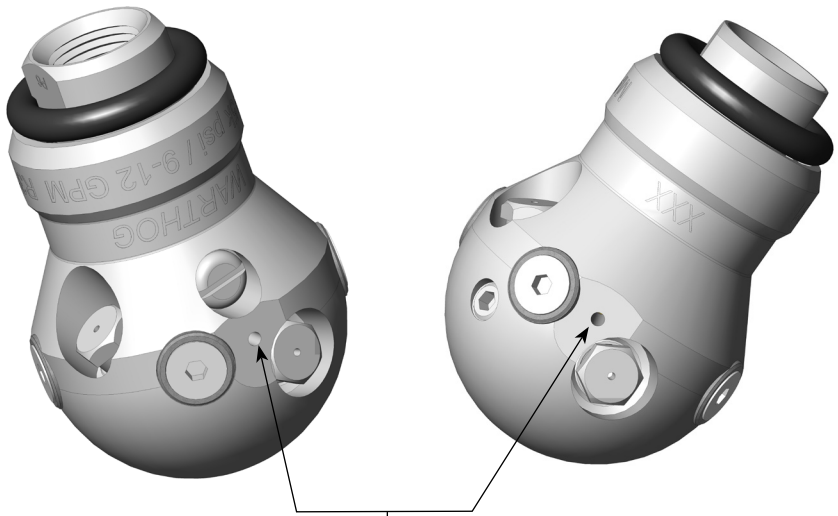

INFORMAZIONI RELATIVE ALLA MANUTENZIONE DELL'UTENSILE

MANUTENZIONE DELL'UTENSILE

L'utensile Warthog® (WT) è dotato anche di una guarnizione per alta pressione con una vita utile di 150–300 ore. La guarnizione può presentare delle perdite mentre la pressione è bassa, ma si sposta e tiene a pressioni elevate, a meno che non si sia usurata. Fate riferimento al presente manuale per le istruzioni di montaggio.

Per manutenere questo utensile sono necessari una formazione relativa al prodotto e degli utensili adeguati. Se non vi sentite in grado di eseguire voi stessi la manutenzione, portate l'utensile (WT) al vostro distributore autorizzato.

È molto utile l'utilizzo di una morsa da banco e di una pressa a perno. Durante l'intera procedura, fate attenzione a mantenere i componenti interni puliti e liberi da sabbia, pelucchi e agenti contaminanti. In caso contrario l'utensile potrebbe guastarsi prematuramente dopo la manutenzione.

AVVISO

NON UTILIZZATE UNA CHIAVE SERRATUBI O DELLE PINZE DENTATE

Tali utensili possono schiacciare e rompere il corpo in acciaio temprato, portando alla rottura dell'utensile durante l'utilizzo.

ELENCO DI UTENSILI:

- Morsa da banco (consigliata)
- Pressa a perno (consigliata)
- Cacciavite a taglio di dimensioni intermedie
- Levetta
- Pinza a becchi lunghi di piccole dimensioni
- Kit utensili WT 612
  Pinze per anelli di sicurezza BA 100
  Utensile per l'installazione delle guarnizioni WT 105

ELENCO DEI MATERIALI:

- Stracci puliti e privi di pelucchi o strofinacci blu usa e getta
- Grasso a base di sapone di litio – n. cat. StoneAge (grasso GP 048)
- Alcol isopropilico o alcol denaturato
- Kit fluido viscoso/siringa VS 604-S
  177,4 ml di fluido viscoso lento
  Siringa BC 410

ISTRUZIONI PER IL RIEMPIMENTO CON FLUIDO VISCOSO

PER RIEMPIRE L'UTENSILE CON DEL FLUIDO VISCOSO

1. Riempite la siringa con del fluido viscoso. Il modo migliore per farlo è svitare la maniglia dal cilindro ed estrarre lo stantuffo. Versate il fluido nel cilindro, quindi riassemblate la siringa.
2. Tenete l'utensile Warthog con l'estremità del flessibile rivolta verso l'alto, come illustrato. Rimuovete il tappo della porta (BJ 026) dall'utensile Warthog. Inserite il raccordo della siringa nella porta, quindi iniettate lentamente il fluido nell'articolazione fino a quando il fluido in eccesso non esce dall'area circostante l'estremità dell'ingresso. Se il fluido che fuoriesce ha un aspetto sporco o acquoso, continuate a iniettare del nuovo fluido fino a quando quello che fuoriesce non avrà un aspetto pulito.
3. Rimuovete la siringa dalla testa e installate il tappo della porta.

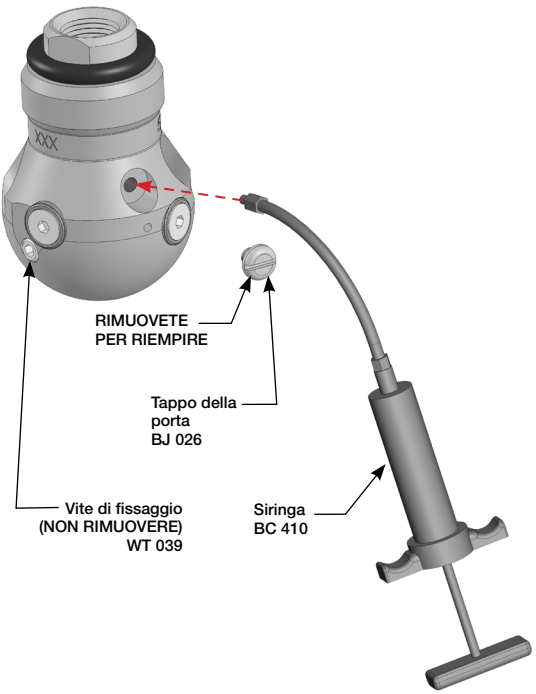

SMONTAGGIO

1. Rimuovete l'O-ring (WT 030) all'estremità posteriore dell'utensile Warthog.
2. Rimuovete l'anello di fissaggio (WT 032) all'estremità posteriore dell'utensile Warthog.
3. Estraete il cilindro dell'albero e il gruppo ingresso (WT 201/WT 202-XX) dalla testa (WT 140-XXX). I cuscinetti e altri componenti usciranno insieme all'albero.

CONSIGLI TECNICI: Utilizzate una levetta per rimuovere delicatamente l'O-ring. Utilizzate un cacciavite a taglio di dimensioni intermedie per fare leva sull'anello di fissaggio e rimuoverlo.

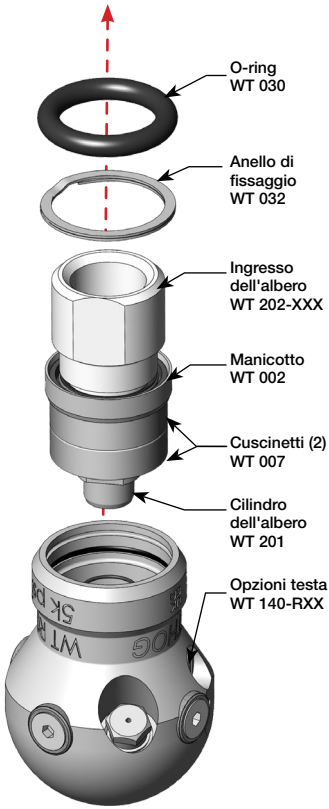

Figura 1: per i passaggi 1 e 3

4. Rimuovete la sede (RJ 011-K) e la guarnizione per alta pressione (RJ 012-KTO) dall'albero.
5. Rimuovete la molla ondulata (WT 014) dal foro dell'albero.

CONSIGLI TECNICI: Utilizzate una levetta per rimuovere con delicatezza la sede in ottone e la guarnizione per alta pressione.

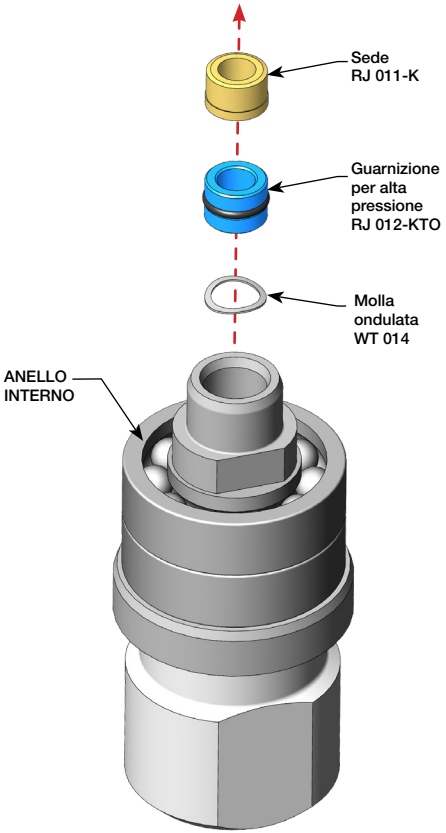

Figura 2: per i passaggi 4 e 5

6. Estraete il cilindro dell'albero (WT 201) e i cuscinetti (WT 007) dall'ingresso dell'albero.
7. Rimuovete il manicotto della guarnizione dell'albero (WT 002) dall'ingresso dell'albero (WT 202-XX).
8. Rimuovete i cuscinetti (WT 007) dal cilindro dell'albero (WT 201).

CONSIGLI TECNICI: Se utilizzate una pressa a perno per separare l'albero dai cuscinetti, assicuratevi di posizionare la pressa sull'anello interno dei cuscinetti e assicurarvi che tutto sia bene allineato prima di attivare la pressa.

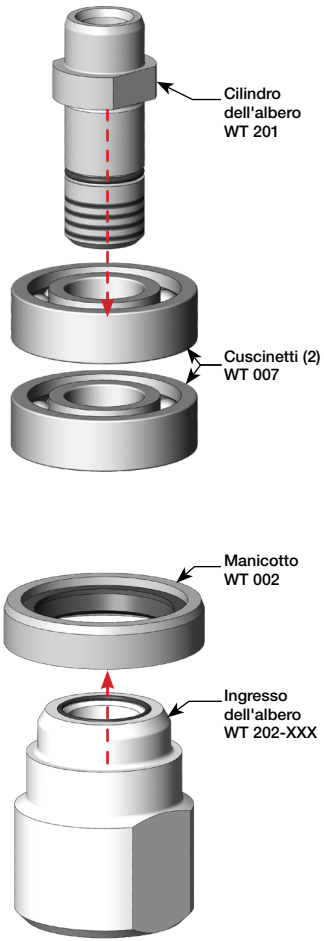

Figura 3: per i passaggi 6 e 8

9. Rimuovete la guarnizione dell'albero (WT 010) dal manicotto della guarnizione dell'albero (WT 002).
10. Rimuovete gli O-ring dal cilindro dell'albero (WT 201) e dall'ingresso dell'albero (WT 202-XX).

CONSIGLI TECNICI: Utilizzate una levetta per rimuovere delicatamente la guarnizione e gli O-ring.

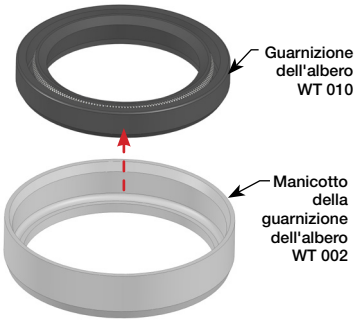

Figura 4: per il passaggio 9

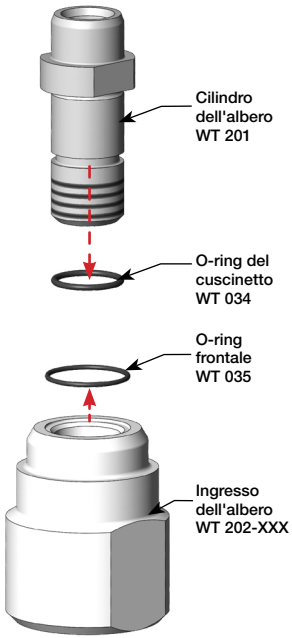

Figura 5: per il passaggio 10

11. Rimuovete la guarnizione dell'albero (WT 006) dalla testa (WT 140-XXX); fate attenzione a non graffiare la faccia sotto questa guarnizione.
12. Rimuovete l'O-ring (WT 008) dalla testa.

CONSIGLI TECNICI: Utilizzate una levetta per rimuovere delicatamente le guarnizioni e l'O-ring.

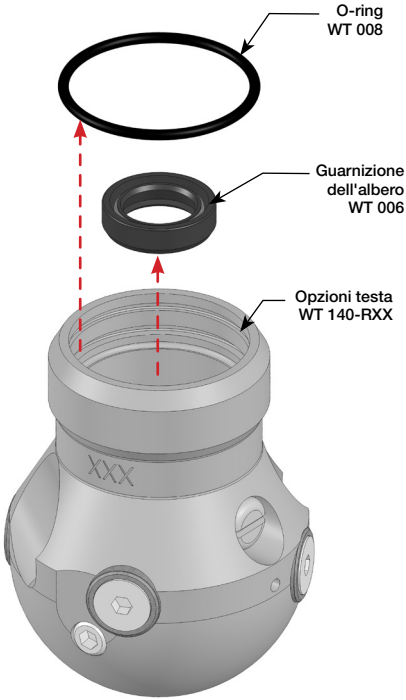

Figura 6: per i passaggi 11 e 12

AVVISO

Prima di riassemblare l'utensile lavate tutti i componenti con del solvente, asciugateli con un getto d'aria e ispezionate gli elementi soggetti a usura (gruppo guarnizione per alta pressione, guarnizioni dell'albero, O-ring e tappo della porta). Consultate la sezione *Kit di manutenzione* del presente manuale per un elenco completo dei kit di manutenzione, kit ricambi e kit utensili.

MONTAGGIO

1. Utilizzando l'utensile installazione WT 105, installate la guarnizione dell'albero (WT 006) all'interno della testa con il LABBRO DELLA GUARNIZIONE CON LA MOLLA RIVOLTO VERSO L'ALTO.
2. Installate l'O-ring (WT 008) all'interno della testa. L'O-ring deve entrare nella seconda scanalatura.

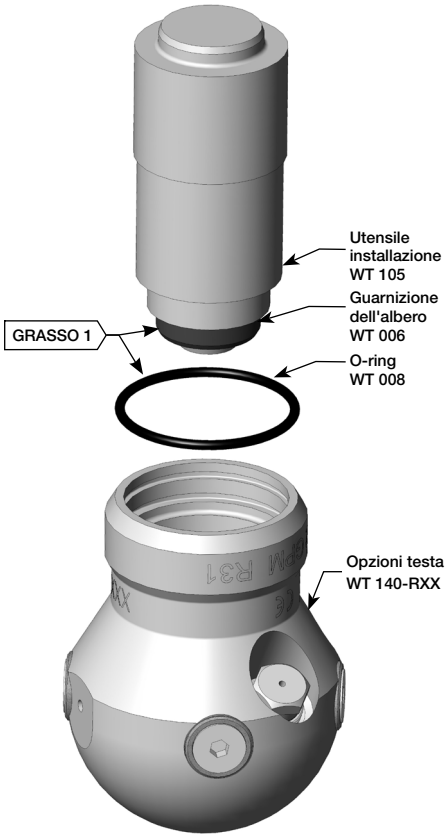

Figura 1: per i passaggi 1 e 2

3. Installate la guarnizione dell'albero (WT 010) all'interno del manicotto (WT 002) con il LABBRO DELLA GUARNIZIONE CON LA MOLLA RIVOLTO VERSO L'ALTO. Applicate del grasso all'interno della guarnizione.

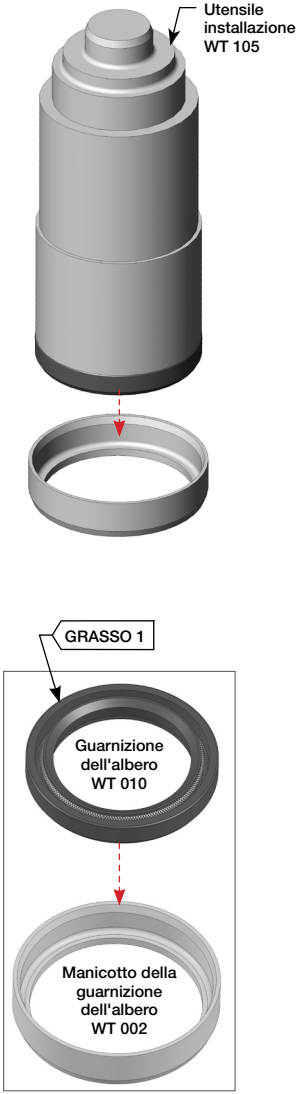

Figura 2: per il passaggio 3

4. Installate l'O-ring del cuscinetto (WT 034) all'interno della scanalatura sul cilindro dell'albero (WT 201). Ingrassate l'O-ring.
5. Installate l'O-ring frontale (WT 035) all'interno della scanalatura nell'ingresso dell'albero (WT 202-XX). Ingrassate l'O-ring.

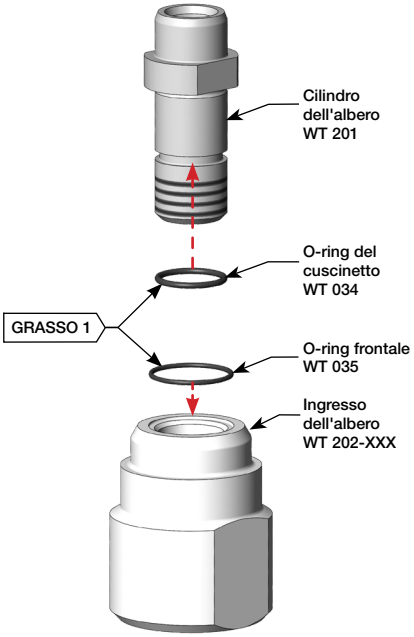

Figura 3: per i passaggi 4 e 5

6. Premete entrambi i cuscinetti (WT 007) sul cilindro dell'albero (WT 201).

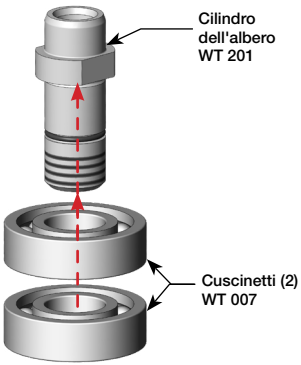

Figura 4: per il passaggio 6

7. Installate il manicotto della guarnizione dell'albero/gruppo guarnizione dell'albero sull'ingresso dell'albero (WT 202-XXX).

CONSIGLI TECNICI: Ingrassate il bordo della spalla dell'ingresso dell'albero presso l'interfaccia della guarnizione prima di installare la guarnizione.

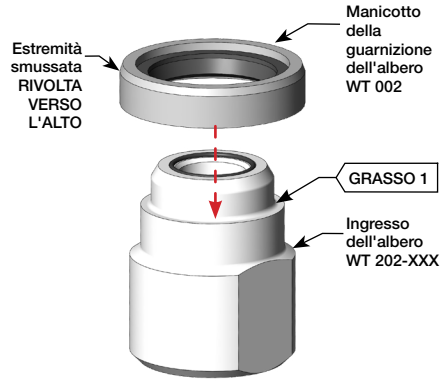

Figura 5: per il passaggio 7

8. Applicate del Loctite® (242) Blu sulla filettatura del cilindro dell'albero (WT 201) e installate quest'ultimo sull'inserto dell'albero (WT 202-XX).

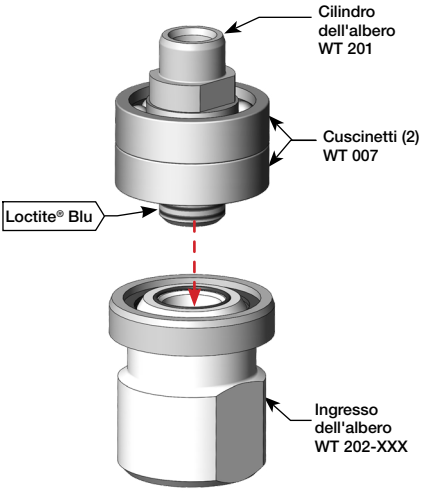

Figura 6: per i passaggi 8 e 9

9. Serrate a una coppia di 37,96 N·m.
10. Installate la molla ondulata (WT 014) nel foro dell'albero. Applicate del grasso sull'O-ring della guarnizione per alta pressione (RJ 012-KTO) prima di farlo scorrere all'interno del foro dell'albero.
11. Ingrassate il foro di grandi dimensioni dell'albero e il bordo che porta all'esterno. Dopo l'installazione, ingrassate la parte superiore della guarnizione blu. Spingete la sede in ottone all'interno dell'albero fino a quando la parte superiore del salto non è in linea con l'estremità superiore dell'albero.

CONSIGLI TECNICI: Ingrassare l'O-ring sulla guarnizione per alta pressione impedisce che questo si laceri nello stretto foro dell'albero.

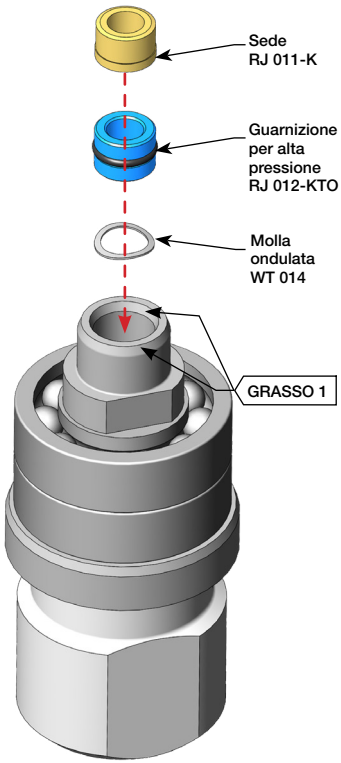

Figura 7: per i passaggi 10 e 11

12. Fate scorrere il gruppo dell'albero all'interno della testa. Installate l'anello di fissaggio (WT 032) all'interno della scanalatura della testa. Assicuratevi che sia completamente inserito all'interno della scanalatura.
13. Installate l'O-ring (WT 030) all'interno della scanalatura poco profonda dell'albero, all'estremità posteriore dell'utensile.
14. Prima di utilizzare l'utensile, fate riferimento alla sezione relativa alla manutenzione per le istruzioni in merito al riempimento con fluido viscoso.

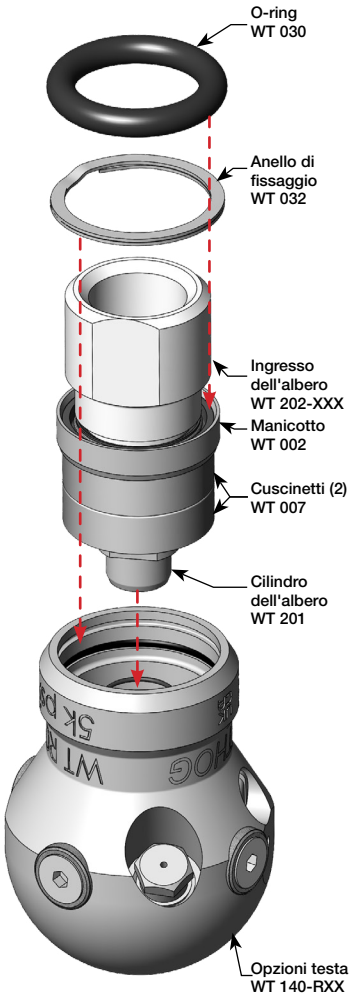

Figura 8: per i passaggi 12 e 14

PAGINA LASCIATA INTENZIONALMENTE VUOTA

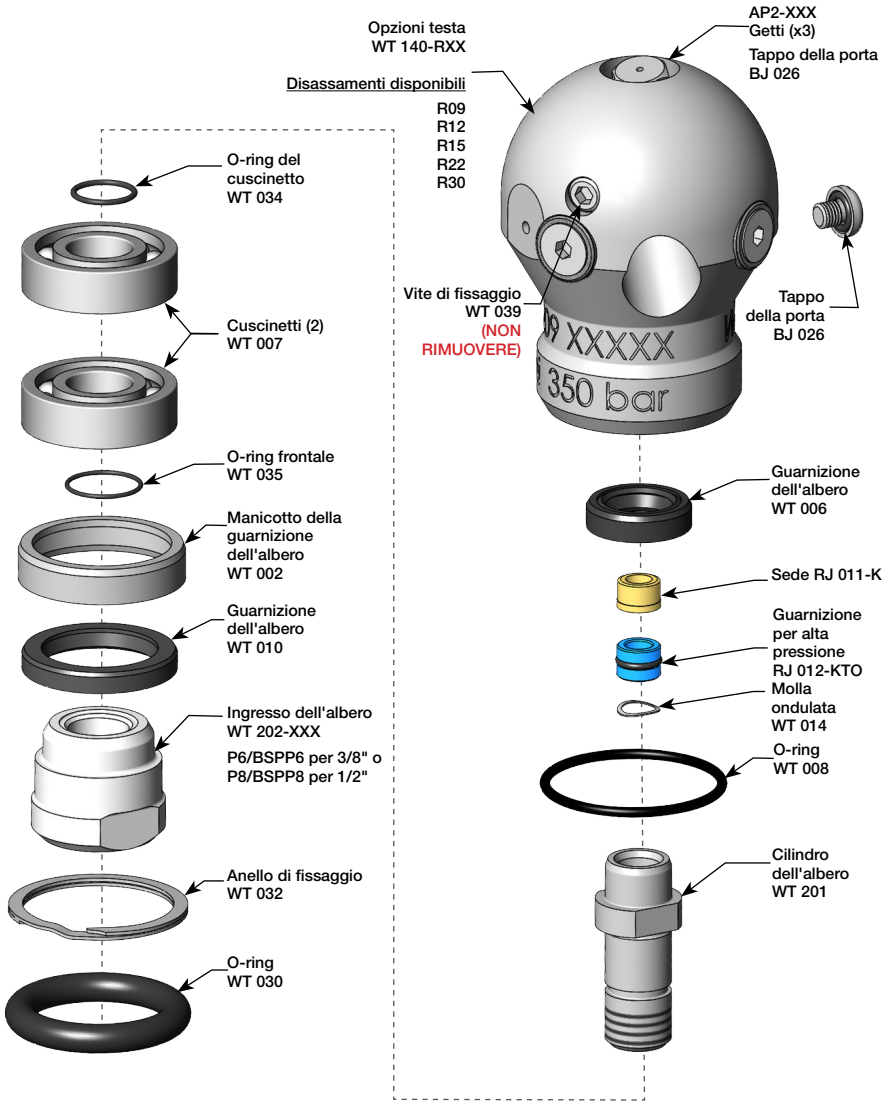
Opzioni testa
WT 140-RXX
Disassamenti disponibili
R09
R12
R15
R22
R30
AP2-XXX
Getti (x3)
Tappo della porta
BJ 026
O-ring del
cuscinetto
WT 034
Cuscinetti (2)
WT 007
O-ring frontale
WT 035
Manicotto della
guarnizione
dell'albero
WT 002
Guarnizione
dell'albero
WT 010
Ingresso dell'albero
WT 202-XXX
P6/BSPP6 per 3/8" o
P8/BSPP8 per 1/2"
Anello di fissaggio
WT 032
O-ring
WT 030
Vite di fissaggio
WT 039
(NON
RIMUOVERE)
Tappo
della porta
BJ 026
XXXXX
350 bar
Guarnizione
dell'albero
WT 006
Sede RJ 011-K
Guarnizione
per alta
pressione
RJ 012-KTO
Molla
ondulata
WT 014
O-ring
WT 008
Cilindro
dell'albero
WT 201

KIT E CONTENUTI DEI KIT

KIT DI MANUTENZIONE WT 600-ST1
1 tappi per porte BJ 026
1 sede in ottone RJ 011-K
1 guarnizione per alta pressione e O-ring RJ 012-KTO
1 molla ondulata 1 WT 014
1 anello di fissaggio WT 032 a spirale int. 1,188

KIT DI MANUTENZIONE CON FLUIDO VISCOSO WT 600-VS
1 fluido viscoso lento da 177,4 ml BJ 048-S
1 gruppo cilindro BC 410,15 e siringa BC 415
1 tappi per porte BJ 026
1 sede in ottone RJ 011-K
1 guarnizione per alta pressione e O-ring RJ 012-KTO
1 molla ondulata 1 WT 014
1 anello di fissaggio WT 032 a spirale int. 1,188

KIT RICAMBI WT 610-RT1
1 tappo per porta BJ 026
1 sede in ottone RJ 011-K
1 guarnizione per alta pressione e O-ring RJ 012-KTO
1 guarnizione WT 006
2 cuscinetti a sfera WT 007
1 O-ring WT 008
1 guarnizione WT 010
1 molla ondulata 1 WT 014
1 O-ring WT 030
1 anello di fissaggio WT 032 a spirale interna
1 anello di fissaggio WT 033, HD esterno
1 O-ring del cuscinetto WT 034
1 O-ring frontale WT 035

WT 610-VS CON FLUIDO VISCOSO
1 fluido viscoso lento da 177,4 ml BJ 048-S
1 siringa BC 410
1 tappo per porta BJ 026
1 sede in ottone RJ 011-K
1 guarnizione per alta pressione e O-ring RJ 012-KTO
1 guarnizione WT 006
2 cuscinetti a sfera WT 007
1 O-ring WT 008
1 guarnizione WT 010
1 molla ondulata 1 WT 014
1 O-ring WT 030
1 anello di fissaggio WT 032 a spirale interna
1 anello di fissaggio WT 033, HD esterno
1 O-ring del cuscinetto WT 034
1 O-ring frontale WT 035

KIT UTENSILI WT 612
1 paio di pinze per anelli di fissaggio BA 100
1 utensile installazione WT 105

KIT FLUIDO VISCOSO/SIRINGA VS 604-S
1 fluido viscoso lento da 177,4 ml BJ 048-S
1 siringa BC 410

KIT RICAMBI WT 610-RT2
1 tappo per porta BJ 026
1 sede in ottone RJ 011-K
1 guarnizione per alta pressione e O-ring RJ 012-KTO
1 guarnizione WT 006
2 cuscinetti a sfera WT 007
1 O-ring WT 008
1 guarnizione WT 010
1 molla ondulata 1 WT 014
1 O-ring WT 030
1 anello di fissaggio WT 032 a spirale interna
1 anello di fissaggio WT 033, HD esterno
1 O-ring del cuscinetto WT 034
1 O-ring frontale WT 035
1 tasto in carburo WT 150
1 testa piatta WT 152 SCS, 10-32 x 7/16" SS

WT 610-VS2 CON FLUIDO VISCOSO
1 fluido viscoso lento da 177,4 ml BJ 048-S
1 siringa BC 410
1 tappo per porta BJ 026
1 sede in ottone RJ 011-K
1 guarnizione per alta pressione e O-ring RJ 012-KTO
1 guarnizione WT 006
2 cuscinetti a sfera WT 007
1 O-ring WT 008
1 guarnizione WT 010
1 molla ondulata 1 WT 014
1 O-ring WT 030
1 anello di fissaggio WT 032 a spirale interna
1 anello di fissaggio WT 033, HD esterno
1 O-ring del cuscinetto WT 034
1 O-ring frontale WT 035
1 tasto in carburo WT 150
1 testa piatta WT 152 SCS, 10-32 x 7/16" SS

KIT TASTI IN CARBURO WT 615
1 composto per fissaggio Loctite 680 da 0,5 ml BN18 482
4 tasto in carburo WT 150
4 piatto HD SCS, 10-32 x 7/16" SS WT 152



TERMINI E CONDIZIONI E INFORMAZIONI RELATIVE ALLA GARANZIA

1. **Accettazione dei Termini e condizioni** La ricezione dei presenti Termini e condizioni di vendita ("Termini e condizioni") viene considerata un'accettazione da parte di StoneAge, Inc. ("Venditore") dell'ordine emesso dall'acquirente ("Acquirente"). Tale accettazione è espressamente condizionata all'assenso da parte dell'Acquirente relativo ai presenti Termini e condizioni. Tale assenso viene considerato dato salvo diversamente indicato tramite avviso scritto di obiezione a uno qualsiasi dei presenti Termini e condizioni (incluse delle non corrispondenze tra l'ordine d'acquisto dell'Acquirente e l'accettazione) fornito dall'Acquirente al Venditore tempestivamente alla ricezione dei Termini e condizioni.

È intenzione del Venditore fornire all'Acquirente un servizio tempestivo ed efficiente. Tuttavia, la negoziazione individuale dei termini di ciascun contratto di vendita influenzerebbe in modo significativo la capacità da parte del Venditore di fornire tale servizio. Pertanto, il/i prodotto/i fornito/i dal Venditore viene/vengono venduto/i solo conformemente ai termini e condizioni qui elencati e con i termini e condizioni dichiarati in eventuali Accordi con i distributori StoneAge o Accordi con i rivenditori StoneAge in atto, se applicabili. Fermo restando eventuali termini e condizioni relativi all'ordine dell'Acquirente, l'adempimento da parte del Venditore di qualsiasi contratto è espressamente condizionata all'assenso da parte dell'Acquirente relativo ai presenti Termini e condizioni salvo diversamente specificato per iscritto dal Venditore. In assenza di tale accordo, l'avvio dell'adempimento, della spedizione e/o della consegna avverranno esclusivamente per comodità del Venditore e non dovranno essere considerati o interpretati come un'accettazione dei termini e condizioni del Venditore.

2. **Pagamento/Prezzi.** A meno che non siano stati presi altri accordi per iscritto tra il Venditore e l'Acquirente, il pagamento del/i prodotto/i deve essere effettuato alla ricezione della fattura. I prezzi mostrati nel presente documento sono quelli attualmente in vigore. I prezzi fatturati fanno riferimento al listino prezzi in vigore al momento della spedizione. I prezzi sono soggetti a un incremento dovuto all'inclusione di tutte le imposte applicabili e derivanti dalla vendita, dalla consegna o dall'utilizzo del/i prodotto/i, e della cui riscossione il Venditore è o potrebbe essere responsabile di fornire a una qualsiasi autorità governativa, salvo il caso in cui dei certificati di esenzione accettabili vengano forniti dall'Acquirente in conformità alla legge applicabile. L'Acquirente deve sostenere tutti i costi di trasporto e consegna e tutte le accise, gli ordini, le occupazioni, gli usi o tasse, dazi, imposte, oneri o imposte addizionali simili applicabili al/i prodotto/i che acquista, ora in vigore o imposte in seguito da qualsiasi autorità governativa, estera o domestica.

3. **Garanzia.** IL VENDITORE NON PRESTA ALCUNA GARANZIA O DICHIARAZIONE IN MERITO ALLE PRESTAZIONI DI QUALSIASI PRODOTTO, ECCETTO QUANTO DICHIARATO NELLA GARANZIA LIMITATA STONEAGE FORNITA INSIEME AL PRODOTTO.

4. **Consegna.** Il Venditore non è tenuto a effettuare la consegna entro una data specificata, ma farà sempre tutto il possibile per effettuarla entro le tempistiche richieste. La data di spedizione proposta è una stima. Il Venditore notificherà tempestivamente l'Acquirente di qualsiasi ritardo materiale e specificherà la data di consegna rivista non appena possibile. IN NESSUN CASO IL VENDITORE SARÀ RESPONSABILE IN ALCUN MODO PER LA PERDITA DI UTILIZZO O PER QUALSIASI DANNO DIRETTO O CONSEGUENTE RISULTANTE DA UN RITARDO, A PRESCINDERE DAL/I MOTIVO/I.

Tutti i prodotti saranno spediti F.O.B. punto di origine, salvo diversamente e specificamente concordato, e l'Acquirente dovrà pagare tutti i costi di spedizione e di assicurazione da quel punto. Il Venditore, a sua esclusiva discrezione, determinerà e gestirà i mezzi e le modalità di trasporto del/i prodotto/i. L'Acquirente si assume tutti i rischi di perdita a partire dalla spedizione o dalla distribuzione del/i prodotto/i dal magazzino del Venditore. Le carenze o gli errori relativi agli ordini devono essere segnalati entro quindici (15) giorni lavorativi dalla ricezione della spedizione per garantire la rettifica. Nessun prodotto può essere restituito senza ottenere un'approvazione scritta da parte del Venditore.

5. **Modifica.** I presenti Termini e condizioni intendono, per il Venditore e l'Acquirente, costituire un'espressione di accordo finale, completa ed esclusiva relativa all'oggetto del presente documento e non possono essere integrati o modificati senza la previa approvazione scritta del Venditore.

6. **Omissione.** La rinuncia del Venditore relativa a qualsiasi violazione o la mancata applicazione da parte del Venditore dei presenti Termini e condizioni in qualsiasi momento non influenza, limita o porta alla rinuncia in alcun modo al diritto da parte del Venditore di applicare e imporre la stretta osservanza di tutti i termini e condizioni qui riportati.

7. **Separabilità.** Qualora una qualsiasi delle disposizioni dei presenti Termini e condizioni dovesse essere ritenuta non valida o non applicabile, tale non validità o non applicabilità non influenzerà la validità o applicabilità delle altre parti del presente documento.

8. Controversie. Il Venditore e l'Acquirente tenteranno in buona fede di risolvere qualsiasi controversia nata ai sensi dei presenti Termini e condizioni tramite negoziati condotti tramite dei rappresentanti con l'autorità di risolvere la controversia. In caso di esito negativo, Venditore e Acquirente tenteranno ulteriormente in buona fede di risolvere la controversia tramite una mediazione non vincolante di terzi, con costi e spese di tale mediazione suddivisi equamente tra le due parti. Qualsiasi controversia non risolta in tale modo tramite negoziato o mediazione potrà quindi essere sottoposta a un tribunale di giurisdizione competente conformemente ai termini qui riportati. Tali procedure sono le procedure esclusive per la risoluzione di tutte queste controversie tra il Venditore e l'Acquirente.

9. **Legge applicabile.** Tutte le vendite, gli accordi di vendita, le offerte di vendita, le proposte, i riconoscimenti e i contratti di vendita, inclusi, a titolo esemplificativo ma non esaustivo, gli ordini di acquisto accettati dal Venditore vengono considerati un contratto ai sensi delle leggi dello Stato del Colorado e i diritti e i doveri di tutte le persone, e l'interpretazione ed l'effetto di tutte le disposizioni del presente documento vengono governati da e interpretati conformemente alle leggi di tale stato.

10. **Giurisdizione e sede.** Il Venditore e l'Acquirente concordano sul fatto che i tribunali di stato o federali con sede nella città e contea di Denver, in Colorado, hanno l'unica ed esclusiva giurisdizione su qualsiasi controversia derivante dai presenti Termini e condizioni non altrimenti risolta ai sensi della Sezione 9, così come qualsiasi supposto difetto di qualsiasi Prodotto o danni sostenuti come conseguenza di tali supposti difetti. Il Venditore e l'Acquirente concordano inoltre sul fatto che nel caso in cui qualsiasi procedimento venga avviato in relazione a tale controversia, sarà avviato solo in tali tribunali. Il Venditore e l'Acquirente concordano sulla giurisdizione esclusiva di tali tribunali e nessuno dei due solleverà alcuna obiezione in merito alla giurisdizione e sede di tali tribunali, incluso a causa di disagi.

11. **Spese legali.** Nel caso in cui venga avviato un qualsiasi procedimento tra il Venditore e l'Acquirente, o tra i loro rappresentanti personali, riguardante una qualsiasi delle disposizioni del presente documento, la parte prevalente nel procedimento avrà diritto, oltre a qualsiasi altro sgravio concesso, a una somma ragionevole conformemente a e per le sue spese legali relative a tale procedimento o mediazione.

ELENCO MARCHI COMMERCIALI DI STONEAGE

Consultate l'elenco dei marchi commerciali e dei marchi di servizio di StoneAge e scoprite come devono essere utilizzati i marchi commerciali. L'utilizzo dei marchi commerciali di StoneAge può essere proibito salvo espressamente autorizzato.

http://www.StoneAgetools.com/trademark-list/

DATI RELATIVI AI BREVETTI DI STONEAGE

Consultate l'elenco aggiornato delle descrizioni e dei numeri di brevetto statunitensi di StoneAge.

PAT http://www.sapatents.com

TERMINI E GARANZIA STONEAGE

Consultate online i Termini e le Condizioni della garanzia di StoneAge.

http://www.stoneagetools.com/terms

http://www.stoneagetools.com/warranty

GARANZIA:

Le garanzie stabilite nel presente documento si estendono solo agli Utenti finali, ossia ai clienti che acquistano o hanno acquistato in precedenza un prodotto realizzato da StoneAge ("Prodotto") per il proprio utilizzo e non per la rivendita, direttamente da StoneAge Inc. ("StoneAge") o da un Distributore o Rivenditore StoneAge autorizzato ("Distributore"). StoneAge non fornisce alcuna garanzia di alcun tipo o natura oltre a quelle espressamente indicate nel presente documento.

1. **PERIODO DI GARANZIA LIMITATA.** Conformemente alle limitazioni e alle condizioni stabilite di seguito, StoneAge garantisce che i suoi Prodotti sono privi di difetti relativi alla fabbricazione e ai materiali per un periodo di un (1) anno dalla data di acquisto da parte dell'Utente finale, posto che il termine del periodo di garanzia limitata non sia successivo a diciotto (18) mesi dalla data di spedizione del Prodotto al Distributore o all'Utente finale da parte di StoneAge ("Periodo di garanzia limitata"). Tutti i ricambi forniti ai sensi della presente Garanzia limitata e installati correttamente sono coperti da garanzia allo stesso modo del Prodotto originale coperto dalla presente Garanzia limitata se, e solo se, i componenti originali sono stati riconosciuti come difettosi all'interno del Periodo di garanzia limitata originale che copriva il Prodotto originale. I ricambi sono coperti da garanzia per il periodo rimanente del Periodo di garanzia limitata originale. La presente Garanzia limitata non copre alcun componente di alcun Prodotto non realizzato da StoneAge. Tali componenti sono soggetti esclusivamente ai termini e condizioni della garanzia del produttore di tali componenti.

2. **COPERTURA GARANZIA LIMITATA.** L'unico obbligo di StoneAge ai sensi della presente Garanzia limitata è, a sola discrezione di StoneAge e successivamente a un'ispezione da parte di StoneAge, la riparazione, la sostituzione o l'emissione di un credito per qualsiasi Prodotto che StoneAge ritenga essere difettoso in termini di materiali o di fabbricazione. StoneAge si riserva il diritto di esaminare il supposto Prodotto difettoso per determinare se la presente Garanzia limitata è applicabile, e la determinazione definitiva della copertura da parte della garanzia limitata spetta esclusivamente a StoneAge. Nessuna dichiarazione o raccomandazione effettuata da un rappresentante, Distributore o agente StoneAge all'Utente finale costituirà una garanzia da parte di StoneAge o una rinuncia o una modifica ad alcuna delle presenti disposizioni, né creerà alcuna responsabilità da parte di StoneAge.

3. **GARANZIA FORNITORI MANUTENZIONE.** La manutenzione e la riparazione del Prodotto devono essere effettuate solo da assistenti tecnici autorizzati da StoneAge, inclusi Distributori che sono centri riparazioni autorizzati, con componenti approvati da StoneAge. È possibile ottenere informazioni relative agli assistenti tecnici autorizzati da StoneAge tramite il sito StoneAge all'indirizzo www.stoneagetools.com/service. La manutenzione, la riparazione o la modifica non autorizzata del Prodotto o l'utilizzo di componenti non approvati da StoneAge invalideranno la presente Garanzia limitata. StoneAge si riserva il diritto di modificare o migliorare i materiali e il design del Prodotto in qualsiasi momento senza preavviso all'Utente finale, e StoneAge non è tenuta ad apportare le stesse migliorie durante la manutenzione coperta da garanzia di qualsiasi Prodotto fabbricato in precedenza.

4. **ESCLUSIONI DI GARANZIA.** La presente Garanzia limitata non copre, e StoneAge non è responsabile per quanto segue o per i danni causati da quanto segue: (1) qualsiasi Prodotto che sia stato alterato o modificato in qualsiasi modo senza previa approvazione scritta di StoneAge; (2) qualsiasi Prodotto che sia stato utilizzato in condizioni più severe o oltre la capacità nominale rispetto a quanto specificato per tale Prodotto; (3) deprezzamento o danni causati dalla normale usura, non osservanza delle istruzioni di utilizzo o installazione, uso improprio, negligenza o mancato utilizzo di protezioni adeguate durante il rimessaggio; (4) esposizione a fiamme, umidità, infiltrazioni d'acqua, sollecitazione elettrica, insetti, esplosioni, condizioni meteorologiche e/o ambientali straordinarie inclusi, a titolo esemplificativo ma non esaustivo, fulmini, disastri naturali, tempeste, bufere, grandine, terremoti, calamità naturali o qualsiasi altro evento di forza maggiore; (5) danni a qualsiasi Prodotto causati da qualsiasi tentativo di riparazione, sostituzione o manutenzione del Prodotto da persone diverse dagli assistenti tecnici autorizzati da StoneAge; (6) costi dei normali componenti e servizi legati alla manutenzione; (7) danni sostenuti durante lo scarico, la spedizione o il transito del Prodotto; o (8) il non aver effettuato le procedure di manutenzione periodiche consigliate elencate nel Manuale dell'operatore che accompagna il Prodotto.

5. **PROCEDURE DI MANUTENZIONE NECESSARIE.** Per avere diritto alla manutenzione prevista dalla garanzia, l'Utente finale deve: (1) segnalare il difetto del Prodotto all'entità presso la quale è stato acquistato il Prodotto (StoneAge o un Distributore) entro il Periodo di garanzia limitata specificato nella presente Garanzia limitata; (2) inviare la fattura originale per stabilire la proprietà e la data di acquisto; e (3) rendere disponibile il Prodotto a un assistente tecnico autorizzato da StoneAge affinché possa ispezionare e determinare la validità della copertura ai sensi della presente Garanzia limitata. La presente Garanzia limitata non si estende a nessun'altra persona o entità che non sia in grado di fornire una prova di acquisto originale da StoneAge o da un Distributore. Nessun Prodotto può essere restituito per ottenere credito o regolazione senza un previo permesso scritto da parte di StoneAge.

6. ESCLUSIONE DI GARANZIE IMPLICITE E ALTRI RIMEDI. SALVO QUANTO ESPRESSAMENTE DICHIARATO NEL PRESENTE DOCUMENTO (E NELLA MISURA MASSIMA CONSENTITA DALLA LEGGE APPLICABILE), STONEAGE CON LA PRESENTE ESCLUDE TUTTE LE ALTRE GARANZIE, ESPRESSE O IMPLICITE, INCLUSE SENZA LIMITAZIONE TUTTE LE GARANZIE IMPLICITE DI COMMERCIABILITÀ O DI IDONEITÀ A UNO SCOPO SPECIFICO, E QUALSIASI ALTRA GARANZIA, DICHIARAZIONE O PROMESSA CIRCA LA QUALITÀ, LE PRESTAZIONI O LA MANCANZA DI DIFETTI DEL PRODOTTO COPERTO DALLA PRESENTE GARANZIA LIMITATA. STONEAGE DECLINA INOLTRE OGNI INDENNITÀ IMPLICITA.

7. **LIMITAZIONE DI RESPONSABILITÀ.** L'Utente finale riconosce specificamente che il Prodotto può essere utilizzato a velocità e/o pressioni elevate, e che pertanto può essere intrinsecamente pericoloso se non utilizzato in modo corretto. L'Utente finale deve prendere dimestichezza con tutti i materiali di utilizzo forniti da StoneAge e deve in ogni momento utilizzare e richiedere ai suoi agenti, dipendenti e appaltatori di utilizzare tutti i dispositivi per la sicurezza e le protezioni necessari e appropriati e le procedure per l'utilizzo in sicurezza adeguate. In nessun caso StoneAge sarà responsabile per qualsiasi lesione a persone o danno a proprietà causati direttamente o indirettamente dall'utilizzo del Prodotto nel caso in cui l'Utente finale o qualsiasi agente, dipendente o appaltatore dell'Utente finale: (1) non utilizzi tutti i dispositivi di sicurezza e le protezioni necessari e appropriati e le procedure per l'utilizzo in sicurezza adeguate; (2) non mantenga in buone condizioni di funzionamento tali dispositivi di sicurezza e protezioni; (3) alteri o modifichi il Prodotto in qualsiasi modo senza previa approvazione scritta di StoneAge; (4) permetta l'utilizzo del Prodotto in condizioni più severe o oltre la capacità nominale rispetto a quanto specificato per il Prodotto; o (5) utilizzi altrimenti il Prodotto con negligenza. L'Utente finale deve indennizzare e sollevare StoneAge da qualsiasi responsabilità o obbligo contratti da o contro StoneAge, inclusi costi e spese legali, a o per conto di qualsiasi persona che abbia subito delle lesioni personali secondo tali modalità.

NELLA MISURA MASSIMA CONSENTITA DALLA LEGGE APPLICABILE, STONEAGE NON SARÀ RESPONSABILE PER NESSUN DANNO INDIRETTO, SPECIALE, ACCIDENTALE, CONSEQUENZIALE O A CARATTERE PUNITIVO (INCLUSI SENZA LIMITAZIONE PERDITA DI PROFITTI, PERDITA DI AVVIAMENTO, RIDUZIONE DEL VALORE, ARRESTO DI LAVORI, INTERRUZIONE DI ATTIVITÀ, NOLEGGIO DI PRODOTTO SOSTITUTIVO O ALTRE PERDITE COMMERCIALI ANCHE NELLA MISURA IN CUI TALI DANNI COSTITUIREBBERO DEI DANNI DIRETTI), IN RELAZIONE AL PRODOTTO STONEAGE COPERTO, O ALTRIMENTI IN RELAZIONE ALLA PRESENTE GARANZIA LIMITATA, A PRESCINDERE DAL FATTO CHE STONEAGE SIA STATA AVVISATA DELLA POSSIBILITÀ DI TALI DANNI.

RESTA INTESO CHE LA RESPONSABILITÀ DI STONEAGE, A TITOLO DI RESPONSABILITÀ CONTRATTUALE, EXTRA-CONTRATTUALE, AI SENSI DI UNA QUALSIASI GARANZIA, PER COMPORTAMENTO COLPOSO O ALTRIMENTI NON SUPERERÀ L'IMPORTO DEL PREZZO DI ACQUISTO PAGATO DALL'UTENTE FINALE PER IL PRODOTTO. LA RESPONSABILITÀ MASSIMA DI STONEAGE NON PUÒ SUPERARE, E IL RIMEDIO DELL'UTENTE FINALE È LIMITATO A (1) LA RIPARAZIONE O LA SOSTITUZIONE DELLA FABBRICAZIONE O DEL MATERIALE DIFETTOSO O, A DISCREZIONE DI STONEAGE, (2) IL RIMBORSO DEL PREZZO DI ACQUISTO, O (3) L'EMISSIONE DI UN CREDITO PER IL PREZZO DI ACQUISTO, E TALI RIMEDI SONO IL RIMEDIO INTERO ED ESCLUSIVO DELL'UTENTE FINALE.

TU, L'UTENTE FINALE, COMPRENDI E ACCETTI ESPRESSAMENTE CHE LE LIMITAZIONI DI RESPONSABILITÀ DI CUI SOPRA SONO PARTE DELLA CONSIDERAZIONE PER IL PREZZO DEL PRODOTTO STONEAGE DA TE ACQUISTATO.

Alcune giurisdizioni non consentono la limitazione o l'esclusione di responsabilità per alcuni danni, pertanto le limitazioni ed esclusioni riportate sopra potrebbero non applicarsi a te. La presente Garanzia limitata ti offre dei diritti legali specifici, e potresti inoltre avere altri diritti, variabili da giurisdizione a giurisdizione. Qualora una qualsiasi delle disposizioni della presente Garanzia limitata dovesse essere ritenuta non valida o non applicabile, tale non validità o non applicabilità non influenzerà la validità o applicabilità delle altre parti del presente documento.



1-866-795-1586 • www.STONEAGETOOLS.com
© 2026 StoneAge, Inc. Tutti i diritti riservati