VENUS® LOCK M



REGOLAMENTO (UE) 305/2011 CPR

PATENTED PATENTIERT

* Until 2" - Bis 2"
EN 331

NF ROB - GAZ

art. 1210	VENUS M/M anti-tampering lockable valve in the closed position from 1/2" to 2" + DN50C (2" 1/4) VENUS Kugelhahn M/M mit verriegelbarem und aufbruchsicherem Hebel 1/2" - 2" + DN50C (2"1/4)

New anti-tampering blocking system FASTLOCK: simple and fast.

Neues aufbruchsicheres Sperrsystem FASTLOCK – einfach und schnell zu bedienen.



With little pressure the valve can be sealed in the closed (OFF) position.

Eine leichte Druckausübung genügt und der Kugelhahn wird in Off-Position gesperrt.



The valve can be protected from tampering and/or accidental operation.

Der Kugelhahn ist folglich vor einem Aufbruch und/oder einer unbeabsichtigten Betätigung geschützt.



ICIM UNI EN ISO 9001: 2008
ICIM ISO 14001:2004

VENUS® LOCK M

SECTION / QUERSCHNITT

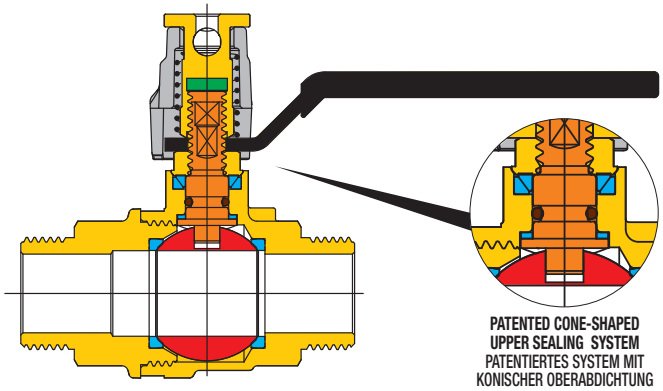

LIST OF COMPONENTS: description/materials/treatments TEILELISTE: Beschreibung / Werkstoffe / Behandlungen		
Body and threaded end Gehäuse und Gewindemuffe		**CW617N (Pb ≤ 2,2% DIN 50930T6)**
Gland Stopfbuchse		**CW617N (Pb ≤ 2,2% DIN 50930T6)**
Stem Betätigungsspindel		**CW617N (Pb ≤ 2,2% DIN 50930T6)**
Chromium pl. polished ball Blank verchromte Kugel		**CW617N (Pb ≤ 2,2% DIN 50930T6)**
Seats Dichtungen		**PTFE**
Stem packing O-ring O-Ring Schaltwellenabdichtung		**NBR**
Operating device Betätigungselement		**zinc plated steel** / Zinkstahl
Fixing screw Befestigungsmutter		**CW614N**
Blocking system Sperrsystem		**aluminium alloy** / Alu-Legierung
Spring Feder		**stainless steel AISI302** / Edelstahl AISI 302
Surface treatment Außenbehandlung	-	**Brilliant nickel-plating, two colours** glänzend vernickelte Oberfläche, zweifarbig

DIMENSIONS / ABMESSUNGEN

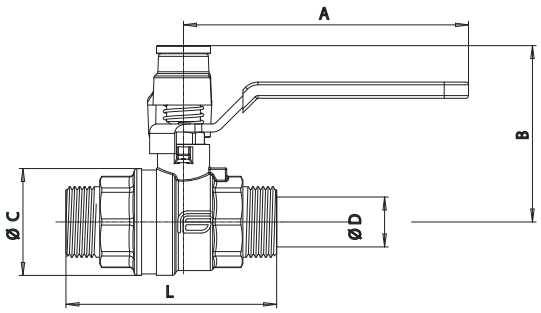

VALVE DIMENSIONS PER TYPE AND SIZE KUGELHAHNGRÖSSE NACH TYP UND MASS											
nominal diameter mm Nenndurchmesser mm	12	15	20	25	32	40	50C*				
size in inches Zoll Abmessung	1/2"	3/4"	1"	1"1/4	1"1/2	2"	2"1/4				
Ø D bore mm Ø D durchgang mm	12,4	18,4	22,4	30,5	32	40	40				
A mm	85	105	105	130	130	130	175				
B mm	57,5	65,5	69,5	84,5	84,5	90,5	90,5				
Ø C mm	31,5	39,5	48	59,5	59,5	72	72				
L mm	58	78	85	95	120	135	155				

* Special thread SROB100-NF (not GAS ISO)
* Gewinde gemäß SROB100 - NF (nicht GAS ISO).

TECHNICAL FEATURES:
Temperature limits: for gas from –20°C to +60°C
Pressure limits: for Gas 500 mbar (0,5 bar)

Application fields:
The VENUS M/M series is particularly recommended in gas installations.

Threaded end connections:
• Standard male according to ISO 228.

Operation devices:
Anti-tampering steel lever, Auminium T-handle.

SPECIFIC FEATURES:

- The VENUS LOCK M valve is full bore up to 1" 1/4 and conforms to the norm EN 331 e NF XPE 29 – 135 for gas installations.
  Its construction guarantees excellent reliability at low and very low pressures which are typical in gas installations.
  The new anti-tampering blocking system LOCK. With a little pressure, a padlock can be inserted so that the valve can be locked in the closed (OFF) position.
- Stem: anti blow out.
- Mo maintanance required. Disassembly of the valve and comoponents is prohibited.
- 1 anti-friction seal
- 2 anti-friction self-adjusting cone shaped seals, in PTFE - medium and low pressure.
- 1 O-Ring NBR low pressure.
- The VENUS LOCK M series complies to the regulation (UE) 305/2011 CPR (Building Material)

All the valves comply with the regulation CE 2014/68/CE and are tested 100% on pneumatic seal with electronic control.

ALLGEMEINE DATEN DER STANDARDAUSFÜHRUNG:
Temperaturbereich: für Gas von -20°C bis +60°C
Betriebsdruck: für Gas 500 mbar (0,5 bar)

Anwendungsbereich:
Der Kugelhahn mit zwei Verschraubungen für Gas Installationen.

Gewindeanschlüsse:
• standardaußengewinde G mit Flachdichtung – Innengewinde nach ISO 228.

Betätigungselemente:
hebel aus Zinkstahl, aufbruchsicher verriegelbar, Alu-Flügelgriff.

SONSTIGE VORTEILE DER STANDARDAUSFÜHRUNG:

- Der Kugelhahn VENUS LOCK M ist mit vollem Durchgang bis DN 1 1/ 4" und wurde in Übereinstimmung mit den Vorschriften EN 331 und NF XPE 29-135 (DN50C ist ein 2"1/4 gemäß SROB100 NF) über Gerätesteuerventile mit zwei flachen Anschlussstutzen für Gebäudegasanlagen konzipiert. Dank seiner baulichen Eigenschaften gewährleistet es eine hohe Betriebssicherheit bei sehr niedrigem und niedrigem Druck, was ein typisches Merkmal der Gasanlagen ist. Das verriegelbare und aufbruchsichere patentgeschützte System LOCK ist bedienungsleicht und schnell und ermöglicht durch eine einfache Druckausübung die Verriegelung des Kugelhahns in geschlossener Position.
- Ausblasesicherheitsspindel.
- Wartung nicht zulässig. Die Demontage von Kugelhahnteilen ist untersagt.
- 1 reibungsverhindernde Dichtung dient der automatischen Abdichtung beim Hochdruck.
- 2 konische selbstnachstellende PTFE gegen PTFE Dichtungen sind verschleißfrei und bilden die zweite Abdichtung beim Niederdruck.
- 1 O-Ring aus NBR ist für die Luftabdichtung bei sehr geringem Druck und Vakuum geeignet.
- Die Baureihe, VENUS LOCK M hielt mit der Regelung (UE) 305/2011 CPR (Baustoff) ein

Alle Kugelhähne berücksichtigen die EG-Richtlinie 2014/68/EG und werden 100% mit einem Verfahren kontrolliert, das eine elektronisch gesteuerte Luftdichtheitsprüfung vorsieht.