KIT SERBATOIO OLIO A DISTANZA - REMOTE OIL TANK KIT COD.42719

1808617

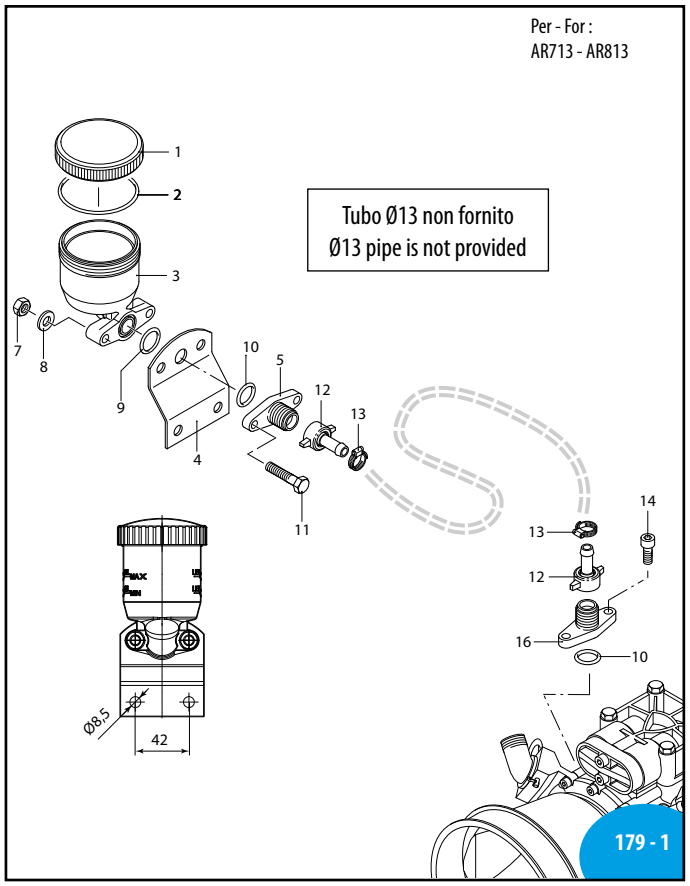

SL00372-LS

Pos	Cod.	Descrizione		Description	Q.ty	Note
1	750052	Tappo	Rosso	Plug	1	
2	1040060	Guarnizione OR	072,69x2,62	O-ring	1	
3	680031	Serbatoio		Tank	1	
4	751470	Staffa		Bracket	1	
5	800695	Flangia		Flange	1	
7	380240	Dado	M8	Nut	2	
8	380241	Rondella		Washer	2	
9	390180	Guarnizione OR	018,72x2,62	O-ring	1	
10	480440	Guarnizione OR	017,13x2,62	O-ring	2	
11	621780	Vite	TE M8x40	Screw	2	C_{10}
12	110130	Girello	1/2"	Ring nut	2	
13	1140690	Fascetta		Clamp	2	
14	180030	Vite	TCEI M8x20	Screw	2	C_{20}
16	800695	Flangia		Flange	1	

sp_kit_serbatoio_OLIO_DISTANZA.pdf

KIT SERBATOIO OLIO A DISTANZA - REMOTE OIL TANK KIT COD.42720

758613

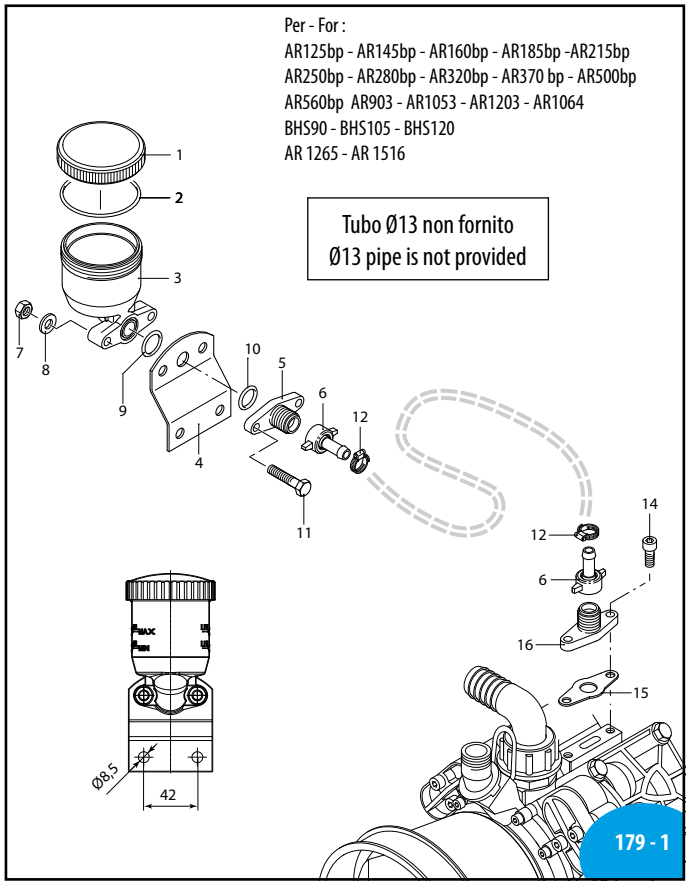

SL00371-LS

Pos	Cod.	Descrizione		Description	Q.ty	Note
1	750052	Tappo	Rosso	Plug	1	
2	1040060	Guarnizione OR	072,69x2,62	O-ring	1	
3	680031	Serbatoio		Tank	1	
4	751470	Staffa		Bracket	1	
5	800695	Flangia		Flange	1	
6	110130	Girello	1/2"	Ring nut	2	
7	380240	Dado	M8	Nut	2	
8	380241	Rondella		Washer	2	
9	390180	Guarnizione OR	018,72x2,62	O-ring	1	
10	480440	Guarnizione OR	017,13x2,62	O-ring	1	
11	621780	Vite	TE M8x40	Screw	2	C_{10}
12	1140690	Fascetta		Clamp	2	
14	180030	Vite	TCEI M8x20	Screw	2	C_{20}
15	750040	Guarnizione		Gasket	1	
16	800697	Flangia		Flange	1	

Kit applicazioni
Application kits

ANNOVIREVERBERI

KIT SERBATOIO OLIO A DISTANZA - REMOTE OIL TANK KIT COD.42721

2248620

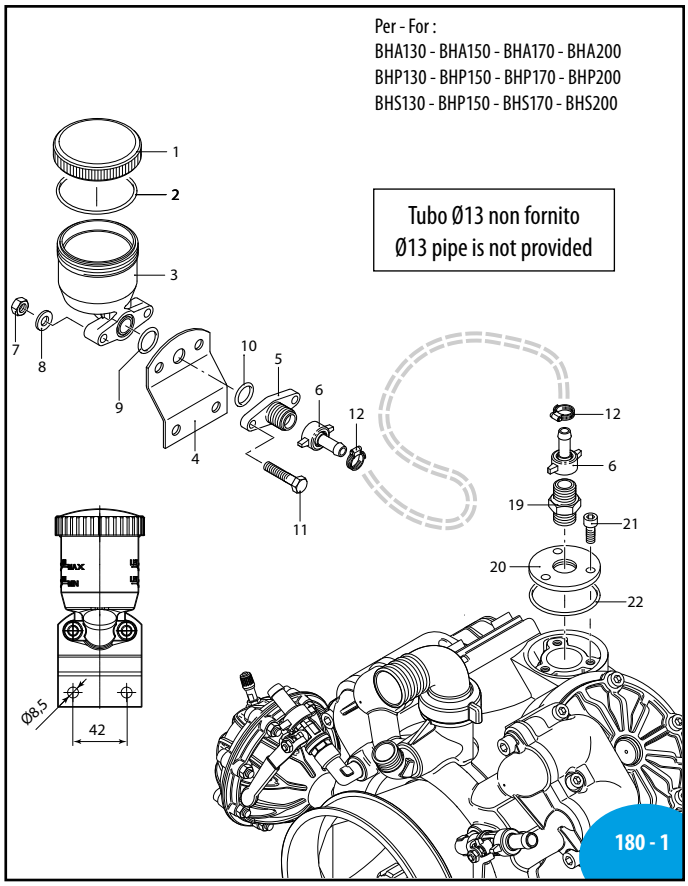

Pos	Cod.	Descrizione		Description	Q.ty	Note
1	750052	Tappo	Rosso	Plug	1	
2	1040060	Guarnizione OR	Ø72,69x2,62	O-ring	1	
3	680031	Serbatoio		Tank	1	
4	751470	Staffa		Bracket	1	
5	800695	Flangia		Flange	1	
6	110130	Girello	1/2"	Ring nut	2	
7	380240	Dado	M8	Nut	2	
8	380241	Rondella		Washer	2	
9	390180	Guarnizione OR	Ø18,72x2,62	O-ring	1	
10	480440	Guarnizione OR	Ø17,13x2,62	O-ring	1	
11	621780	Vite	TE M8x40	Screw	2	C_{10}
12	1140690	Fascetta		Clamp	2	
19	961350	Raccordo	3/8"G - 1/2" GM-M	Fitting	1	◔
20	2240500	Flangia		Flange	1	
21	180030	Vite	TCEI M8x20	Screw	3	C_{20}
22	100410	Guarnizione OR	Ø34,6x2,62	O-ring	1	

SL00374-LS

sp_kit_serbatoio_OLIO_DISTANZA.pdf

KIT SERBATOIO OLIO A DISTANZA - REMOTE OIL TANK KIT COD.42722

1888621

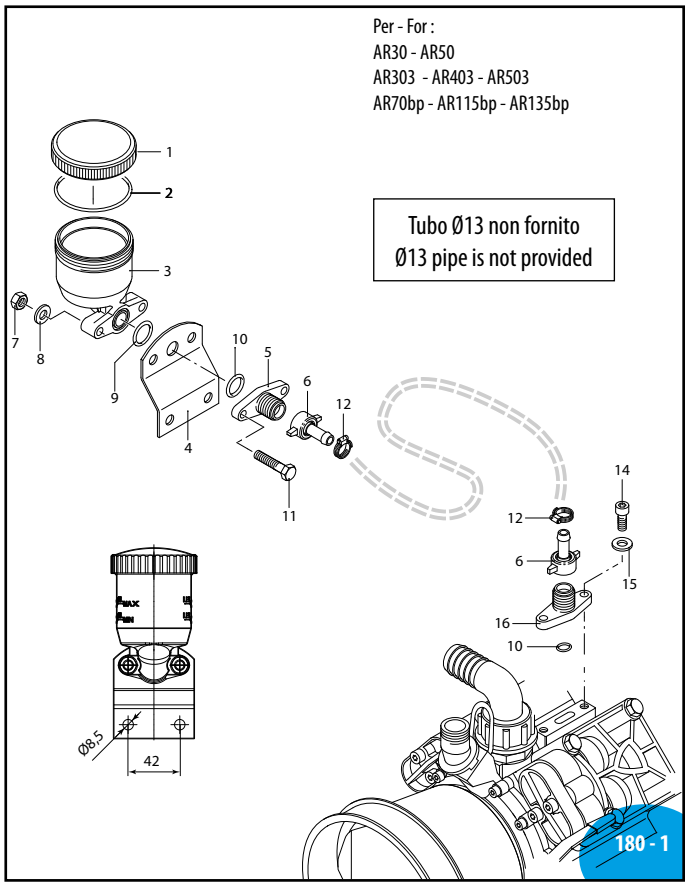

Pos	Cod.	Descrizione		Description	Q.ty	Note
1	1040320	Tappo	Rosso	Plug	1	
2	650920	Guarnizione OR	053,65x2,62	O-ring	1	
3	1800330	Serbatoio		Tank	1	
4	751470	Staffa		Bracket	1	
5	800695	Flangia		Flange	1	
6	110130	Girello	1/2"	Ring nut	2	
7	380240	Dado	M8	Nut	2	
8	380241	Rondella		Washer	2	
9	390180	Guarnizione OR	018,72x2,62	O-ring	1	
10	480440	Guarnizione OR	017,13x2,62	O-ring	2	
11	621780	Vite	TE M8x40	Screw	2	C_{10}
12	1140690	Fascetta		Clamp	2	
14	780330	Vite	TCEI M8x20	Screw	2	C_{20}
15	550331	Rondella	Z/B	Washer	2	
16	800696	Flangia		Flange	1	

SL00373-LS

2020 Annovi Reverberi Spa

KIT SERBATOIO OLIO A DISTANZA - REMOTE OIL TANK KIT COD.42723

3128607

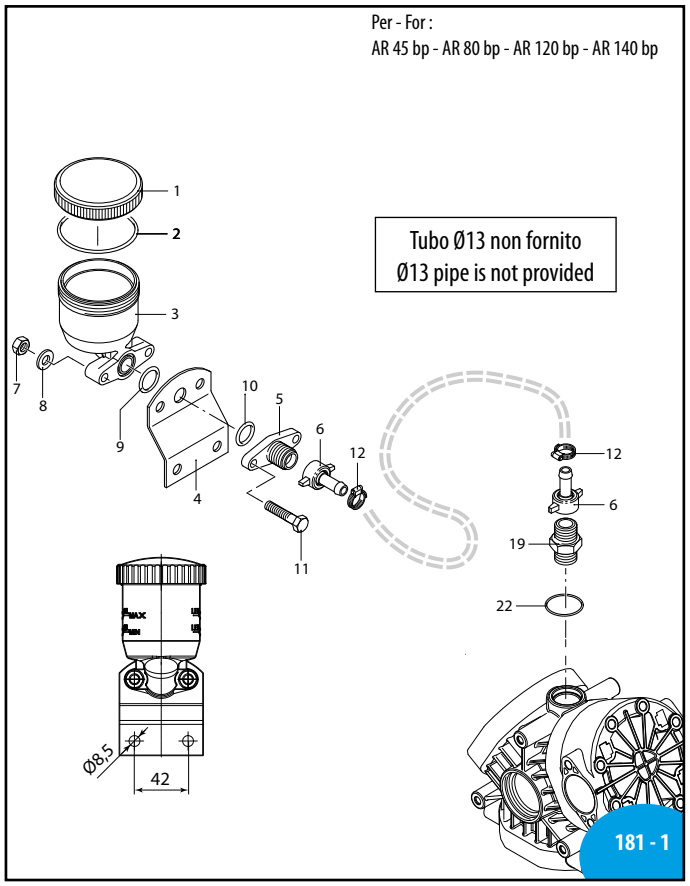

SL00375-LS

Pos	Cod.	Descrizione		Description	Q.ty	Note
1	1040320	Tappo	Rosso	Plug	1	
2	650920	Guarnizione OR	Ø53,65x2,62	O-ring	1	
3	1800330	Serbatoio		Tank	1	
4	751470	Staffa		Bracket	1	
5	800695	Flangia		Flange	1	
6	110130	Girello	1/2"	Ring nut	2	
7	380240	Dado	M8	Nut	2	
8	380241	Rondella		Washer	2	
9	390180	Guarnizione OR	Ø18,72x2,62	O-ring	1	
10	480440	Guarnizione OR	Ø17,13x2,62	O-ring	1	
11	621780	Vite	TE M8x40	Screw	2	C_{10}
12	1140690	Fascetta		Clamp	2	
19	3120770	Raccordo	3/4" G - 1/2" GM-M	Fitting	1	C_{10} Inox
22	651110	Guarnizione		Gasket	1	

sp_kit_serbatoio_OLIO_DISTANZA.pdf

KIT SERBATOIO OLIO A DISTANZA - REMOTE OIL TANK KIT COD.42786

3288603

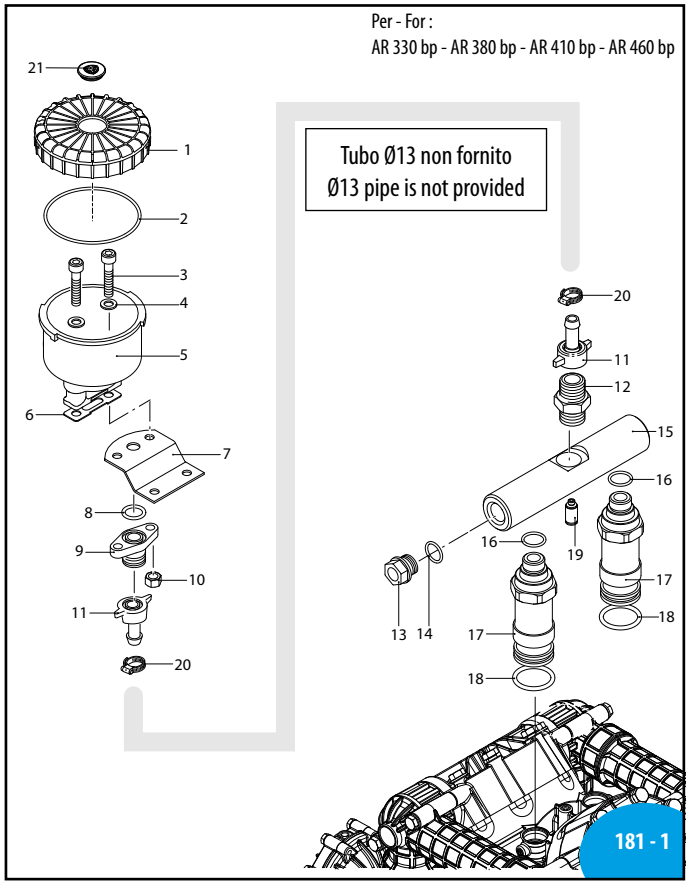

SL00376-DQ

Pos	Cod.	Descrizione		Description	Q.ty	Note
1	751180	Tappo	Nero	Plug	1	
2	1980340	Guarnizione OR	Ø83,8x2,62	O-ring	1	
3	380410	Vite	TE M8x40	Screw	2	
4	380241	Rondella		Washer	2	
5	751170	Serbatoio		Tank	1	
6	750040	Guarnizione		Gasket	1	
7	751470	Staffa		Bracket	1	
8	480440	Guarnizione OR	Ø17,13x2,62	O-ring	1	
9	800695	Flangia		Flange	1	
10	380240	Dado	M8	Nut	2	
11	110130	Girello	1/2"	Ring nut	2	
12	961350	Raccordo	3/8" G - 1/2" GM-M	Fitting	1	C_{10} Inox
13	2841240	Tappo		Plug	1	
14	740290	Guarnizione OR	Ø14x1,78	O-ring	1	
15	3040680	Condotto		Conduit	1	
16	740290	Guarnizione OR	Ø14x1,78	O-ring	1	
17	3040670	Colonnetta		Column	2	
18	3040590	Guarnizione OR	Ø22x3	O-ring	2	
19	3040490	Raccordo		Fitting	1	
20	1140690	Fascetta		Clamp	2	
21	751780	Tappo	indicazioni	Plug	1	