ANNOVIREVERBERI

COD. 1568 - COD. 1569 - COD. 1570 - COD. 5349 - COD. 55371 - COD. 55378 KIT APPL. IDM

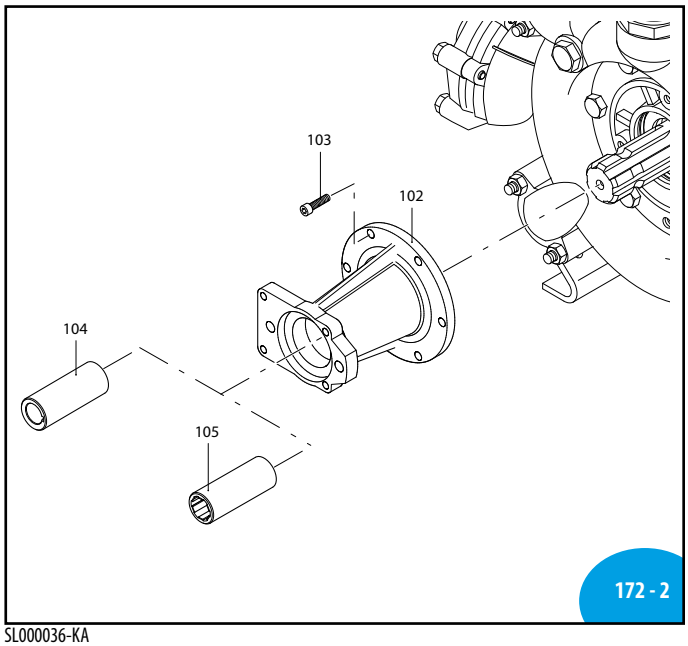

SL000036-KA

Pos	Cod.	Descrizione		Description	Q.ty	Note
102	6258	Flangia		Flange	1	COD. 55371-55378 ●
	760270	Flangia		Flange	1	COD.1568-1569-1570-5349 ▲
103	620320	Vite	TE M10x30	Screw	6	COD. 55371 C40 ●
	540310	Vite	TCEI M10x40	Screw	6	COD.1568-1569-1570-5349-55378 ▲
104	750530	Giunto		Coupling	1	COD. 1568-55378 ●▲
	750540	Giunto		Coupling	1	COD. 1569 - 55371 ●▲
	750600	Giunto		Coupling	1	COD. 1570 ▲
105	750690	Giunto		Coupling	1	COD. 5349 ▲

▲ Per pompe tipo - For pumps type :
AR 125 bp - AR 145 bp - AR 160 bp - AR 185 bp
AR 215 bp - AR 250 bp - AR 280 bp - AR 320 bp TWIN
AR 370 bp TWIN - AR 500 bp TWIN - AR 560 bp TWIN
Casappa - White hidraulics - Danfoss

● Per pompe tipo - For pumps type :
AR245bp - AR275bp - AR 330 bp - AR 410 bp - AR 460 bp - Sauer Danfoss

▲ MI 92002 istruzioni montaggio

COD. 5327 Ø25mm - COD. 5312 Ø1" KIT APPLICAZIONE IDM

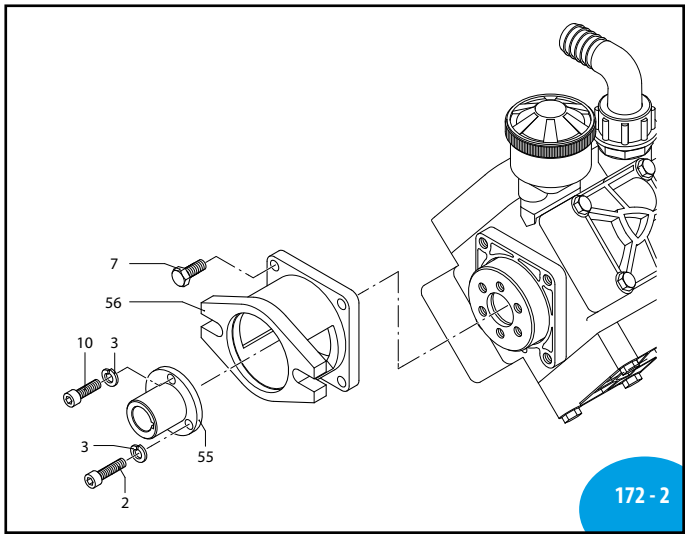

UN980020-CD

Pos	Cod.	Descrizione		Description	Q.ty	Note
2	160671	Vite	TCEI M10x25	Screw	3	C40
3	200231	Rondella		Washer	3	
7	160670	Vite	TE M10x25	Screw	4	C40
10	620470	Vite	TCEI M10x20	Screw	3	C40
55	6693	Giunto	Ø25mm	Coupling	1	COD. 5327
	6682	Giunto	Ø1"	Coupling	1	COD. 5312
56	6211	Flangia		Flange	1	

Per pompe tipo - For pumps type :
AR 30 - AR 50 - AR 303 - AR 403 - AR 503 - AR 713 - AR 813 - AR 903 - AR 1053 - AR 1064
AR 1203 - AR 1516 - BHS 90 - BHS 105 - BHS 120
Char-lynn - Eaton - Danfoss - Salami

COD. 5341 - COD. 5350 - KIT APPLICAZIONE IDM

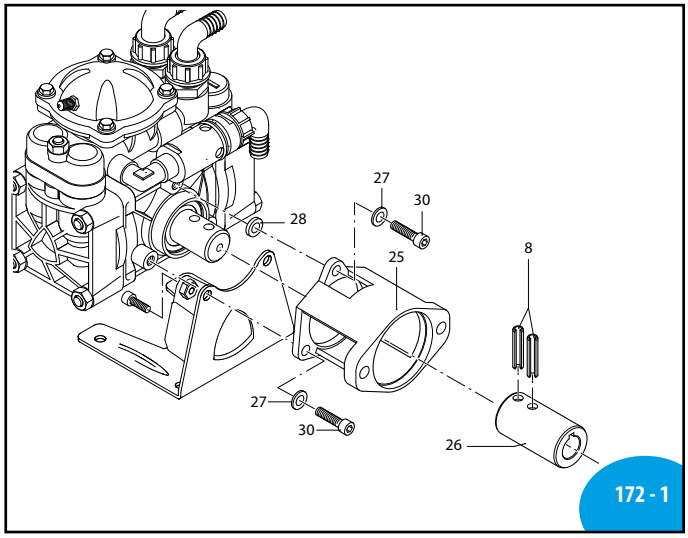

UN980018-ME

sp_kit_IDM_IDP.pdf

Pos	Cod.	Descrizione		Description	Q.ty	Note
8	550290	Spina		Pin	2	
25	550890	Flangia		Flange	1	
26	550900	Giunto		Coupling	1	COD. 5341
	550990	Giunto		Coupling	1	COD. 5350
27	200233	Rondella		Washer	3	
28	551060	Distanziale		Spacer	1	
30	540301	Vite	TCEI M10x30	Screw	3	Geomet C40

Per pompe tipo - For pumps type :
AR 70 bp - AR 115 bp - AR 135 bp
Casappa - White Hidraulics - Danfoss

GM20130319

2021 Annovi Reverberi Spa

COD. 55372 - 55353 - KIT APPLICAZIONE IDM

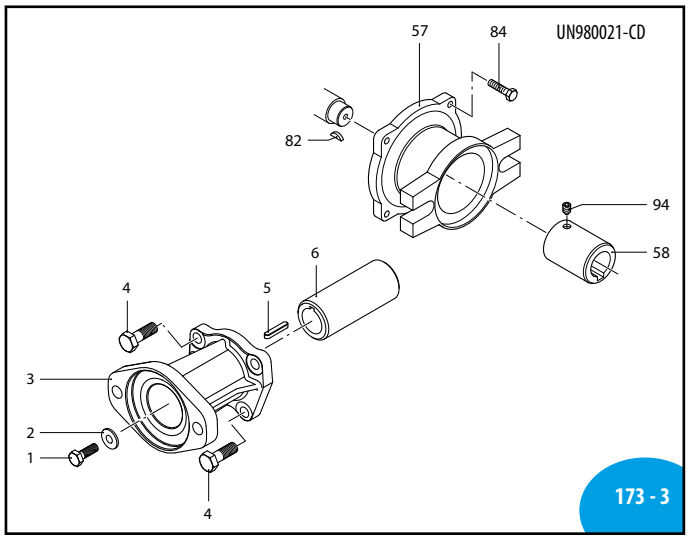

ST000176-CV

Pos	Cod.	Descrizione		Description	Q.ty	Note
1	740450	Vite	TE M6x18	Screw	1	●
2	391470	Rondella		Washer	1	Inox ●
3	3120700	Flangia		Flange	1	●
4	620320	Vite	TE M10x30	Screw	4	●
5	2280950	Linguetta		Key	1	●
6	3120710	Giunto		Coupling	1	●
57	6242	Flangia		Flange	1	▲
58	6209	Giunto		Coupling	1	▲
82	800590	Linguetta		Key	1	▲
84	390430	Vite	TE M6x25	Screw	4	C_{10} ▲
94	800750	Vite	M8x8	Screw	1	C_{10} ▲

● **cod. 55372** Per pompe tipo - For pumps type:
AR 45 bp - AR 80 bp
Danfoss - White hidraulics

▲ **cod. 55353** Per pompe tipo - For pumps type:
CRD11 - AR 202 - AR 252
Casappa - Dowty - Turolla - Gmm - Danfoss - Plessey - White hidraulics

COD.55373 - COD.55375 - COD.55376 KIT APPLICAZIONE IDM

55376, 55375, 55373

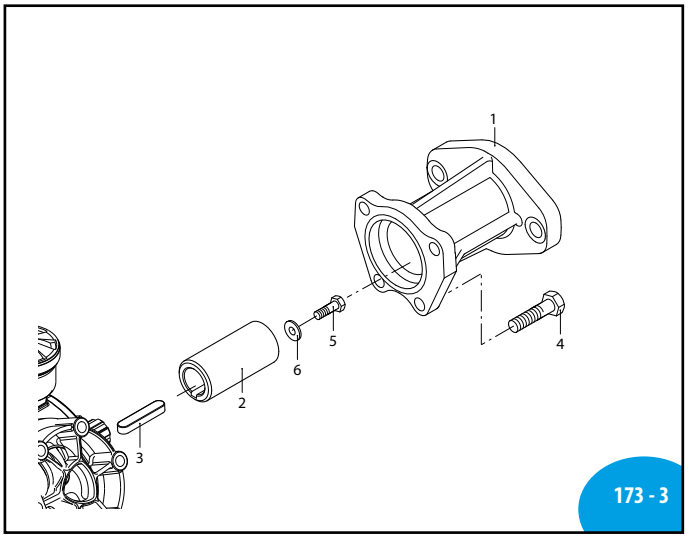

SL000368-LR

Pos	Cod.	Descrizione		Description	Q.ty	Note
1	3120700	Flangia		Flange	1	○▲●
2	3460300	Giunto		Coupling	1	▲
	3120780	Giunto		Coupling	1	○
	3460410	Giunto		Coupling	1	●
3	2280950	Linguetta		Key	1	○
	2680480	Linguetta		Key	1	▲●
4	620320	Vite	TE M10x30	Screw	4	○▲●
5	740450	Vite	TE M6x18	Screw	1	○▲●
6	391470	Rondella		Washer	1	○

▲ **COD. 55373** Per pompe tipo - For pumps type:
AR 120 LFP / bp SP - AR 140 LFP / bp SP

○ **COD. 55375** Per pompe tipo - For pumps type:
AR 45 LFP / bp SP - AR 80 LFP / bp SP

● **COD. 55376** Per pompe tipo - For pumps type:
AR 120 LFP / bp SP - AR 140 LFP / bp SP

COD.55387 KIT APPLICAZIONE IDM

55387

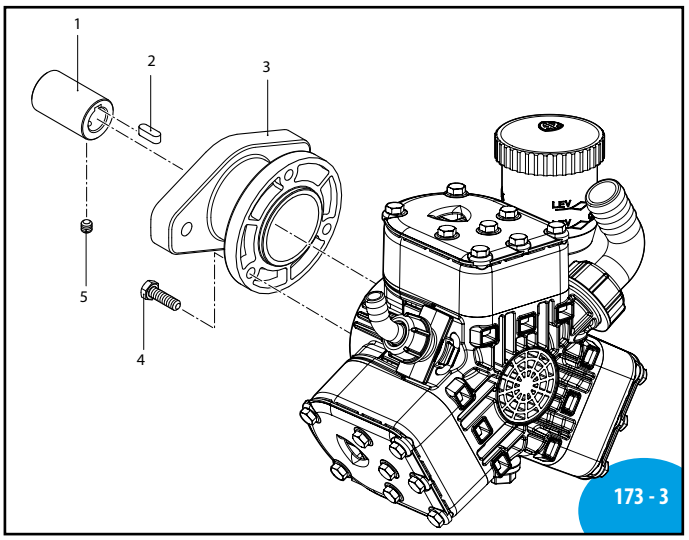

AR191210-ML

Pos	Cod.	Descrizione		Description	Q.ty	Note
1	3340690	Giunto		Coupling	1	
2	1200450	Linguetta		Key	1	
3	3340700	Flangia		Flange	1	
4	130610	Vite	TE M6x20	Screw	3	
5	820440	Vite	M6x6	Screw	1	

COD. 55387 Per pompe tipo - For pumps type:
AR 20 LFP / bp SP - AR 25 LFP / bp SP

ANNOVIREVERBERI



2021 Annovi Reverberi Spa

COD. 5335 - KIT APPLICAZIONE IDP

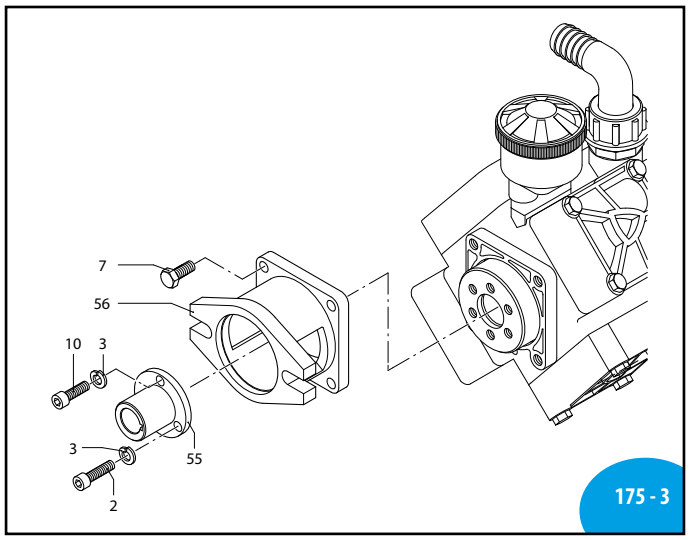

Pos	Cod.	Descrizione		Description	Q.ty	Note
2	160671	Vite	TCEI M10x25	Screw	3	C_{40}
3	200231	Rondella		Washer	3	
7	160670	Vite	TE M10x25	Screw	4	
10	620470	Vite	TCEI M10x20	Screw	3	C_{40}
55	6682	Giunto		Coupling	1	
56	6256	Flangia		Flange	1	C_{40}

Per pompe tipo - For pumps type :
AR 30 - AR 50 - AR 303 - AR 403 - AR 503 - AR 713 - AR 813 - AR 903 - AR 1053 - AR 1064
AR 1203 - AR 1516 - BHS 90 - BHS 105 - BHS 120
Casappa - Salami

UN980020-CD

COD. 55351 - COD. 55370 KIT APPLICAZIONE IDP

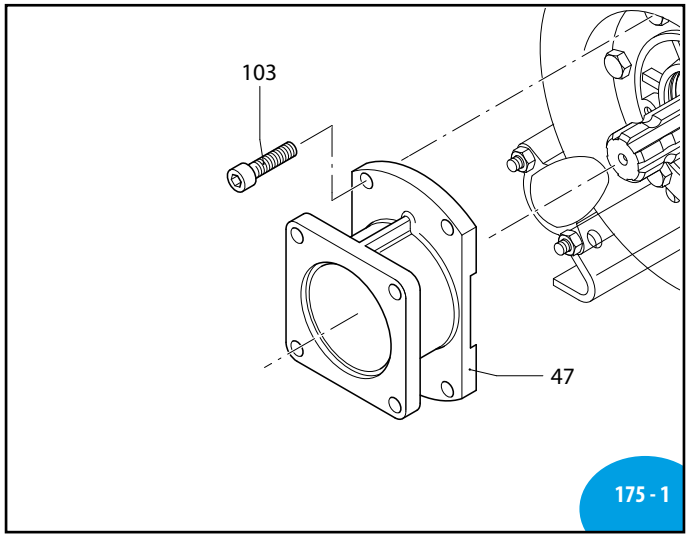

Pos	Cod.	Descrizione		Description	Q.ty	Note
47	6243	Flangia		Flange	1	COD.55351 ▲
	6257	Flangia		Flange	1	COD.55370 ●
103	540310	Vite	TCEI M10x40	Screw	4	COD.55351 ▲C_{10}
	620320	Vite	TE M10x30	Screw	6	COD.55370 ●C_{10}

▲ Per pompe tipo - For pumps type:
AR 125 bp - AR 145 bp - AR 160 bp - AR 185 bp
AR 320 bp TWIN - AR 370 bp TWIN Ama

● Per pompe tipo - For pumps type:
AR 330 bp - AR 410 bp - AR 460 bp Ama

SL000042-KA

COD. 55358 - KIT APPLICAZIONE IDP

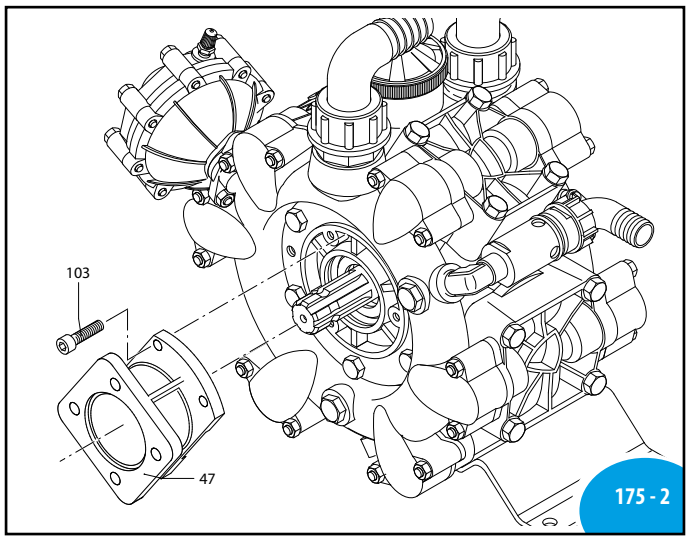

Pos	Cod.	Descrizione		Description	Q.ty	Note
47	6245	Flangia		Flange	1	
103	540310	Vite	TCEI M10x40	Screw	4	C_{10}

Per pompe tipo - For pumps type:
AR 215 bp - AR 250 bp - AR 280 bp - AR 320 bp - AR 370 bp - AR 500 bp TWIN - AR 560 bp TWIN
Ama - Bima - Hydr-App

SL000040-KA

ANNOVIREVERBERI

COD. 55352 - KIT APPLICAZIONE IDP

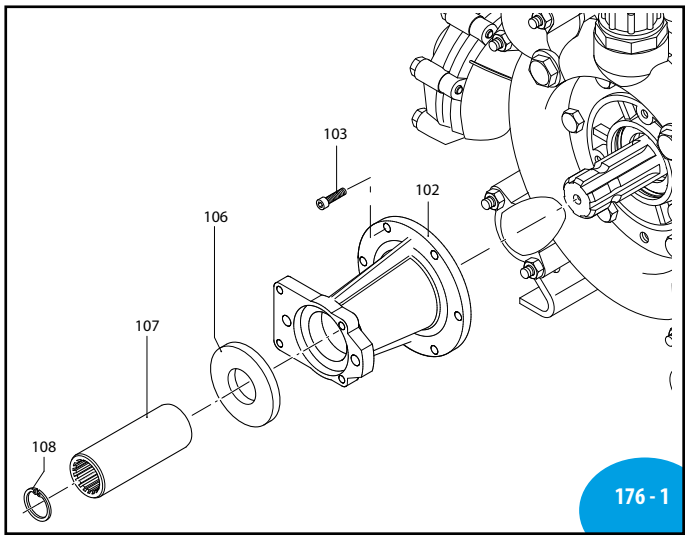

SL000038-KA

sp_kit_IDM_IDP.pdf

Pos	Cod.	Descrizione		Description	Q.ty	Note
102	760270	Flangia		Flange	1	
103	540310	Vite	TCEI M10x40	Screw	6	C_{40}
106	760420	Centraggio		Ring	1	
107	760290	Giunto		Coupling	1	
108	760260	Anello	seeger Øi 31	Ring	1	

Per pompe tipo - For pumps type :
AR 125 bp - AR 145 bp - AR 160 bp - AR 185 bp - AR 215 bp - AR 250 bp - AR 280 bp
AR 320 bp TWIN - AR 370 bp TWIN - AR 500 bp TWIN - AR 560 bp TWIN
Casappa - Dowty - Salami - Turolla - Gmm - Plessey - Lamborghini

2021 Annovi Reverberi Spa