ANNOVIREVERBERI



2020 Annovi Reverberi Spa

AR 320 bp TWIN TOP - AR 370 bp TWIN TOP

	C/C NBR	C/C BLUEFLEX	C/F ø 32 NBR	C/F ø 32 BLUEFLEX
AR 320 bp AP Twin Top	1275	32065	1276	32066
AR 370 bp AP Twin Top	1279	32069	1280	32070

CM 768613

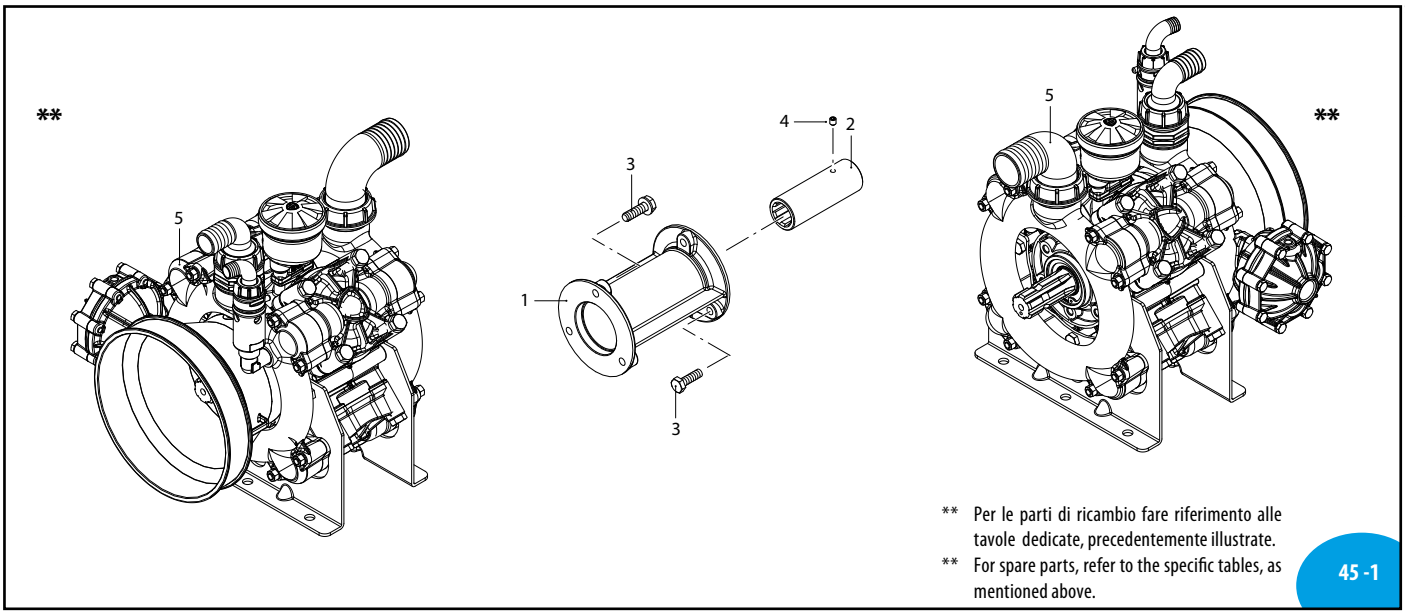

** Per le parti di ricambio fare riferimento alle tavole dedicate, precedentemente illustrate.
** For spare parts, refer to the specific tables, as mentioned above.

45 -1

sp_ar320bptwin_top_ar370bptwin_top.pdf

AR000385-FM

DI 768510

Pos	Cod.	Descrizione	Description	Q.ty	Note
1	751320	Flangia	Flange	1	
2	761040	Giunto 1"3/8(F)Z=6 45°	Coupling	1	marcato 4 + O
3	620321	Vite TE M10x30	Screw	6	Geomet C35 C10
4	800750	Vite M8x8	Screw	1	
	1209	Pompa AR 160 bp AP C/C	Pump	2	AR320bp Twin Top
	32034	Pompa AR 160 bp AP C/C BlueFlex™	Pump	2	AR320bp Twin Top BF
	1233	Pompa AR 160 bp AP C/F	Pump	1	AR320bp Twin Top
	32035	Pompa AR 160 bp AP C/F BlueFlex™	Pump	1	AR320bp Twin Top BF
	1210	Pompa AR 185 bp AP C/C	Pump	2	AR370bp Twin Top
	32038	Pompa AR 185 bp AP C/C BlueFlex™	Pump	2	AR370bp Twin Top BF
	1234	Pompa AR 185 bp AP C/F	Pump	1	AR370bp Twin Top
	32039	Pompa AR 185 bp AP C/F BlueFlex™	Pump	1	AR370bp Twin Top BF

MI 91404

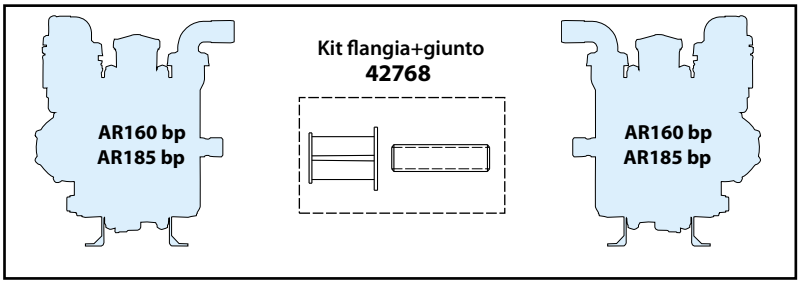

CM 758615

Warning! Shaft timing
Attention! Mise en phase vilebrequins
Achtung! Wellen-steuerzeiten
Attenzione! Fasatura alberi
Atencion! Calibracion ejes

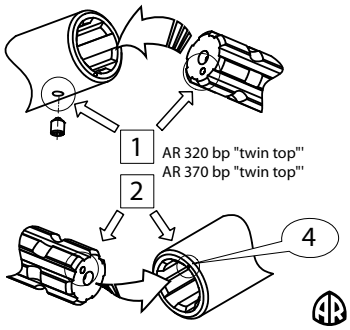

ATTENZIONE ! Montare gli alberi con la marcatura e il foro di fasatura sul lato opposto della flangia. Far coincidere la punzonatura sul giunto, con il foro di fasatura dell'albero.

WARNING! Fit the shafts with the marking and the locator hole on the end opposite the flange. Align the punched marking on the coupling with the locator hole in the shaft.

ATTENZIONE ! Prima dell'accoppiamento spruzzare lo spray D-321R sui terminali degli alberi e all'interno del giunto. Lasciare asciugare e quindi lubrificare con grasso P40.

WARNING! Before connecting, spray D-3213 onto the ends of the shafts and inside the coupling. Leave to dry then apply P40 grease.