ANNOVIREVERBERI

AR 320 bp TWIN BlueFlex™ - AR 370 bp TWIN BlueFlex™

CM 768602

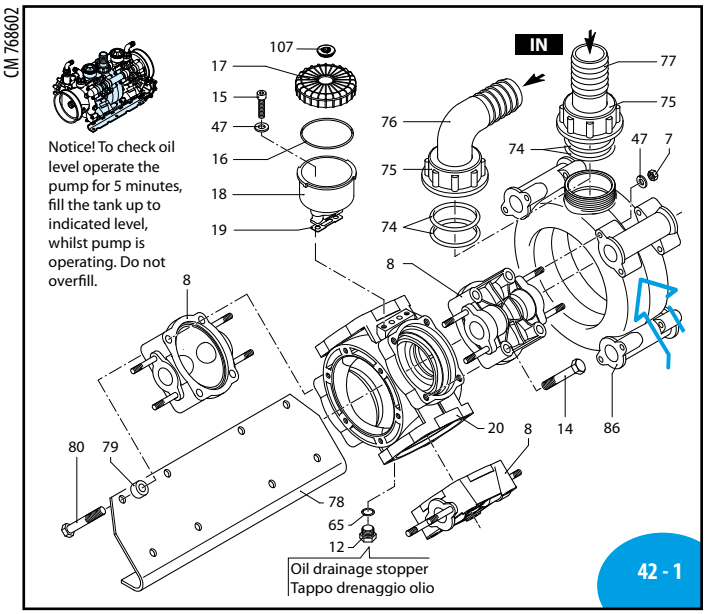

AR990005-MN

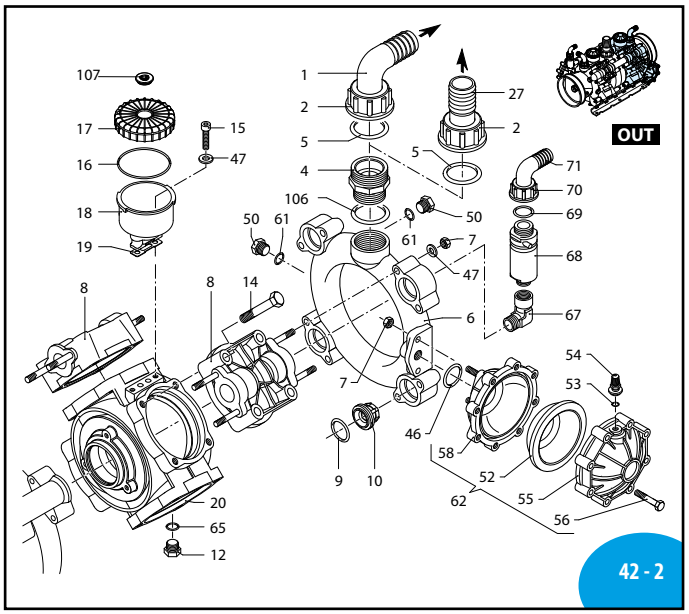

AR990006-MN

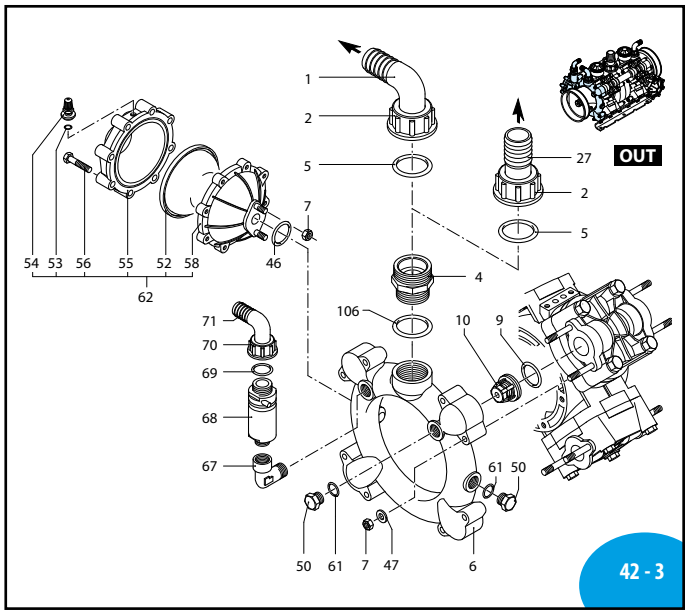

UN990007-IC

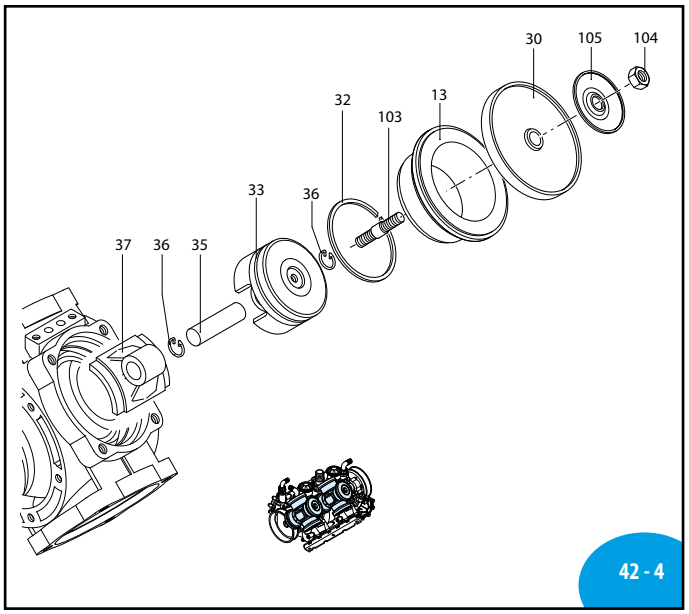

AR000128-MN

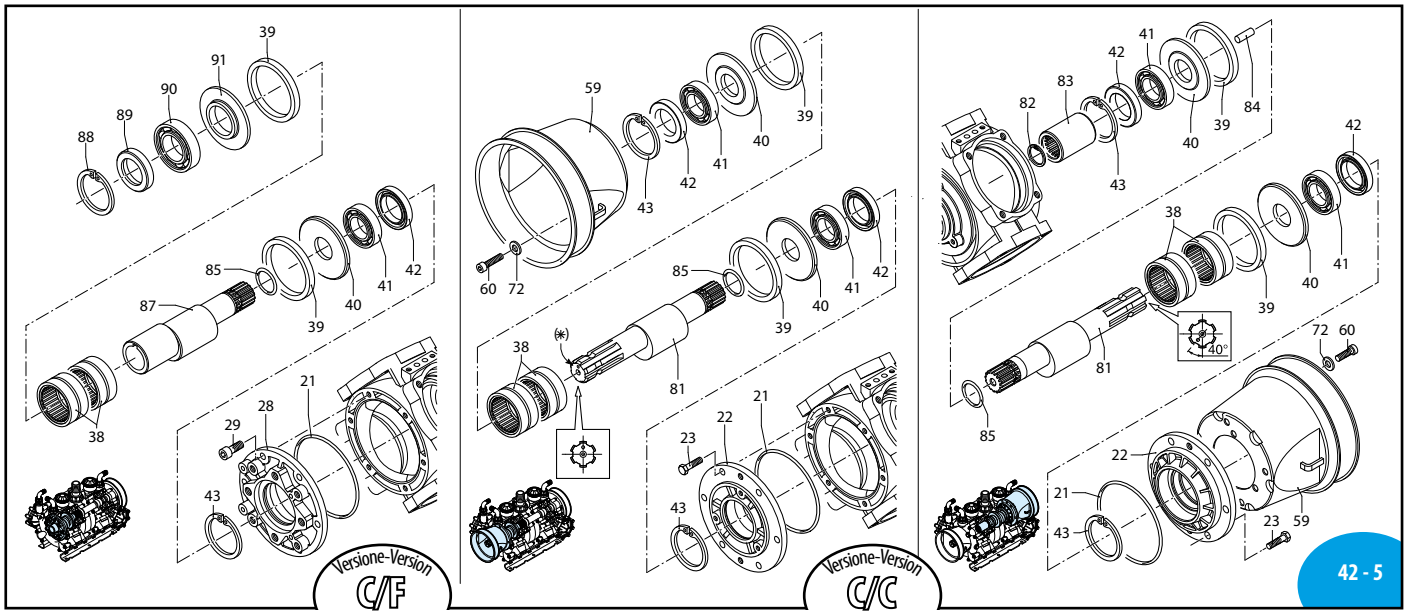

UN001219-IB

MI 91404

2020 Annovi Reverberi Spa

AR 320 bp TWIN BlueFlex™ - AR 370 bp TWIN BlueFlex™

	C/C	C/F Ø32
AR 320 bp Twin BlueFlex™	32057	32058
AR 370 bp Twin BlueFlex™	32059	32060

76 Series

Bassa pressione
Low pressure

sp_ar320_370bp_twin_BF.pdf

Pos	Cod.	Descrizione		Description	Q.ty	Note
1	760930	Curva	Ø 25	Elbow	2	AR320bp opt.
	3040160	Curva	Ø 35	Elbow	2	AR370bp opt.
2	750670	Girello	1" 1/2 G	Ring nut	2	
4	751130	Raccordo	1"1/2 G M-M	Fitting	2	
5	390290	Guarnizione OR	Ø 29x3	O-ring	2	▶
6	760760	Condotto	mandata	Line	2	
7	380242	Dado	M8	Nut	36	Geomet C20
8	751350	Testa	plastificata nera	Head	8	
9	680070	Guarnizione OR	Ø 31,5x4,25	O-ring	16	▶
10	759054	Valvola		Valve	16	
12	880530	Tappo	3/8" G	Plug	2	
13	750110	Camicia		Sleeve	8	AR320bp
	750115	Camicia		Sleeve	8	AR370bp
14	750061	Vite	TE M12x65	Screw	16	Geomet C50
15	680350	Vite	TCEI M8x35	Screw	4	C10
16	1980340	Guarnizione OR	Ø 83,8x2,62	O-ring	2	
17	751180	Tappo	nero	Plug	2	AR320bp
	751183	Tappo	rosso	Plug	2	AR370bp
18	751170	Serbatoio		Tank	2	
19	750040	Guarnizione		Gasket	2	
20	761010	Corpo pompa		Pump body	2	
21	851360	Guarnizione OR	Ø 120,32x2,62	O-ring	2	⊖
22	680020	Supporto		Support	2	
23	160672	Vite	TE M10x25	Screw	12	Geomet C35
27	760940	Portagomma	Ø 35	Hose tail	2	
28	2420181	Supporto		Support	1	
29	650640	Vite	TCEI M10x25	Screw	6	Geomet C35
30	550081	Membrana	Øe 115	Diaphragm	8	BlueFlex™
32	500260	Segmento		Piston ring	8	
33	750122	Pistone	Ø 80	Piston	8	
35	160700	Spina		Pin	8	
36	160691	Anello	seeger Øi 18	Ring	16	
37	760140	Biella		Connecting-rod	8	
38	750090	Cuscinetto		Bearing	4	
39	750130	Anello	biella	Ring	4	▶
40	540040	Piastra		Plate	4	▶
41	751280	Cuscinetto		Bearing	4	⬇
42	160740	Anello	tenuta	Ring	4	☒
43	200390	Anello	seeger Øi 62	Ring	4	
46	390290	Guarnizione OR	Ø 29x3	O-ring	2	▶
47	380243	Rondella		Washer	36	Geomet
50	330173	Tappo	1/2" G	Plug	2	Geomet C20
52	550194	Membrana	camera aria Øe 110	Diaphragm	2	Blueflex™
53	650542	Guarnizione		Gasket	2	
54	180020	Valvola di gonfiaggio		Air valve	2	C3
55	620232	Semicamera aria	superiore	Semi air chamber	2	Nera
56	621781	Vite	TE M8x40	Screw	16	Geomet C20
58	680180	Semicamera aria	inferiore	Semi air chamber	2	
59	1500470	Protezione cardano		Cardan protection	2	
60	850251	Vite	TCEI M8x12	Screw	3	Geomet C10
61	180101	Guarnizione OR	Ø 17,5x2	O-ring	2	▶
62	629230	Camera aria	BlueFlex™	Air chamber	2	
65	740290	Guarnizione OR	Ø 14x1,78	O-ring	2	
67	881560	Raccordo	1/2" G M-F	Fitting	2	▚
68	1609000	Valvola di sicurezza		Safety valve	2	20 bar ■
69	880831	Guarnizione OR	Ø 15,54x2,62	O-ring	2	Viton ▶
70	550450	Girello	3/4" G	Ring nut	2	
71	550460	Curva	Ø 18	Elbow	2	
72	390314	Rondella		Washer	3	Geomet
74	750740	Guarnizione OR	Ø 56,74x3,53	O-ring	2	▶
75	750710	Girello	2" 1/2 G	Ring nut	1	
76	750850	Curva	Ø 50	Elbow	2	AR320bp opt.
	750720	Curva	Ø 60	Elbow	2	AR370bp opt.
77	750870	Portagomma	Ø 50	Hose tail	2	AR320bp
	750730	Portagomma	Ø 60	Hose tail	2	AR370bp
78	760170	Piede		Foot	2	
79	760180	Distanziale		Spacer	16	
80	760190	Vite	TE M12x80	Screw	16	Geomet C50
81	750820	Albero	marcato AY	Shaft	2	AR320bp C/C
	760131	Albero	marcato AK	Shaft	2	AR370bp C/C
82	760260	Anello	seeger Øi 31	Ring	1	
83	760151	Giunto		Coupling	1	○
84	760161	Perno		Hub pin	1	
85	620030	Guarnizione OR	Ø 25,80x3,53	O-ring	2	▶
86	760120	Condotto	aspirazione	Line	1	
87	760470	Albero	marcato BK	Shaft	1	AR320bp C/F
	760480	Albero	marcato BY	Shaft	1	AR370bp C/F
88	620330	Anello	seeger Øi 65	Ring	1	
89	1800090	Anello	tenuta	Ring	1	☒
90	230310	Cuscinetto		Bearing	1	⬇
91	760510	Piastra		Plate	1	▶
103	2240100	Perno		Hub pin	8	C30
104	2240670	Dado	M10 AISI 316L	Nut	8	C30
105	751530	Piastra	foro Ø 10	Plate	8	
106	751140	Guarnizione OR	Ø 47,22x3,53	O-ring	2	▶
107	751780	Tappo	indicazioni	Plug	2	

DI 768500

CI. 0001-16_GO

(3341)

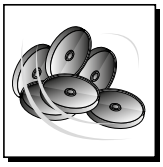

KIT 43086 (q.ty2)
Membrane BlueFlex™
BlueFlex™ diaphragms

Pos.	Q.ty
30	8

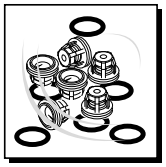

KIT 2374 (q.ty2)
Valvole
Valves

Pos.	Q.ty
9	8
10	8

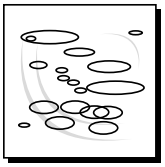

Pos.	Q.ty

Attention! Mise en phase vilebrequins
Achtung! Wellen-Steuerzeiten
Attenzione! Fasatura alberi
Atención! Calibración ejes
Warning! Shaft timing

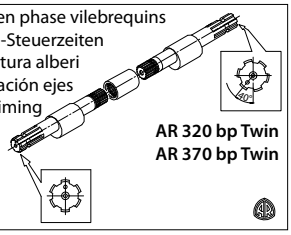

2144060
Fasatura alberi.
Shaft timing.



Olio utilizzato
Suggested oil

Tipo - Type	Kg
SAE 30	2,8

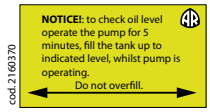

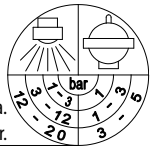

2154700
Targa camera aria.
Plate air chamber.



Posizione targa di identificazione.

Pump and manufacturer identification.