ANNOVIREVERBERI

AR 300 MLC

CM 4088600

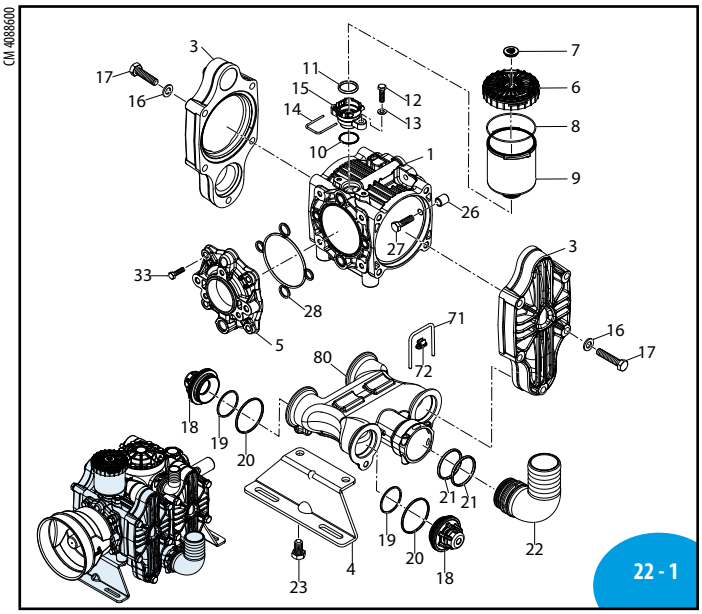

AR000316-FM

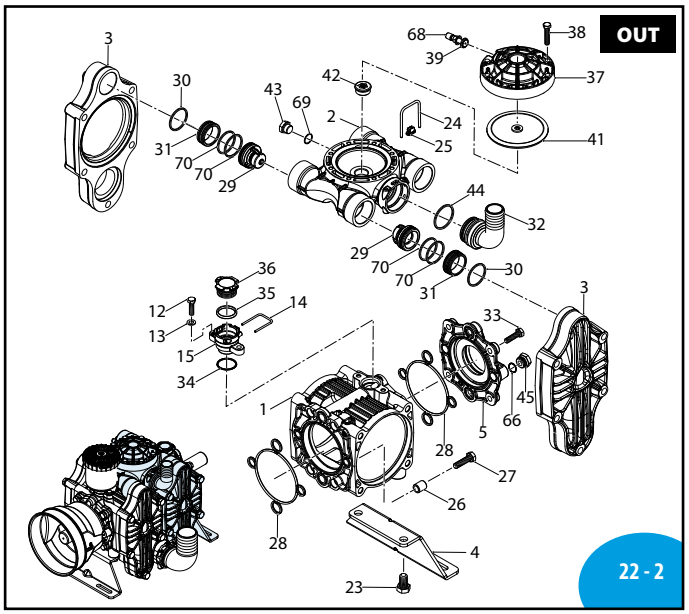

AR000317-FM

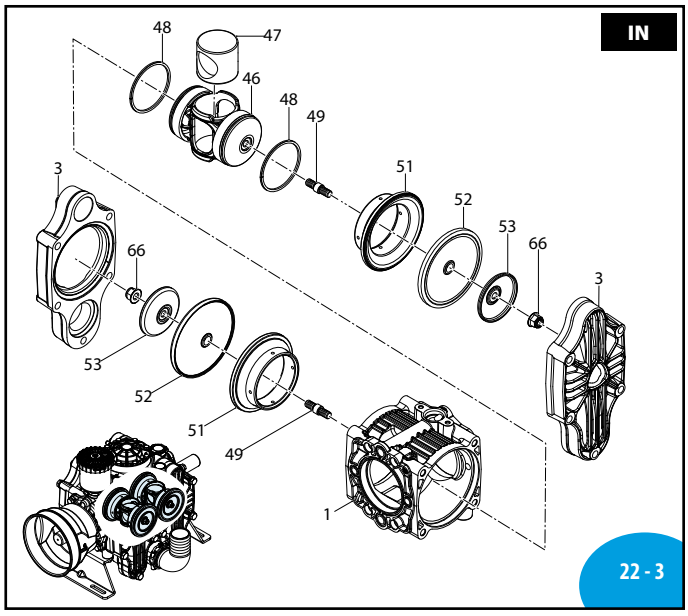

AR000318-FM

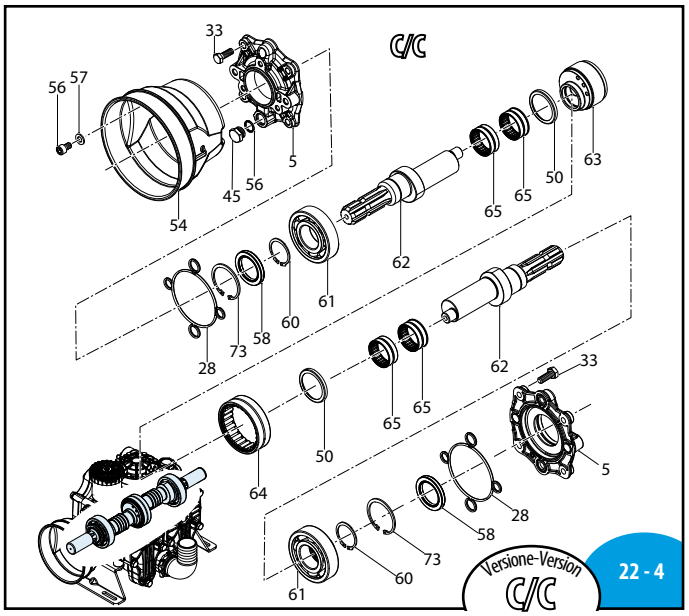

AR000319-FM





MI 94114

2019 Annovi Reverberi Spa

AR 300 MLC

408 Series

	C/C
	BLUEFLEX
AR 300 MLC AP	**31998**

Bassa pressione
Low pressure

sp_ar300_MLC.pdf

Pos	Cod.	Descrizione		Description	Q.ty	Note
1	4080020	Corpo pompa	esterno	Pump body	2	
2	4080230	Condotto	mandata	Line	1	
3	4080120	Testa		Head	4	
4	4080510	Piede		Foot	2	
5	4080050	Flangia	C/C	Flange	2	
6	751180	Tappo	nero	Plug	1	
7	751780	Tappo		Plug	1	
8	1980340	Guarnizione OR	Ø 83,8x2,62	O-ring	1	
9	4080150	Serbatoio		Tank	1	
10	1520650	Guarnizione OR	Ø 29,82x2,62	O-ring	2	
11	280220	Guarnizione OR	Ø 29,75x3,53	O-ring	2	▶
12	390451	Vite	TE M8x30	Screw	4	C_{10}
13	390314	Rondella		Washer	4	Geomet
14	4080320	Forcella		Fork	2	
15	4080270	Supporto	serbatoio	Support	2	
16	320131	Rondella		Washer	20	
17	1480041	Vite	TE M12x60	Screw	20	Geomet C_{50}
18	4089052	Valvola	aspirazione	Valve	4	
19	392490	Guarnizione OR	Ø 48,89x2,62	O-ring	4	⧓
20	4080550	Guarnizione OR	Ø48,89x2,62	O-ring	4	⧓
21	3300140	Guarnizione OR	Ø 49,21x3,53	O-ring	2	▶
22	4080480	Curva	Ø60	Elbow	1	
23	4080570	Vite	TE M14x25	Screw	4	C_{50}
24	4080310	Forcella		Fork	1	
25	4080260	Fermo		Lock	1	
26	4080680	Boccola		Bushing	4	⊠
27	160960	Vite	TE M8x40	Screw	4	C_{20}
28	4080380	Guarnizione		Gasket	3	
29	4089053	Valvola	mandata	Valve	4	
30	3040470	Guarnizione OR	Ø 39,3x2,6	O-ring	4	⧓
31	4080160	Boccola		Bushing	4	
32	4080350	Curva	Ø36	Elbow	1	
33	620321	Vite	TE M10x30	Screw	8	Geomet C_{30}
34	1520650	Guarnizione OR	Ø 29,82x2,62	O-ring	2	
35	280220	Guarnizione OR	Ø 29,75x3,53	O-ring	2	▶
36	4080330	Tappo		Plug	1	
37	4080250	Semicamera aria	superiore	Semi air chamber	1	
38	621781	Vite	TE M8x40	Screw	8	Geomet C_{20}
39	650542	Guarnizione		Gasket	1	
41	4080560	Membrana	camera aria	Diaphragm	1	BlueFlex™
42	4080540	Disco		Plate	1	◔ C_{20}
43	2340350	Tappo	3/8" G	Plug	2	Inox C_{20}
44	390210	Guarnizione OR	Ø 39,69x3,53	O-ring	1	▶
45	820361	Tappo	1/2" G ottone	Plug	2	C_{20}
46	4080030	Pistone		Piston	2	⊠
47	4080080	Cilindro	traina pistone	Cylinder	2	
48	4080140	Segmento		Piston ring	4	⊠
49	3040130	Perno		Hub pin	4	Inox ■ C_{30}
50	4080100	Anello	elastico	Ring	2	
51	4080130	Camicia			4	
52	4080690	Membrana	BlueFlex™	Diaphragm	4	
53	3040120	Piastra		Plate	4	
54	4080300	Protezione cardano		Cardan protection	1	
56	820673	Vite	TCEI M10X16	Screw	3	Geomet C_{20}

Pos	Cod.	Descrizione		Description	Q.ty	Note
57	320621	Rondella		Washer	3	Geomet
58	1800090	Anello	tenuta	Ring	2	⊠
59	620800	Anello	seeger Øe 45	Ring	2	
60	620330	Anello	seeger Øi 65	Ring	2	
61	2240380	Cuscinetto		Bearing	2	⬇
62	4080170	Albero	marcato FR	Shaft	2	
63	4080043	Giunto	90° Dx	Coupling	1	
64	4080070	Cuscinetto		Bearing	1	
65	4080090	Cuscinetto		Bearing	4	⬇
66	4080110	Dado	M12	Nut	4	C_{25}
67	180101	Guarnizione OR	Ø 17,5x2	O-ring	2	
68	180020	Valvola di gonfiaggio		Air valve	1	C_3
69	740290	Guarnizione OR	Ø 14x1,78	O-ring	1	
70	620210	Guarnizione OR	Ø 40,95x2,62	O-ring	8	⧓
71	4080490	Forcella		Fork	1	
72	4080500	Fermo		Lock	1	
80	4080210	Condotto	aspirazione	Line	1	

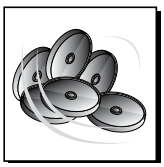

KIT 46464
Membrane BlueFlex™
BlueFlex™ diaphragms

Pos.	Q.ty
52	4

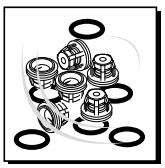

KIT 46465
Valvole
Valves

Pos.	Q.ty
18	4
19	4
20	4
29	4
30	4
31	4
70	8

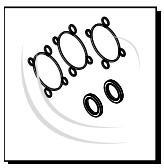

KIT 46466
Tenute olio
Oil seals

Pos.	Q.ty
28	3
58	2

Pos.	Q.ty	Pos.	Q.ty	Pos.	Q.ty



Olio utilizzato
Suggested oil

Tipo - Type	Kg
SAE 30	3

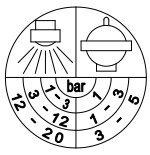

2154700 Targa camera aria /Plate air chamber

Posizione targa di identificazione.

Pump and manufacturer identification.