ANNOVIREVERBERI

AR 20 LFP - AR 25 LFP

CM 3348605 AR20-25LFP SP SGC
CM 3348607 AR20-25LFP SP SGC CON PIEDE

CM 3348601 AR20-25LFP SP GCI
CM 3348603 AR20-25LFP GCI CON PIEDE

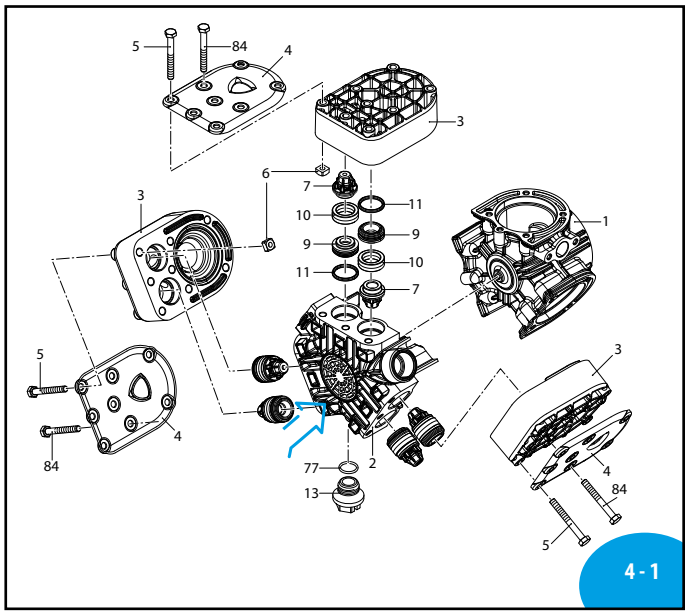

AR000378-KL

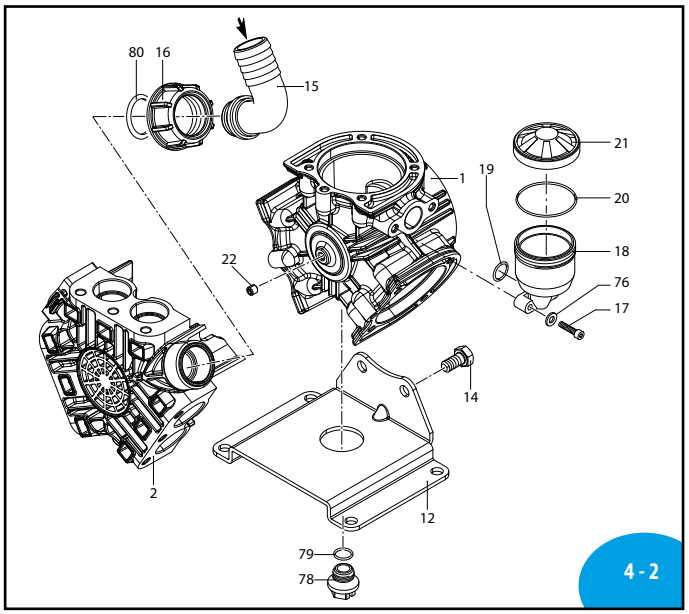

AR000379-KL

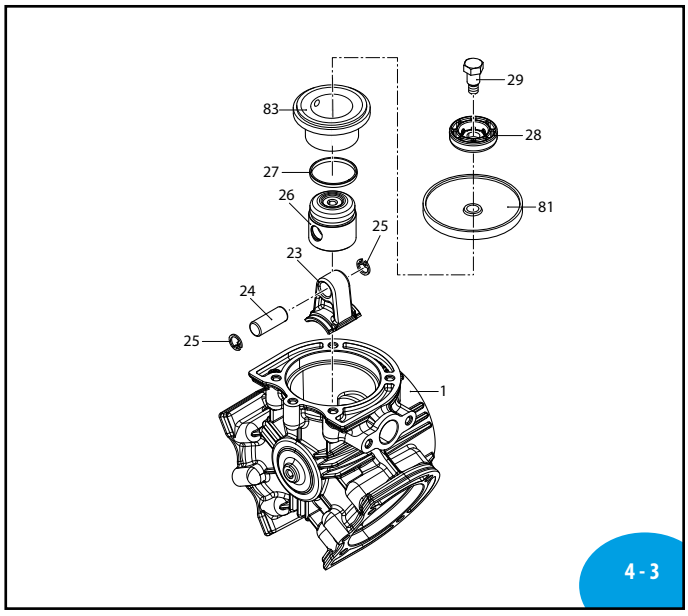

AR000380-KL

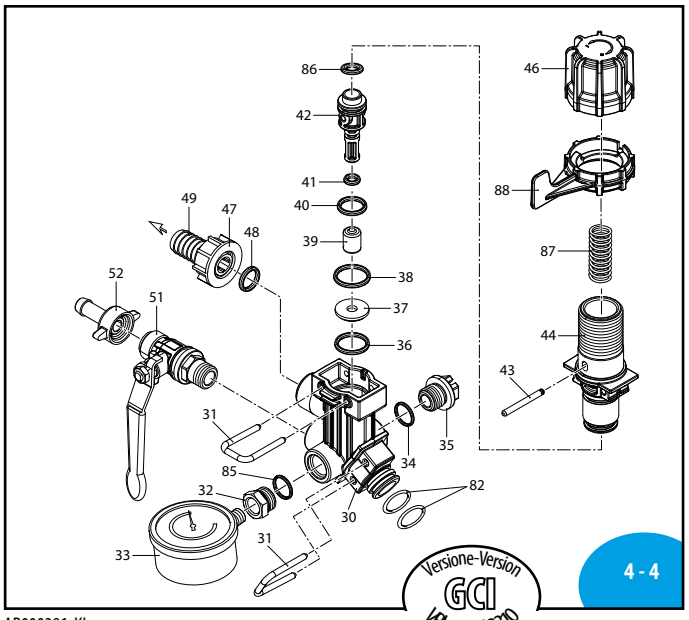

AR000381-KL

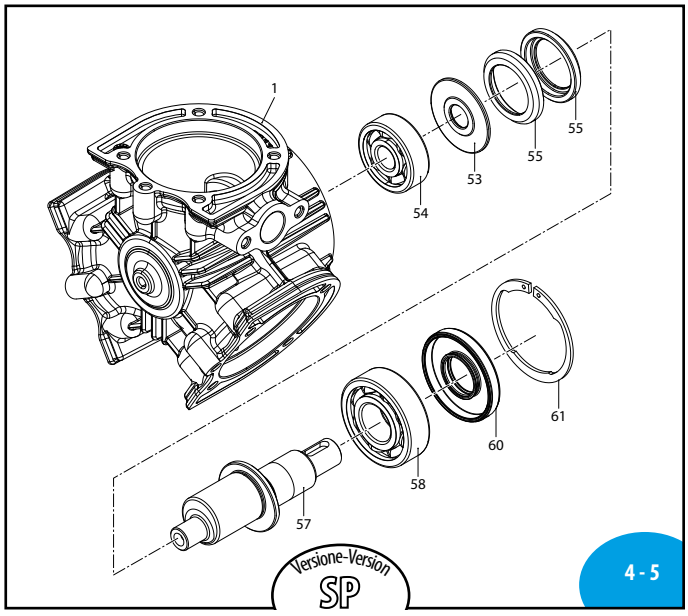

AR000382-KL

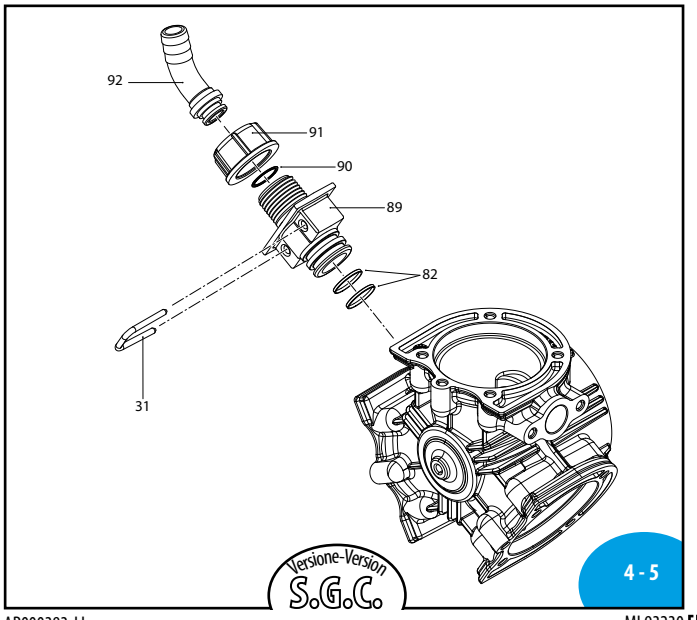

AR000383-LL

MI 93230 EAC

2020 Annovi Reverberi Spa

AR 20 LFP - AR 25 LFP

334 Series

	SP GCI	SP SGC	SP SGC + PIEDE
	BLUEFLEX	BLUEFLEX	BLUEFLEX
AR 20 LFP	**31611**	**31613**	**32279**
AR 25 LFP	**31612**	**31614**	**32280**

Bassa pressione
Low pressure

sp_ar20_25LFP.pdf

Pos	Cod.	Descrizione		Description	Q.ty	Note
1	3340011	Corpo pompa		Pump body	1	
2	3340030	Condotto		Line	1	
3	3340020	Testa		Head	3	
4	3340590	Piastra		Plate	3	
5	3340221	Vite	TE M6x55 inox	Screw	9	C5
6	3340600	Dado	quadro M6	Nut	9	C5
7	3349051	Valvola	AISI 316L	Valve	6	
9	3340200	Distanziale		Spacer	6	
10	3340211	Guarnizione	Viton verde	Gasket	6	⋈
11	390061	Guarnizione OR	Ø 20,63x2,62	O-ring	6	Viton verde
12	3340270	Piede		Foot	1	
13	3120690	Tappo	3/8"G	Plug	1	C2
14	180433	Vite	TE M8x16 Inox	Screw	2	
15	3120460	Curva	Ø 25	Elbow	1	
16	3120440	Girello	1" G	Ring nut	1	
17	850670	Vite	TCEI M6x35	Screw	2	C10
18	1040310	Serbatoio		Tank	1	
19	390180	Guarnizione OR	Ø 18,72x2,62	O-ring	1	▶
20	650920	Guarnizione OR	Ø 53,65x2,62	O-ring	1	
21	1040326	Tappo	nero	Plug	1	AR 20
	1040324	Tappo	rosso	Plug	1	AR 25
22	820440	Vite	M6x6	Screw	1	◓
23	3340541	Biella	alluminio	Connecting-rod	3	
24	3340510	Spina		Pin	3	☒
25	480160	Anello	seeger Øi 10	Ring	6	
26	3340060	Pistone	Ø 30	Piston	3	
27	3340280	Segmento	Ø 30	Piston ring	3	
28	3340090	Piastra		Plate	3	
29	3340070	Perno		Hub pin	3	C10
30	3340610	Corpo		Body	1	
31	3340290	Forcella		Fork	2	
32	1880250	Raccordo		Fitting	1	◓ C2
33	391240	Manometro	Ø63	Pressure gauge	1	0÷24bar ⊛
34	2840891	Guarnizione OR	Ø 14x2	O-ring	1	Viton verde
35	3120690	Tappo	3/8"G	Plug	1	
36	800211	Guarnizione OR	Ø 13,10x2,62	O-ring	1	Viton verde
37	3340630	Pastiglia		Plug	1	
38	390181	Guarnizione OR	Ø 18,72x2,62	O-ring	1	Viton verde
39	3340351	Pastiglia		Plug	1	
40	390061	Guarnizione OR	Ø 20,63x2,62	O-ring	1	Viton verde
41	2260100	Guarnizione OR	Ø 6,02x2,62	O-ring	1	Viton verde
42	3340310	Otturatore		Shutter	1	
43	3340450	Spina		Pin	1	
44	3340620	Corpo		Body	1	
46	3340330	Manopola		Knob	1	
47	3120430	Girello	3/4" G	Ring nut	1	
48	800211	Guarnizione OR	Ø 13,10x2,62	O-ring	1	Viton verde
49	3340660	Portagomma	diritto Ø16 3/4"G	Hose tail	1	
51	1880492	Rubinetto	3/8" G - 1/2" G M-M SX	Valve	1	
52	110131	Girello	1/2" G	Ring nut	1	

Pos	Cod.	Descrizione		Description	Q.ty	Note
53	3340130	Distanziale		Spacer	1	
54	3340580	Cuscinetto		Bearing	1	⬇
55	3340491	Anello		Ring	2	
57	3340560	Albero	marcato EC	Shaft	1	AR 20 SP
	3340570	Albero	marcato ED	Shaft	1	AR 25 SP
58	380230	Cuscinetto		Bearing	1	⬇
60	3120150	Anello	tenuta	Ring	1	☒
61	1460490	Anello	seeger Øi 47	Ring	1	
76	393790	Rondella	Inox	Washer	2	
77	2840891	Guarnizione OR	Ø 14x2	O-ring	1	⋈ Viton verde
78	3202140	Tappo	1/4"G	Plug	1	C20
79	820510	Guarnizione OR	Ø 10,82x1,78	O-ring	1	▶
80	1140451	Guarnizione OR	Ø 20,24x2,62	O-ring	1	Viton verde
81	3340081	Membrana		Diaphragm	3	BlueFlex™
	3340080	Membrana		Diaphragm	3	NBR
	3340082	Membrana		Diaphragm	3	Viton
82	960161	Guarnizione OR	Ø 17,86x2,62	O-ring	2	⋈ Viton verde
83	3340520	Camicia	Ø 30	Sleeve	3	AR 20
	3340530	Camicia	Ø 30	Sleeve	3	AR 25
84	3340181	Vite	TE M60x50 inox	Screw	15	C10
85	740291	Guarnizione OR	Ø 14x1,78	O-ring	1	⋈ Viton verde
86	1880260	Guarnizione OR	Ø 15,08x2,62	O-ring	1	
87	3340670	Molla		Spring	1	
88	3340320	Leva		Lever	1	
89	3340150	Adattatore	1/2"G (M)	Adaptor	1	
90	3340381	Guarnizione OR	Ø 10,5x2	O-ring	1	⋈ Viton verde
91	5374	Girello	1/2"G	Ring nut	1	
92	3340440	Portagomma	Curvo Ø13 per 1/2"G	Hose tail	1	

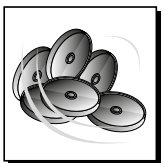

KIT 46561
Membrane BlueFlex
BlueFlex diaphragms

KIT 46562
Membrane NBR
NBR diaphragms

KIT 46563
Membrane Viton
Viton diaphragms

Pos.	Q.ty
81	3

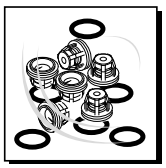

KIT 46565
Valvole / Valves

Pos.	Q.ty
7	6
10	6

Kit	Cod.	Description	Version
Flangia EM/ET	**3340430**	Gr. 80	SP
Appl. IDM	**55387**	gruppo 1 (Ø1/2")	SP
Rid. 1:3,47 x S	**31617**	Ø3/4"	SP
	32323	Ø15mm	SP



Olio utilizzato
Suggested oil

Tipo - Type	Kg
SAE 30	0,18

Posizione targa di identificazione.

Pump and manufacturer identification.

DI 3348500