EXPLODED VIEW
esploso

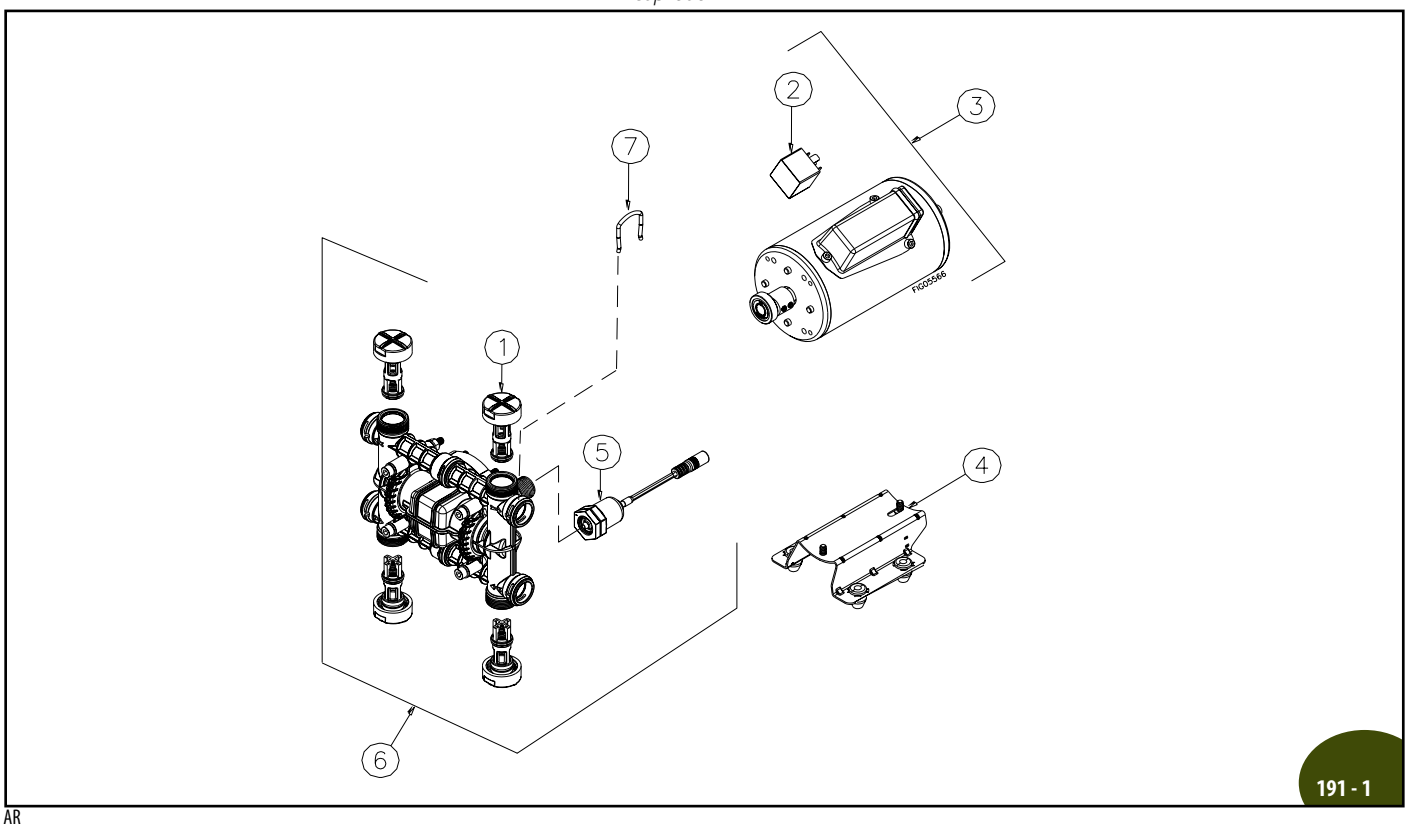

191 - 1

AR

Pos	Cod.	Descrizione	Description	Q.ty	Note
1	4960290	Kit valvole	Valve kit	1	
5	4960300	Pressostato	Pressure switch	1	
7	4960310	Forcella	Fork	4	

sp_ar13_8_pfl.pdf

Pos	Cod.	Descrizione	Description	Q.ty	Note

MI 94833 DI 51848

Carrelli Truck