ANNOVI REVERBERI
The Power of Experience

MODENA 990 TSS

Versione:
Matricola:
Codice: **14740**

29/08/2018

400 V - 50 Hz

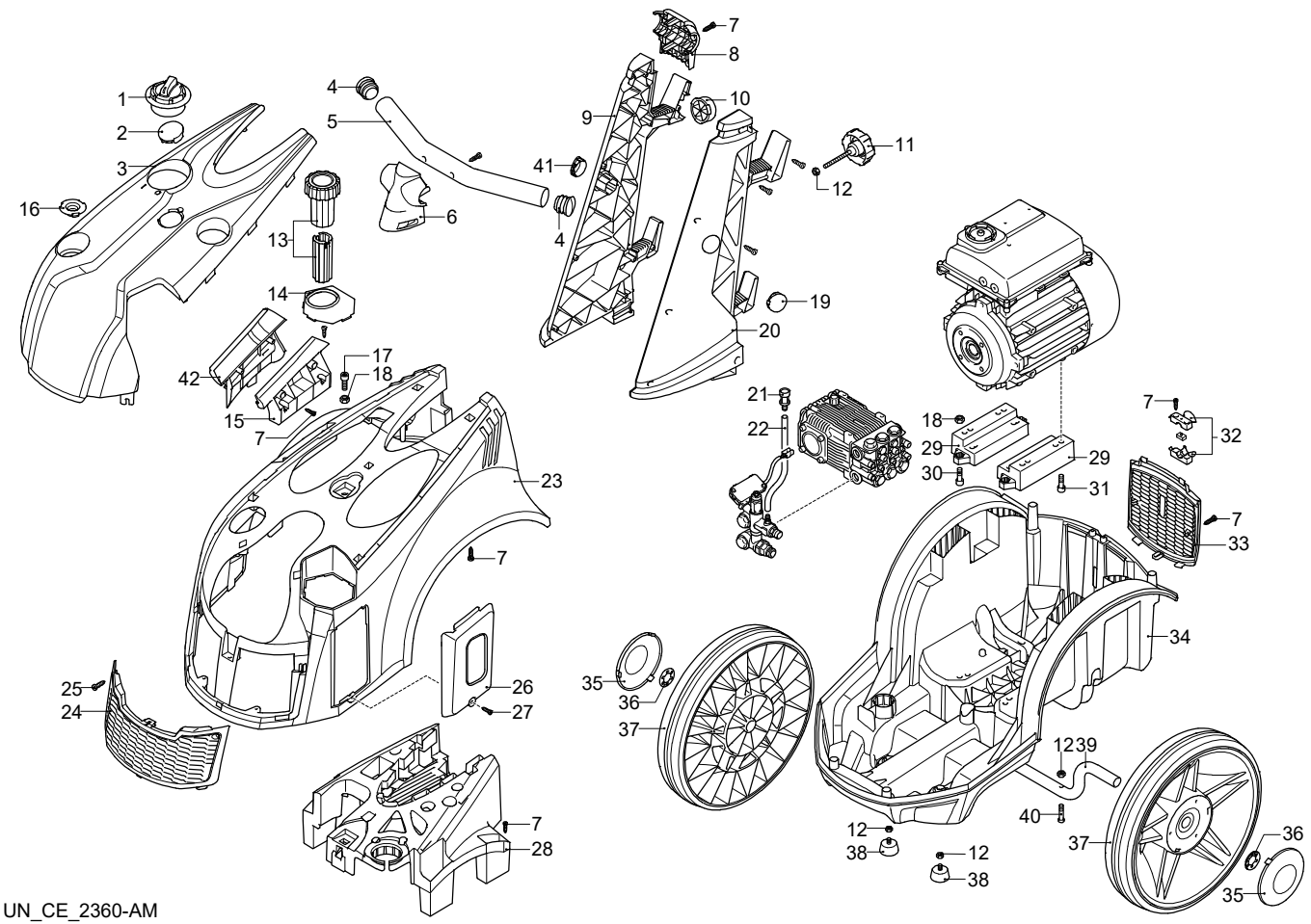

UN_CE_2360-AM

Validità	Pos.	Codice	Denominazione	Q
	1	3560510	Manopola	1
	2	3560530	Tappo	1
	3	3560400	Cofano	1
	4	3560500	Tappo	2
	5	3560470	Manico	1
	6	3560480	Supporto	1
	7	2100300	Vite	13
	8	3560490	Supporto	1
	9	3560300	Manico	1
	10	2500130	Gommino	1
	11	3569004	Pomello	1
	12	390440	Dado	5
	13	3569000	Manopola	1
	14	3560650	Coperchio	1
	15	3560750	Porta-accessori	1
	16	3560520	Supporto	1
	17	540290	Vite	1
	18	380240	Dado	5
	19	3560730	Tappo	1
	20	3560290	Manico	1
	21	1341030	Filtro	1
	22	1266650	Tubo	1
	23	3560280	Cofano	1
	24	3560410	Protezione	1
	25	2440290	Vite	2
	26	3560640	Carter	1
	27	4240590	Vite	1
	28	3560360	Supporto	1
	29	3560340	Supporto	2
	30	180370	Vite	4
	31	850250	Vite	4
	32	3560600	Pressacavo	1
	33	3560380	Protezione	1
	34	3560270	Base	1
	35	3560330	Coperchio	2
	36	380620	Rondella	2
	37	3560320	Ruota	2
	38	2360780	Antivibrante	2
	39	3560350	Assale	1
	40	3780650	Vite	2
	41	3560740	Tappo	1
	42	3560390	Porta-accessori	1

ANNOVI REVERBERI
The Power of Experience

MODENA 990 TSS

Versione:
Matricola:
Codice: **14740**

29/08/2018

400 V - 50 Hz

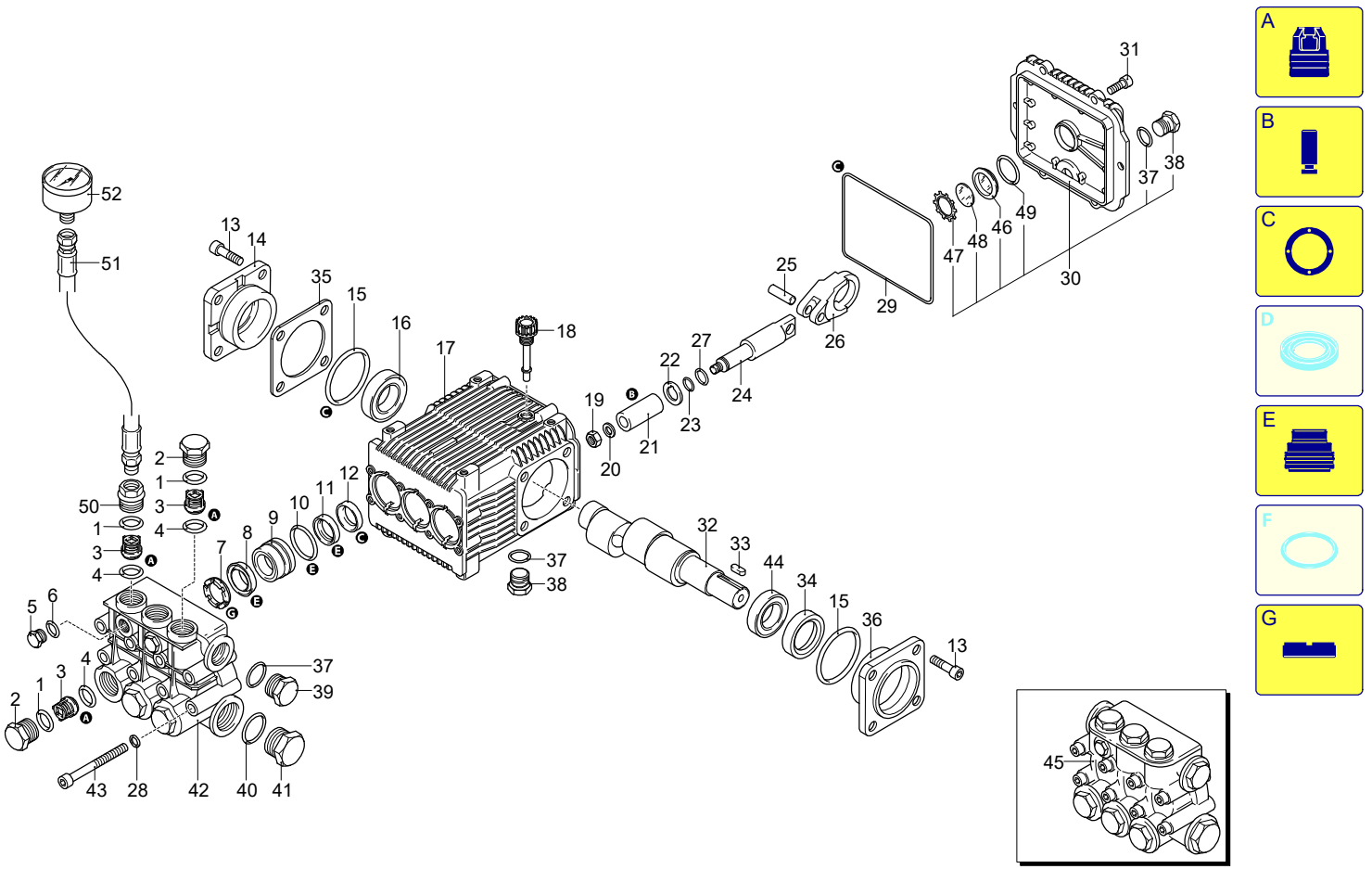

UN_CE_2361-AM

Validità	Pos.	Codice	Denominazione	Q
	1	960160	Guarnizione OR	6
	2	960090	Tappo	5
	3	1389051	Valvola completa	6
	4	880830	Guarnizione OR	6
	5	880581	Tappo	2
	6	820510	Guarnizione OR	2
	7	840320	Anello	3
	8	840330	Tenuta acqua	3
	9	1380160	Guida pistone	3
	10	961240	Guarnizione OR	3
	11	840340	Tenuta acqua	3
	12	1383130	Anello	3
	13	850370	Vite	8
	14	1380050	Supporto	1
	15	640030	Guarnizione OR	2
	16	2280340	Cuscinetto	1
	17	1382770	Corpo pompa	1
	18	880130	Tappo	1
	19	962010	Dado	3
	20	962000	Rondella	3
	21	1382360	Pistone	3
	22	1380950	Disco	3
	23	600180	Guarnizione OR	3
	24	1380920	Pistone	3
	25	1380060	Spina	3
	26	1383050	Biella	3
	27	1080401	Anello	3
	28	1381850	Rondella	8
	29	1780510	Guarnizione OR	1
	30	1789010	Coperchio	1
	31	1343510	Vite	6
	32	2280070	Albero	1
	33	1380520	Linguetta	1
	34	180340	Anello	1
	35	1380120	Spessore 0,10 mm	1
	35	1380130	Spessore 0,19 mm	1
	36	1380040	Supporto	1
	37	740290	Guarnizione OR	3
	38	1980740	Tappo	2
	39	1980740	Tappo	1
	40	180101	Guarnizione OR	1
	41	820361	Tappo	1
	42	1380020	Testa	1
	43	820150	Vite	8
	44	1383140	Cuscinetto	1
	45	1389216	Premontaggio testa	1
	46	1260250	Indicatore livello	1
	47	1260430	Anello	1
	48	1780690	Disco	1
	49	1140450	Guarnizione OR	1
	50	961440	Tappo	1
	51	3560800	Tubo	1
	52	43792	Manometro	1
	A	2864	Kit valvole	1
	B	2759	Kit pistoni	1
	C	1855	Kit tenute olio	1
	E	1888	Kit tenute acqua	1
	G	1816	Kit anelli appoggio	1

ANNOVI REVERBERI
The Power of Experience

MODENA 990 TSS

Versione:
Matricola:
Codice: **14740**

29/08/2018

400 V - 50 Hz

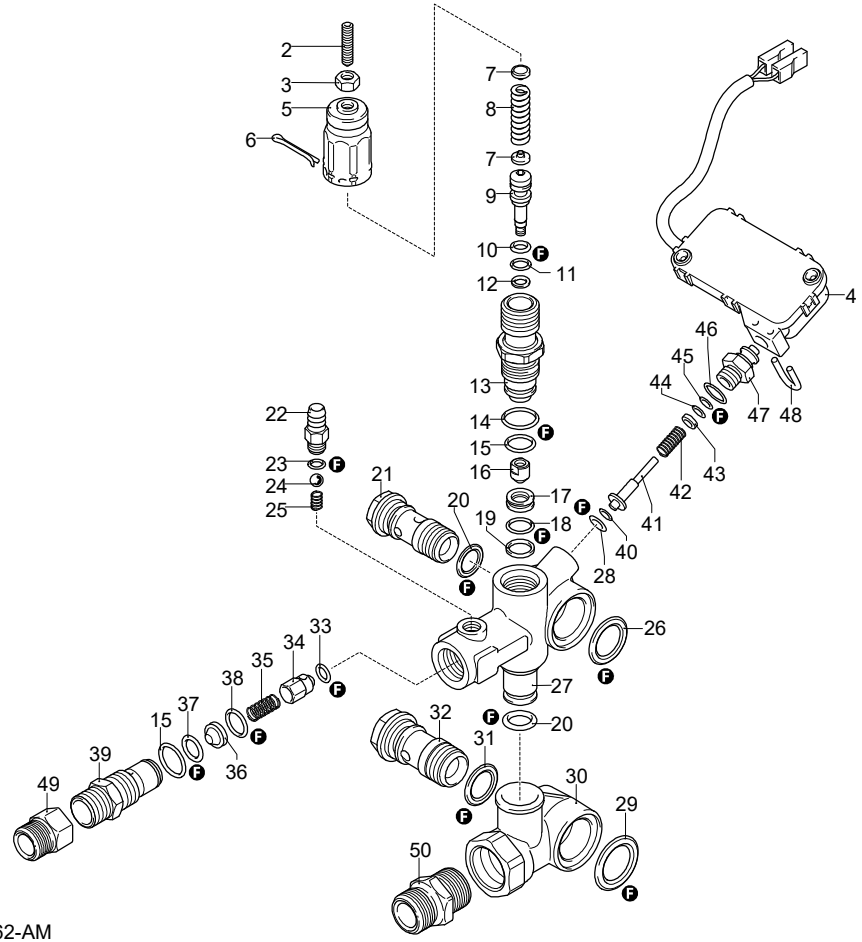

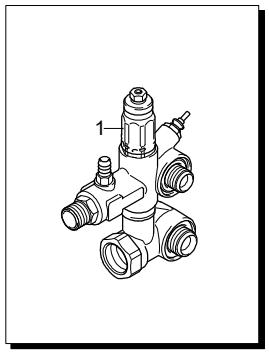

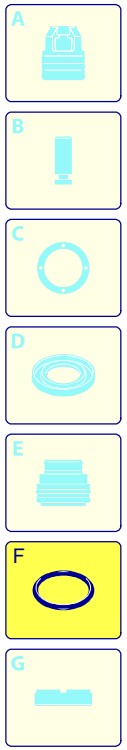

UN_CE_2362-AM

Validità	Pos.	Codice	Denominazione	Q
	1	25452	Valvola completa	1
	2	2840970	Vite	1
	3	1060120	Dado	1
	4	2029752	Premontaggio scatola TSS	1
	5	2500540	Inserto	1
	6	2500550	Copiglia	1
	7	1980220	Piattello	2
	8	2760410	Molla	1
	9	2760400	Pistone	1
	10	2260100	Guarnizione OR	1
	11	660190	Guarnizione OR	1
	12	2760210	Anello	1
	13	2760570	Guida	1
	14	1200690	Guarnizione OR	1
	15	394280	Guarnizione OR	5
	16	2260070	Otturatore	1
	17	2760980	Sede	1
	18	770140	Guarnizione OR	1
	19	2760640	Anello	1
	20	390080	Guarnizione OR	2
	21	1540272	Vite	1
	22	1982520	Portagomma	1
	23	480480	Guarnizione OR	1
	24	1250280	Sfera	1
	25	1560520	Molla	1
	26	2260190	Guarnizione OR	1
	27	3740010	Corpo valvola	1
	28	1120681	Guarnizione OR	1
	29	1540630	Guarnizione OR	1
	30	3740020	Corpo	1
	31	880270	Guarnizione OR	1
	32	2260420	Vite	1
	33	2101770	Guarnizione OR	1
	34	2760131	Otturatore	1
	35	2760200	Molla	1
	36	2761410	Iniettore	1
	37	1470210	Guarnizione OR	1
	38	2760270	Guarnizione OR	1
	39	2760230	Raccordo	1
	40	2260480	Anello	1
	41	2260470	Asta	1
	42	2260460	Molla	1
	43	2021650	Rondella	1
	44	1260821	Guarnizione OR	1
	45	3740050	Anello	1
	46	600180	Guarnizione OR	1
	47	3740040	Raccordo	1
	48	2022201	Forcella	1
	49	1122260	Raccordo	1
	50	1560600	Raccordo	1
	F	42780	Kit guarnizioni	1

ANNOVI REVERBERI
The Power of Experience

MODENA 990 TSS

Versione:
Matricola:
Codice: **14740**

29/08/2018

400 V - 50 Hz

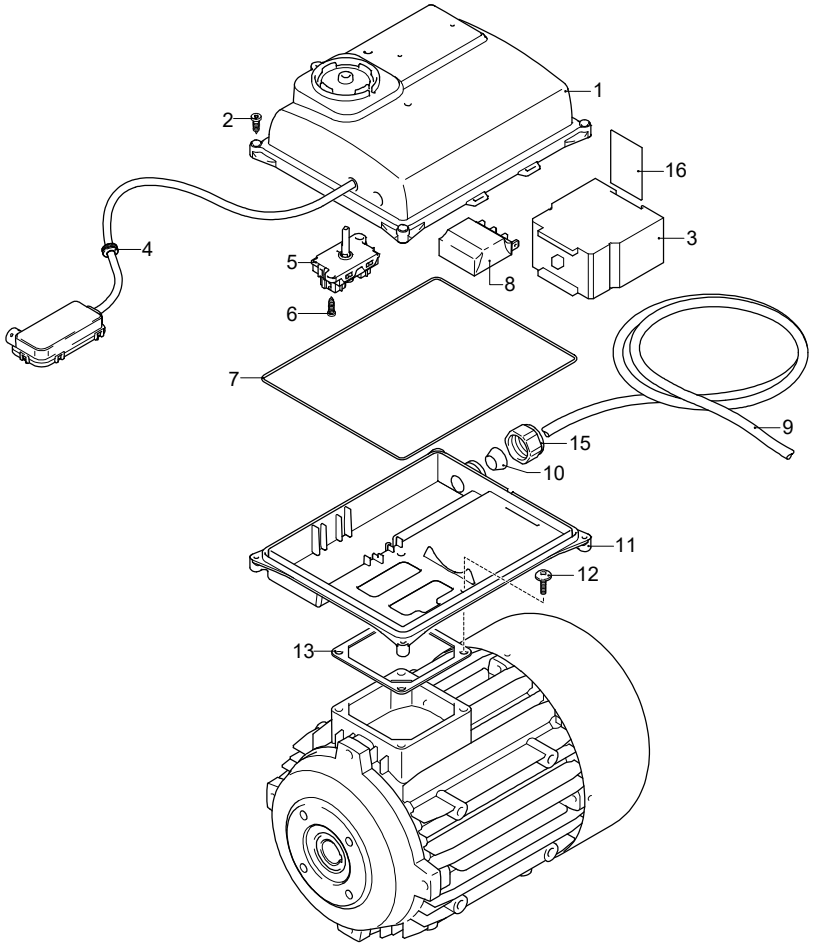

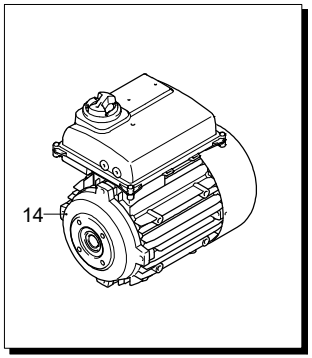

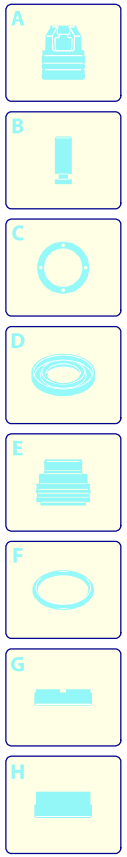

Validità	Pos.	Codice	Denominazione	Q
	1	3960740	Scatola	1
	2	2560720	Vite	4
	3	2369050	Minicontattore	1
	4	2021480	Passacavo	1
	5	2900420	Interruttore	1
	6	2000210	Vite	2
	7	3960650	Guarnizione OR	1
	8	2360590	Scheda	1
	9	1700640	Cavo	1
	10	3961090	Guarnizione	1
	11	3960730	Piastra	1
	12	3960980	Vite	4
	13	1700100	Guarnizione	1
	14	45049	Motore	1
	15	3960640	Pressacavo	1
	16	3960990	Guida	1

UN_CE_2358-AM

ANNOVI REVERBERI
The Power of Experience

MODENA 990 TSS

Versione:
Matricola:
Codice: **14740**

29/08/2018

400 V - 50 Hz

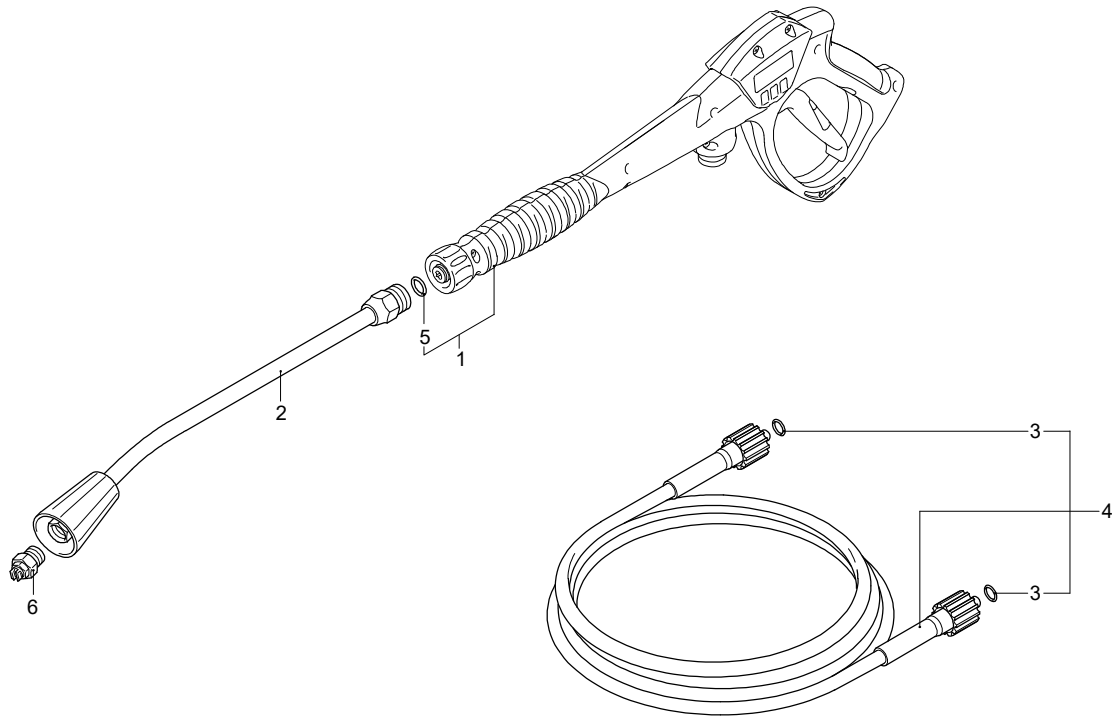

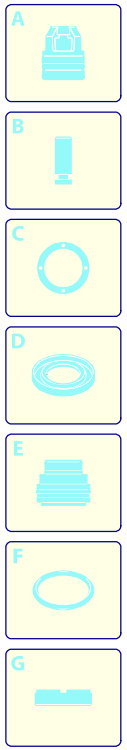

Validità	Pos.	Codice	Denominazione	Q
	1	46203	Pistola	1
	2	40826	Lancia	1
	3	2000570	Guarnizione OR	2
	4	3961050	Tubo alta pressione	1
	5	391000	Guarnizione OR	1
	6	3157	Ugello	1

UN_CE_2359-AM