ANNOVI REVERBERI
The Power of Experience

MODENA 970 TSS

Versione:
Matricola:
Codice: **14739**

29/08/2018

400 V - 50 Hz

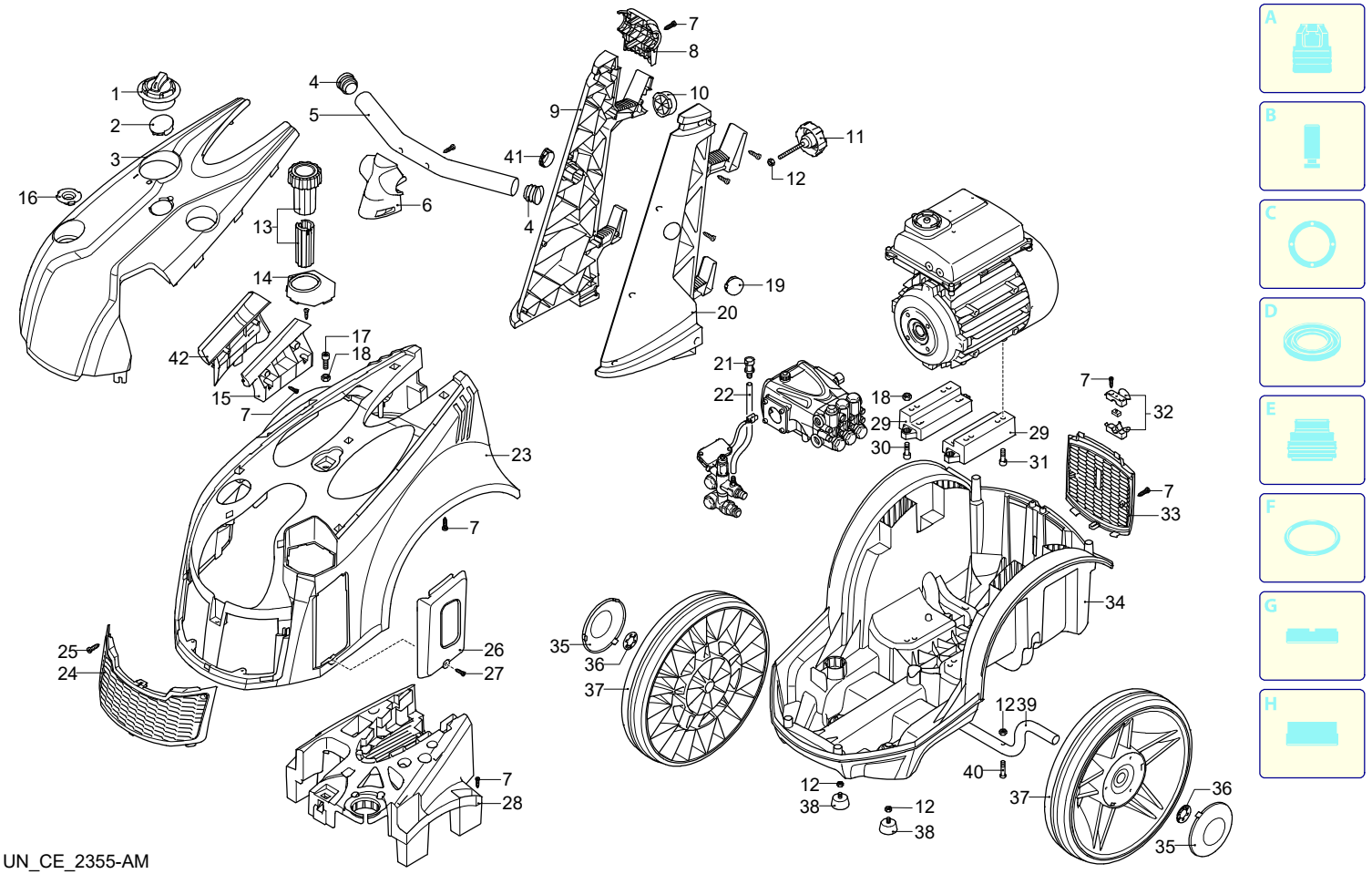

UN_CE_2355-AM

Validità	Pos.	Codice	Denominazione	Q
	1	3560510	Manopola	1
	2	3560530	Tappo	1
	3	3560400	Cofano	1
	4	3560500	Tappo	2
	5	3560470	Manico	1
	6	3560480	Supporto	1
	7	2100300	Vite	13
	8	3560490	Supporto	1
	9	3560300	Manico	1
	10	2500130	Gommino	1
	11	3569004	Pomello	1
	12	390440	Dado	5
	13	3569000	Manopola	1
	14	3560650	Coperchio	1
	15	3560750	Porta-accessori	1
	16	3560520	Supporto	1
	17	540290	Vite	1
	18	380240	Dado	5
	19	3560730	Tappo	1
	20	3560290	Manico	1
	21	1341030	Filtro	1
	22	1266650	Tubo	1
	23	3560280	Cofano	1
	24	3560410	Protezione	1
	25	2440290	Vite	2
	26	3560640	Carter	1
	27	4240590	Vite	1
	28	3560360	Supporto	1
	29	3560340	Supporto	2
	30	180370	Vite	4
	31	850250	Vite	4
	32	3560600	Pressacavo	1
	33	3560380	Protezione	1
	34	3560270	Base	1
	35	3560330	Coperchio	2
	36	380620	Rondella	2
	37	3560320	Ruota	2
	38	2360780	Antivibrante	2
	39	3560350	Assale	1
	40	3780650	Vite	2
	41	3560740	Tappo	1
	42	3560390	Porta-accessori	1

ANNOVI REVERBERI
The Power of Experience

MODENA 970 TSS

Versione:
Matricola:
Codice: **14739**

29/08/2018

400 V - 50 Hz

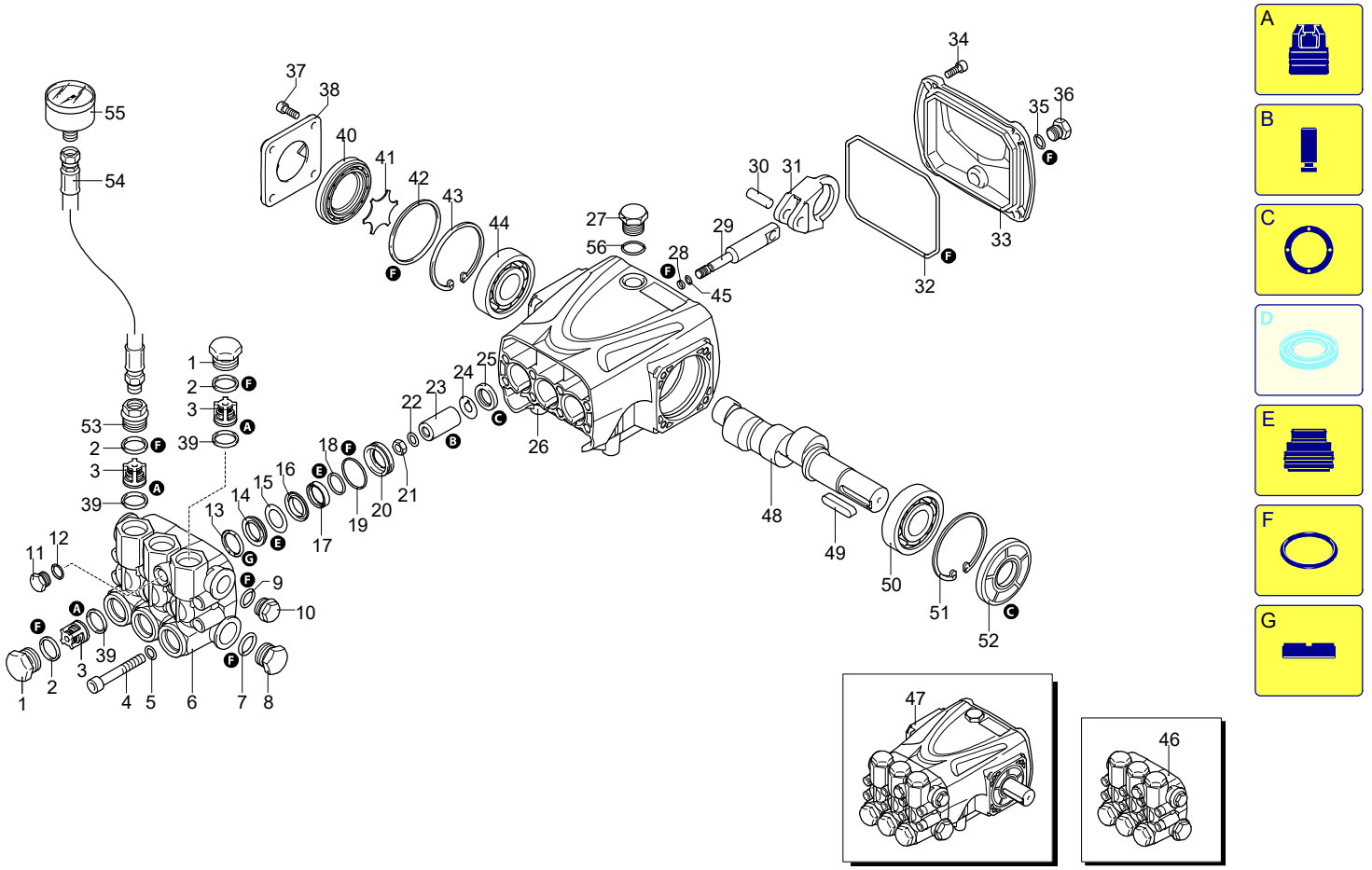

UN_CE_2356-AM

Validità	Pos.	Codice	Denominazione	Q
	1	960090	Tappo	5
	2	960160	Guarnizione OR	6
	3	1389051	Valvola completa	6
	4	800860	Vite	8
	5	1381850	Rondella	8
	6	3220020	Testa	1
	7	180101	Guarnizione OR	1
	8	820361	Tappo	1
	9	740290	Guarnizione OR	1
	10	1980740	Tappo	1
	11	880581	Tappo	1
	12	820510	Guarnizione OR	1
	13	1780140	Anello	3
	14	1780720	Tenuta acqua	3
	15	3200250	Anello	3
	16	3220130	Guida pistone	3
	17	3200142	Guarnizione	3
	18	3200260	Anello	3
	19	770260	Guarnizione OR	3
	20	3220120	Guida pistone	3
	21	1260110	Dado	3
	22	1260100	Rondella	3
	23	1780080	Pistone	3
	24	1260091	Disco	3
	25	1260460	Tenuta olio	3
	26	3220010	Corpo pompa	1
	27	1980740	Tappo	1
	28	480480	Guarnizione OR	3
	29	3220060	Pistone	3
	30	3220070	Spina	3
	31	3220040	Biella	3
	32	651540	Guarnizione OR	1
	33	3220030	Coperchio	1
	34	3200220	Vite	4
	35	820510	Guarnizione OR	1
	36	880581	Tappo	1
	37	1200430	Vite	4
	38	3200070	Supporto	1
	39	880830	Guarnizione OR	1
	40	3220080	Indicatore livello	1
	41	3200090	Disco	1
	42	650560	Guarnizione OR	1
	43	200390	Anello	1
	44	1981210	Cuscinetto	1
	45	1080550	Anello	3
	46	3229200	Premontaggio testa	1
	47	23507	Pompa	1
	48	3220310	Albero	1
	49	3200230	Linguetta	1
	50	1981210	Cuscinetto	1
	51	200390	Anello	1
	52	3220280	Anello	1
	53	961440	Tappo	1
	54	3560800	Tubo	1
	55	43792	Manometro	1
	56	740290	Guarnizione OR	1
	A	2864	Kit valvole	1
	B	2746	Kit pistoni	1
	C	42547	Kit tenute olio	1
	E	42549	Kit tenute acqua	1
	F	42550	Kit guarnizioni	1
	G	2745	Kit anelli appoggio	1

ANNOVI REVERBERI
The Power of Experience

MODENA 970 TSS

Versione:
Matricola:
Codice: **14739**

29/08/2018

400 V - 50 Hz

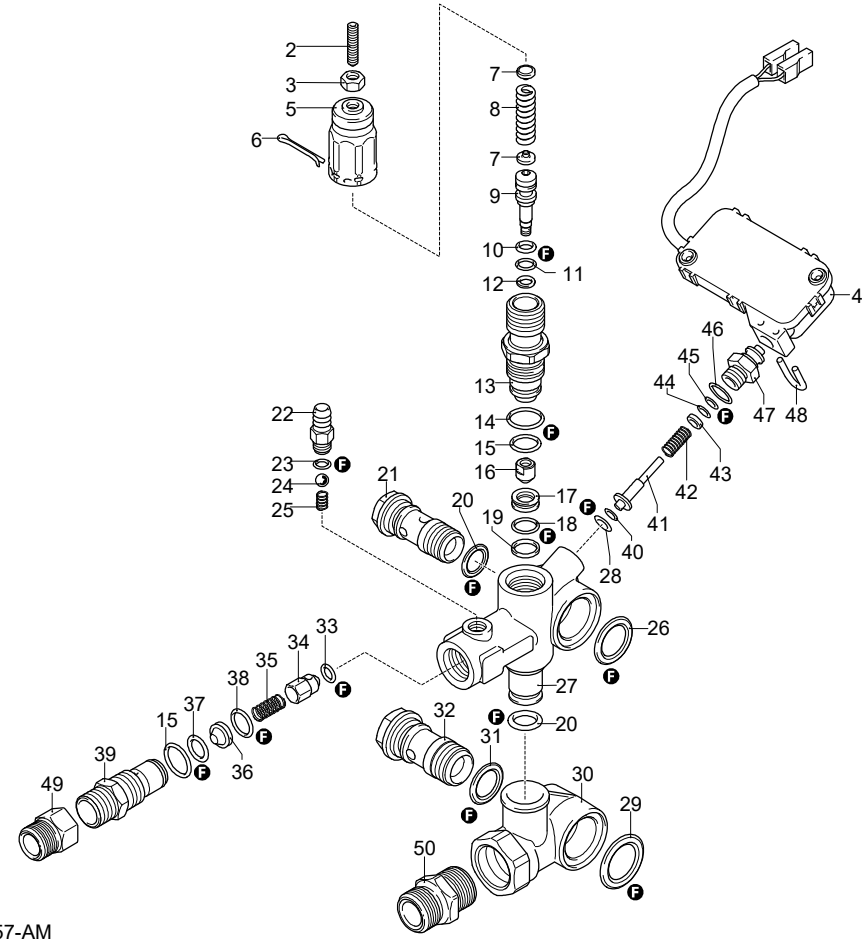

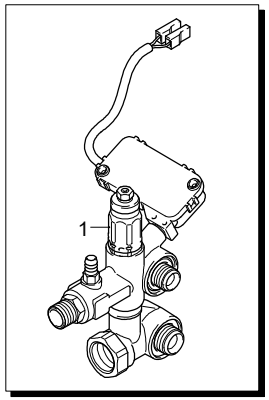

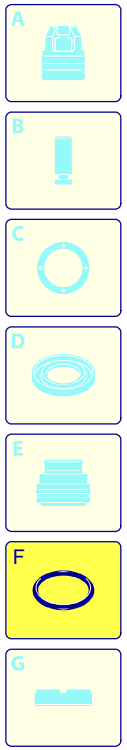

UN_CE_2357-AM

Validità	Pos.	Codice	Denominazione	Q
	1	24791	Valvola completa	1
	2	2840970	Vite	1
	3	1060120	Dado	1
	4	2029752	Premontaggio scatola TSS	1
	5	2500540	Inserto	1
	6	2500550	Copiglia	1
	7	1980220	Piattello	2
	8	2760410	Molla	1
	9	2760400	Pistone	1
	10	2260100	Guarnizione OR	1
	11	660190	Guarnizione OR	1
	12	2760210	Anello	1
	13	2760570	Guida	1
	14	1200690	Guarnizione OR	1
	15	394280	Guarnizione OR	5
	16	2260070	Otturatore	1
	17	2760980	Sede	1
	18	770140	Guarnizione OR	1
	19	2760640	Anello	1
	20	390080	Guarnizione OR	2
	21	1540272	Vite	1
	22	1982520	Portagomma	1
	23	480480	Guarnizione OR	1
	24	1250280	Sfera	1
	25	1560520	Molla	1
	26	2260190	Guarnizione OR	1
	27	3740010	Corpo valvola	1
	28	1120681	Guarnizione OR	1
	29	1540630	Guarnizione OR	1
	30	3740020	Corpo	1
	31	880270	Guarnizione OR	1
	32	2260420	Vite	1
	33	2101770	Guarnizione OR	1
	34	2760131	Otturatore	1
	35	2760200	Molla	1
	36	2760120	Iniettore	1
	37	1470210	Guarnizione OR	1
	38	2760270	Guarnizione OR	1
	39	2760230	Raccordo	1
	40	2260480	Anello	1
	41	2260470	Asta	1
	42	2260460	Molla	1
	43	2021650	Rondella	1
	44	1260821	Guarnizione OR	1
	45	3740050	Anello	1
	46	600180	Guarnizione OR	1
	47	3740040	Raccordo	1
	48	2022201	Forcella	1
	49	1122260	Raccordo	1
	50	3560860	Raccordo	1
	F	42780	Kit guarnizioni	1

ANNOVI REVERBERI
The Power of Experience

MODENA 970 TSS

Versione:
Matricola:
Codice: **14739**

29/08/2018

400 V - 50 Hz

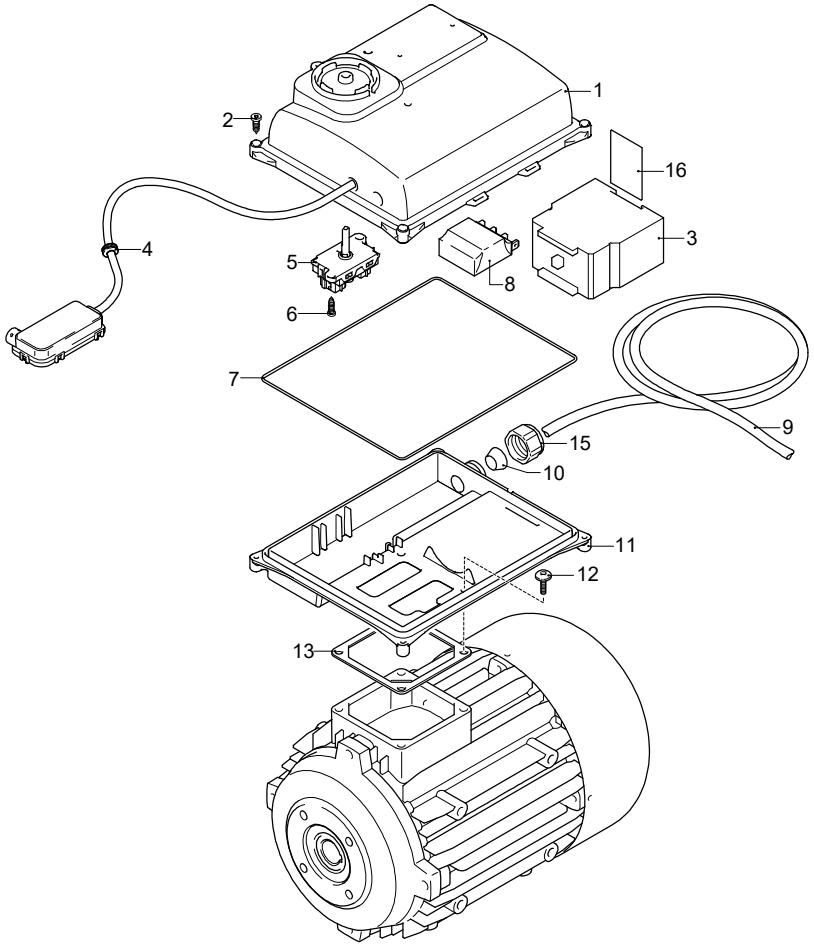

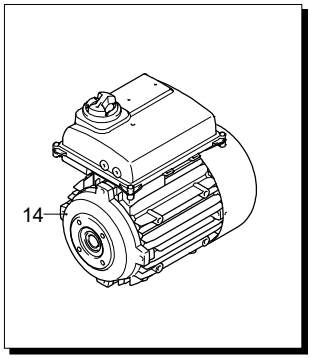

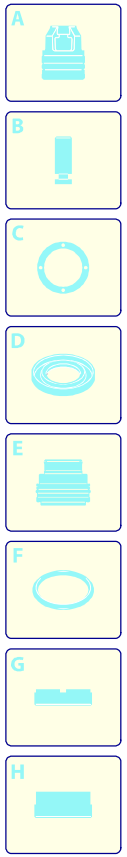

Validità	Pos.	Codice	Denominazione	Q
	1	3960740	Scatola	1
	2	2560720	Vite	4
	3	2369050	Minicontattore	1
	4	2021480	Passacavo	1
	5	2900420	Interruttore	1
	6	2000210	Vite	2
	7	3960650	Guarnizione OR	1
	8	2360590	Scheda	1
	9	1700640	Cavo	1
	10	3961090	Guarnizione	1
	11	3960730	Piastra	1
	12	3960980	Vite	4
	13	1700100	Guarnizione	1
	14	45078	Motore	1
	15	3960640	Pressacavo	1
	16	3960990	Guida	1

UN_CE_2358-AM

MODENA 970 TSS

Versione:
Matricola:
Codice: **14739**

29/08/2018

400 V - 50 Hz

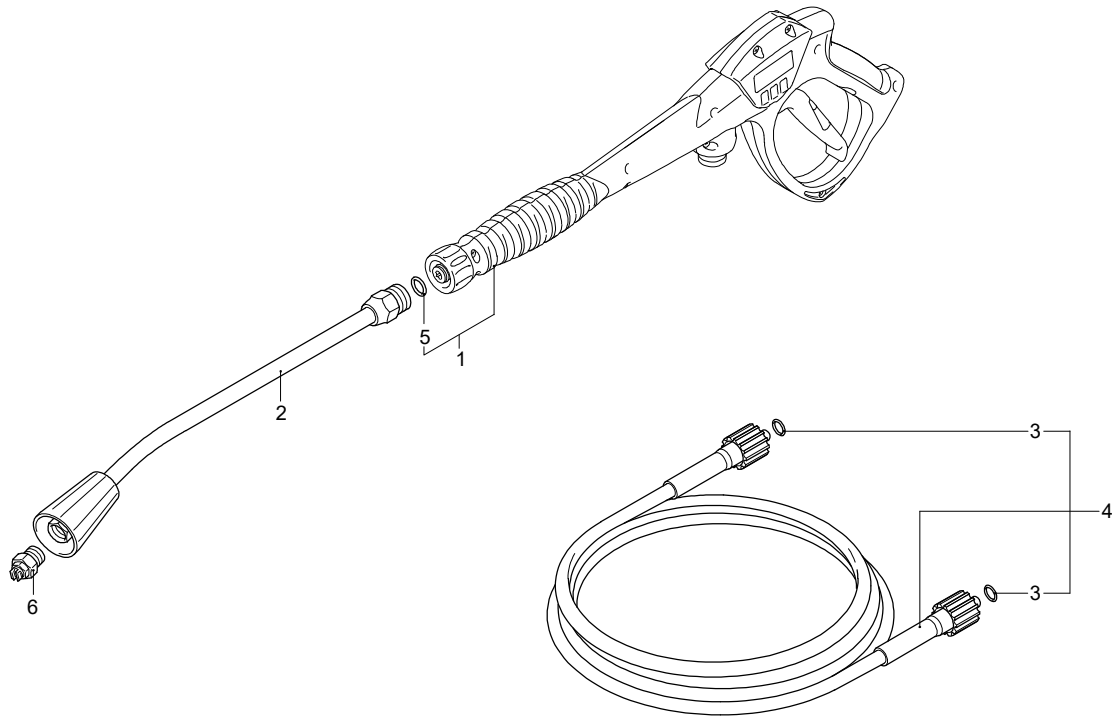

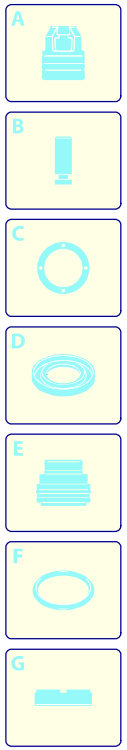

Validità	Pos.	Codice	Denominazione	Q
	1	46203	Pistola	1
	2	40826	Lancia	1
	3	2000570	Guarnizione OR	2
	4	3961050	Tubo alta pressione	1
	5	391000	Guarnizione OR	1
	6	3096	Ugello	1

UN_CE_2359-AM