ANNOVI REVERBERI
The Power of Experience

MODENA 940 TSS

Versione:
Matricola:
Codice: **14737**

29/08/2018

400 V - 50 Hz

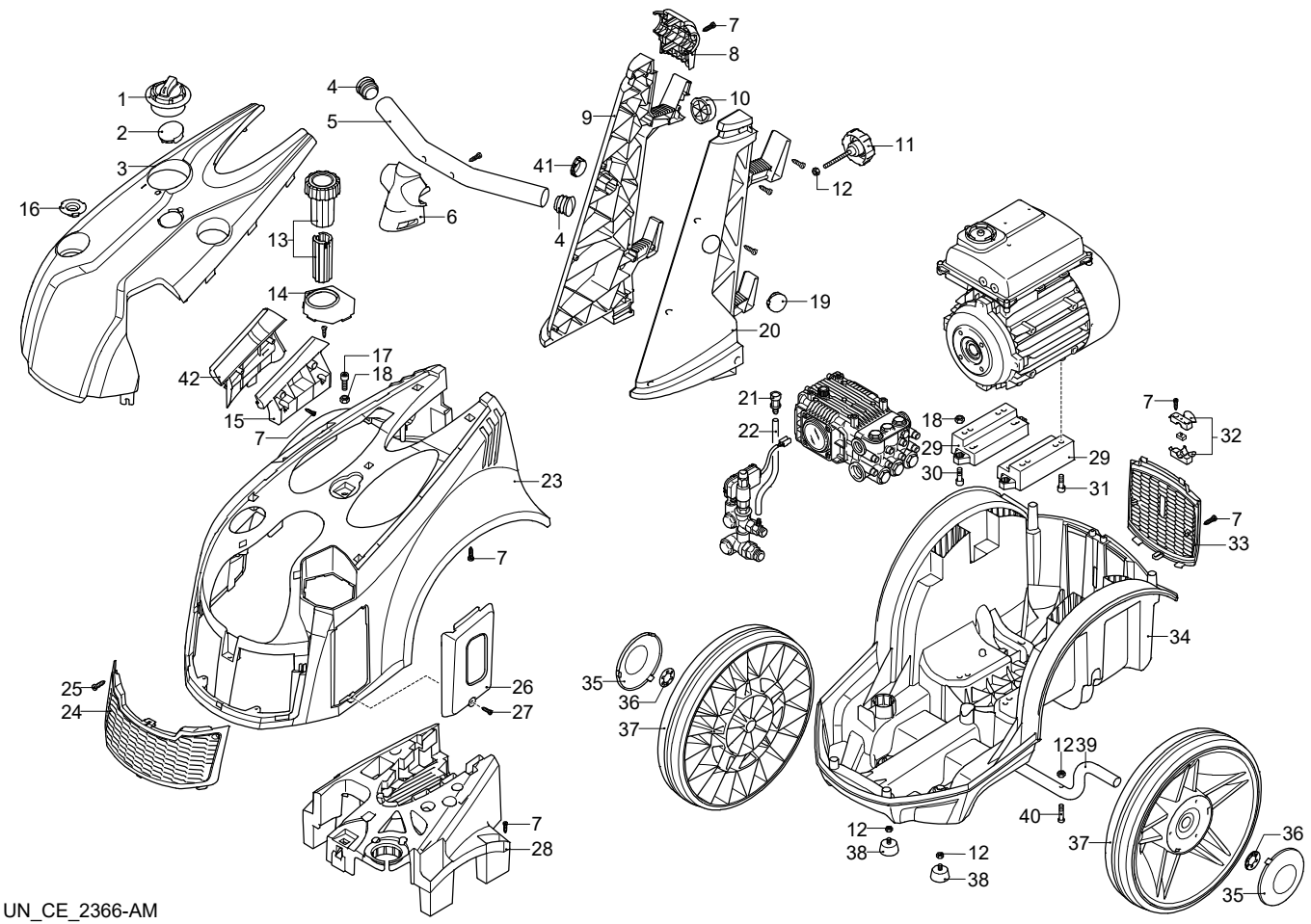

UN_CE_2366-AM

Validità	Pos.	Codice	Denominazione	Q
	1	3560510	Manopola	1
	2	3560530	Tappo	1
	3	3560400	Cofano	1
	4	3560500	Tappo	2
	5	3560470	Manico	1
	6	3560480	Supporto	1
	7	2100300	Vite	13
	8	3560490	Supporto	1
	9	3560300	Manico	1
	10	2500130	Gommino	1
	11	3569004	Pomello	1
	12	390440	Dado	5
	13	3569000	Manopola	1
	14	3560760	Coperchio	1
	15	3560750	Porta-accessori	1
	16	3560520	Supporto	1
	17	540290	Vite	1
	18	380240	Dado	5
	19	3560730	Tappo	1
	20	3560290	Manico	1
	21	1341030	Filtro	1
	22	1266650	Tubo	1
	23	3560280	Cofano	1
	24	3560410	Protezione	1
	25	2440290	Vite	2
	26	3560640	Carter	1
	27	4240590	Vite	1
	28	3560360	Supporto	1
	29	3560340	Supporto	2
	30	180370	Vite	4
	31	850250	Vite	4
	32	3560600	Pressacavo	1
	33	3560380	Protezione	1
	34	3560270	Base	1
	35	3560330	Coperchio	2
	36	380620	Rondella	2
	37	3560320	Ruota	2
	38	2360780	Antivibrante	2
	39	3560350	Assale	1
	40	3780650	Vite	2
	41	3560740	Tappo	1
	42	3560390	Porta-accessori	1

ANNOVI REVERBERI
The Power of Experience

MODENA 940 TSS

Versione:
Matricola:
Codice: **14737**

29/08/2018

400 V - 50 Hz

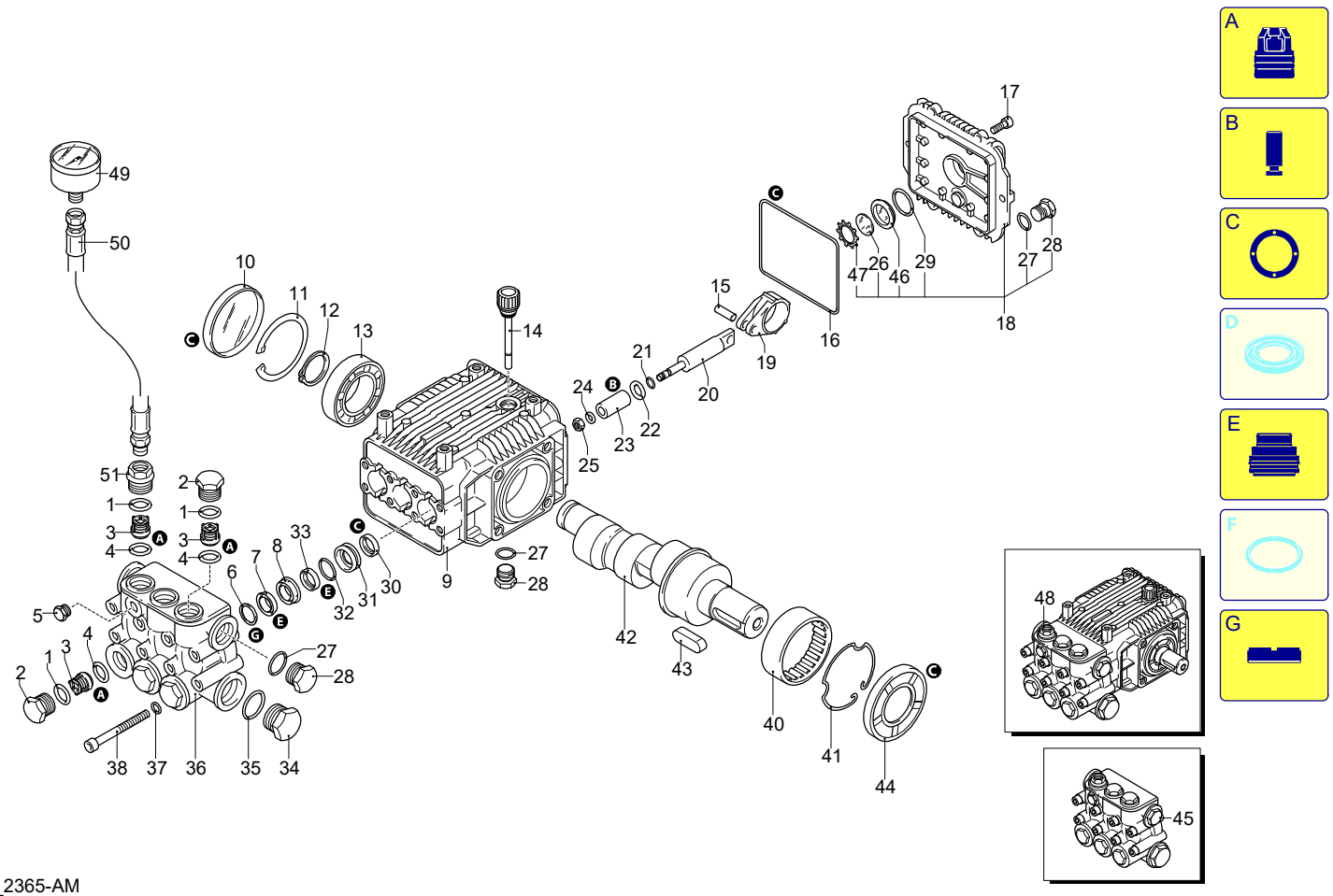

UN_CE_2365-AM

Validità	Pos.	Codice	Denominazione	Q
	1	960160	Guarnizione OR	6
	2	1260160	Tappo	5
	3	1269050	Valvola completa	6
	4	880830	Guarnizione OR	6
	5	620301	Tappo	1
	6	1780140	Anello	3
	7	1260220	Tenuta acqua	3
	8	1780110	Guida pistone	3
	9	1780010	Corpo pompa	1
	10	1266740	Tenuta olio	1
	11	1260790	Anello	1
	12	1780550	Anello	1
	13	1780490	Cuscinetto	1
	14	880130	Tappo	1
	15	1780050	Spina	3
	16	1780510	Guarnizione OR	1
	17	1200430	Vite	6
	18	1789010	Coperchio	1
	19	1780040	Biella	3
	20	1780060	Pistone	3
	21	480480	Guarnizione OR	3
	22	1260091	Disco	3
	23	1780080	Pistone	3
	24	1260100	Rondella	3
	25	1260110	Dado	3
	26	1780690	Disco	1
	27	740290	Guarnizione OR	3
	28	1980740	Tappo	3
	29	1140450	Guarnizione OR	1
	30	1260460	Tenuta olio	3
	31	1780120	Guida pistone	3
	32	770260	Guarnizione OR	3
	33	1260450	Tenuta acqua	3
	34	820361	Tappo	1
	35	180101	Guarnizione OR	1
	36	1780020	Testa	1
	37	1381550	Rondella	8
	38	1322730	Vite	8
	40	1321190	Cuscinetto	1
	41	1321080	Anello	1
	42	1780160	Albero	1
	43	1380520	Linguetta	1
	44	1260750	Anello	1
	45	1789202	Premontaggio testa	1
	46	1260250	Indicatore livello	1
	47	1260430	Anello	1
	48	7906	Premontaggio pompa	1
	49	43792	Manometro	1
	50	3560800	Tubo	1
	51	1260164	Tappo	1
	A	1864	Kit valvole	1
	B	2746	Kit pistoni	1
	C	2786	Kit tenute olio	1
	E	2747	Kit tenute acqua	1
	G	2745	Kit anelli appoggio	1

ANNOVI REVERBERI
The Power of Experience

MODENA 940 TSS

Versione:
Matricola:
Codice: **14737**

29/08/2018

400 V - 50 Hz

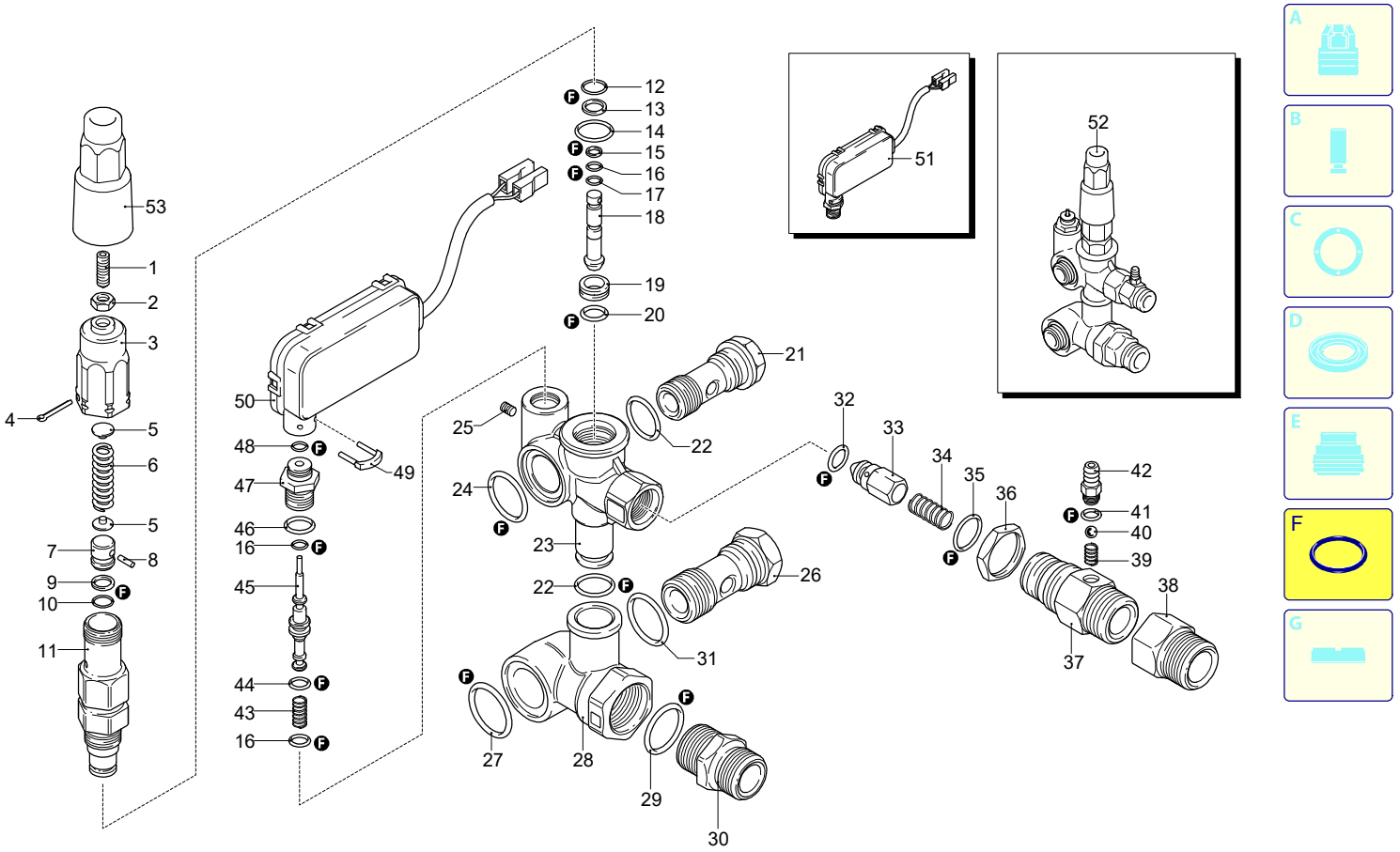

UN_CE_2342-MN

Validità	Pos.	Codice	Denominazione	Q
	1	392840	Vite	1
	2	1980300	Dado	1
	3	2500540	Inserto	1
	4	2500550	Copiglia	1
	5	1980220	Piattello	2
	6	1271070	Molla	1
	7	1080041	Pistone	1
	8	1080070	Spina	1
	9	1080401	Anello	1
	10	1080250	Guarnizione OR	1
	11	1980210	Guida pistone	1
	12	740290	Guarnizione OR	1
	13	800560	Guarnizione OR	1
	14	880830	Guarnizione OR	1
	15	1271170	Anello	1
	16	1080192	Guarnizione OR	3
	17	1120681	Guarnizione OR	1
	18	1271160	Pistone	1
	19	2460420	Sede	1
	20	1080250	Guarnizione OR	1
	21	1540272	Vite	1
	22	390080	Guarnizione OR	2
	23	1540660	Corpo valvola	1
	24	1140450	Guarnizione OR	1
	25	1981190	Vite	1
	26	2260420	Vite	1
	27	1540630	Guarnizione OR	1
	28	1540280	Collettore	1
	29	480440	Guarnizione OR	1
	30	3560860	Raccordo	1
	31	880270	Guarnizione OR	1
	32	1460430	Guarnizione OR	1
	33	1540170	Otturatore	1
	34	1080091	Molla	1
	35	394280	Guarnizione OR	1
	36	1540300	Dado	1
	37	1540290	Raccordo	1
	38	1122260	Raccordo	1
	39	1560520	Molla	1
	40	1250280	Sfera	1
	41	480480	Guarnizione OR	1
	42	1560490	Portagomma	1
	43	1981320	Molla	1
	44	660191	Guarnizione OR	1
	45	1540881	Pistone	1
	46	880840	Guarnizione OR	1
	47	1540870	Tappo	1
	48	1260820	Guarnizione OR	1
	49	2022201	Forcella	1
	50	2029800	Premontaggio scatola TSS	1
	51	42990	Kit TSS	1
	52	1549051	Valvola completa	1
	53	3961000	Prolunga	1
	F	42451	Kit guarnizioni	1

ANNOVI REVERBERI
The Power of Experience

MODENA 940 TSS

Versione:
Matricola:
Codice: **14737**

29/08/2018

400 V - 50 Hz

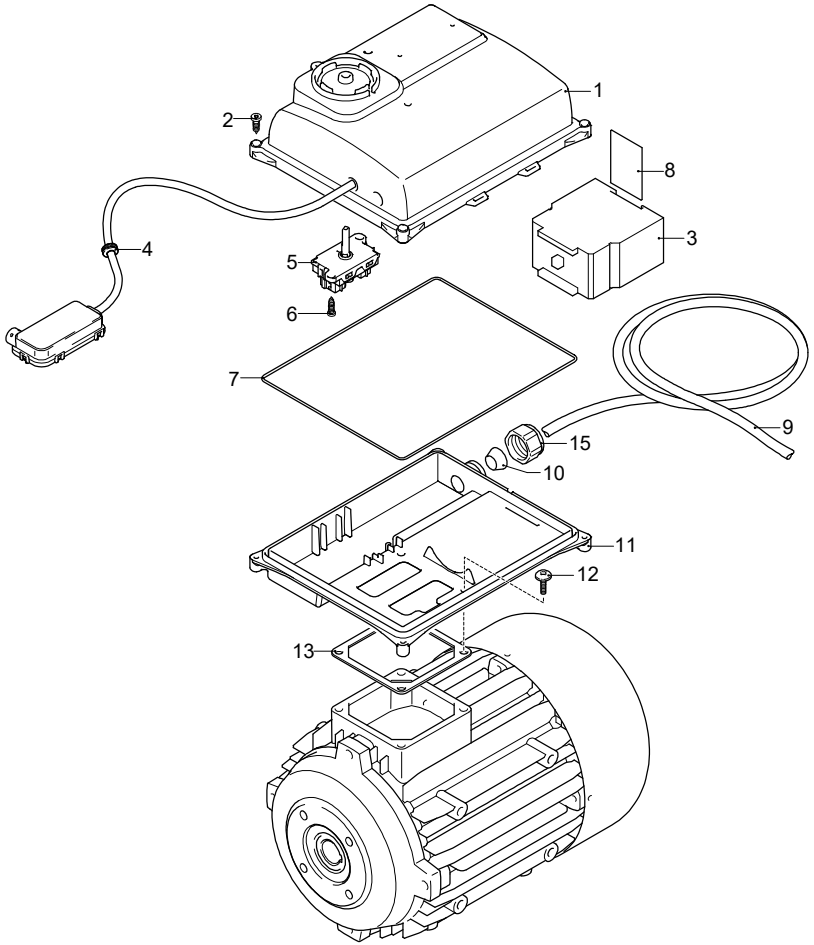

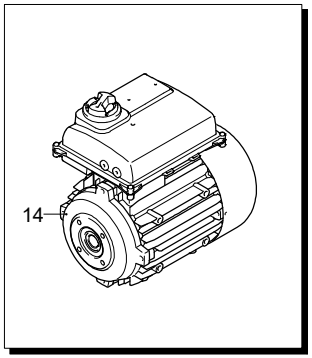

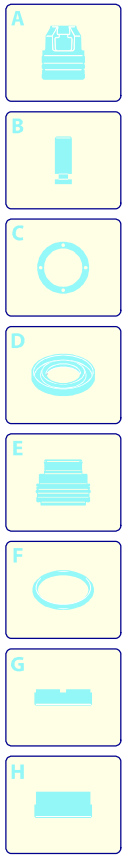

Validità	Pos.	Codice	Denominazione	Q
	1	3960740	Scatola	1
	2	2560720	Vite	4
	3	2369050	Minicontattore	1
	4	2021480	Passacavo	1
	5	2900420	Interruttore	1
	6	2000210	Vite	2
	7	3960650	Guarnizione OR	1
	8	3960990	Guida	1
	9	1700640	Cavo	1
	10	3961090	Guarnizione	1
	11	3960730	Piastra	1
	12	3960980	Vite	4
	13	1700100	Guarnizione	1
	14	45045	Motore	1
	15	3960640	Pressacavo	1

UN_CE_2364-AM

MODENA 940 TSS

Versione:
Matricola:
Codice: **14737**

29/08/2018

400 V - 50 Hz

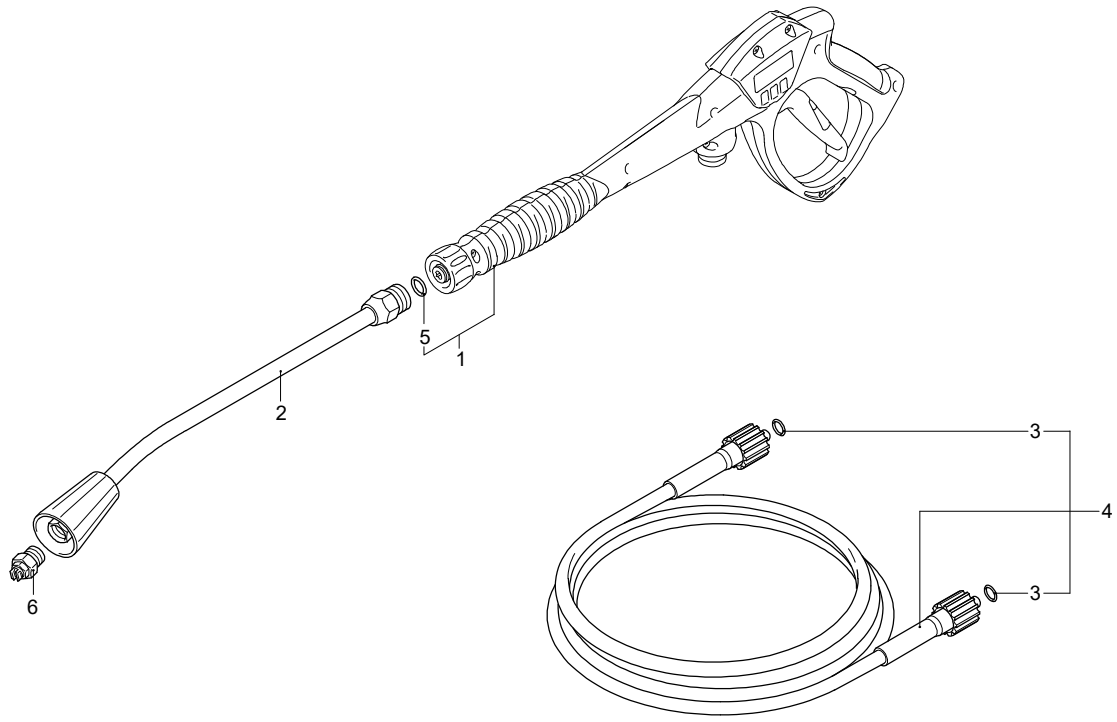

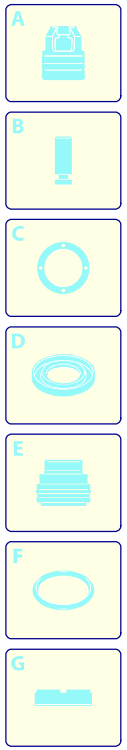

Validità	Pos.	Codice	Denominazione	Q
	1	46202	Pistola	1
	2	40826	Lancia	1
	3	2000570	Guarnizione OR	2
	4	3961050	Tubo alta pressione	1
	5	391000	Guarnizione OR	1
	6	3095	Ugello	1

UN_CE_2359-AM