GYMATIC 3/B

250 bar

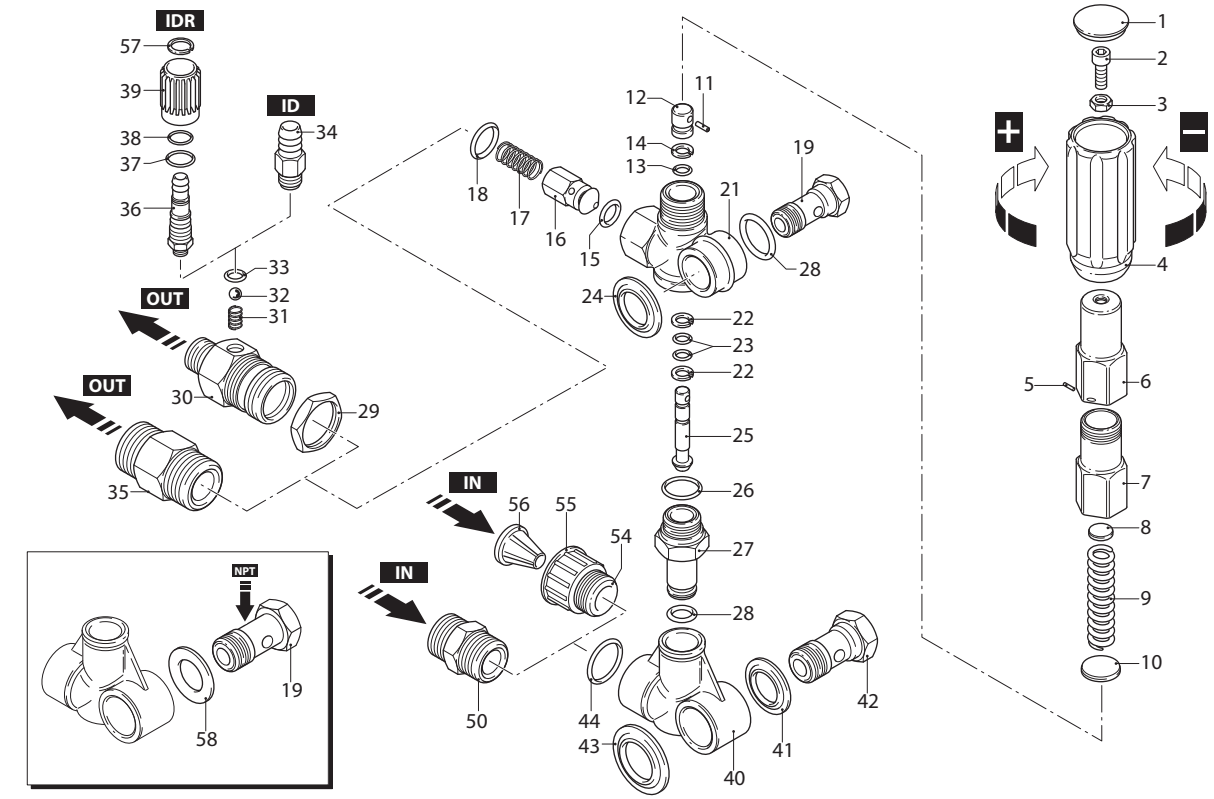

UN002263-AK

KIT RICAMBI / *PART KITS*

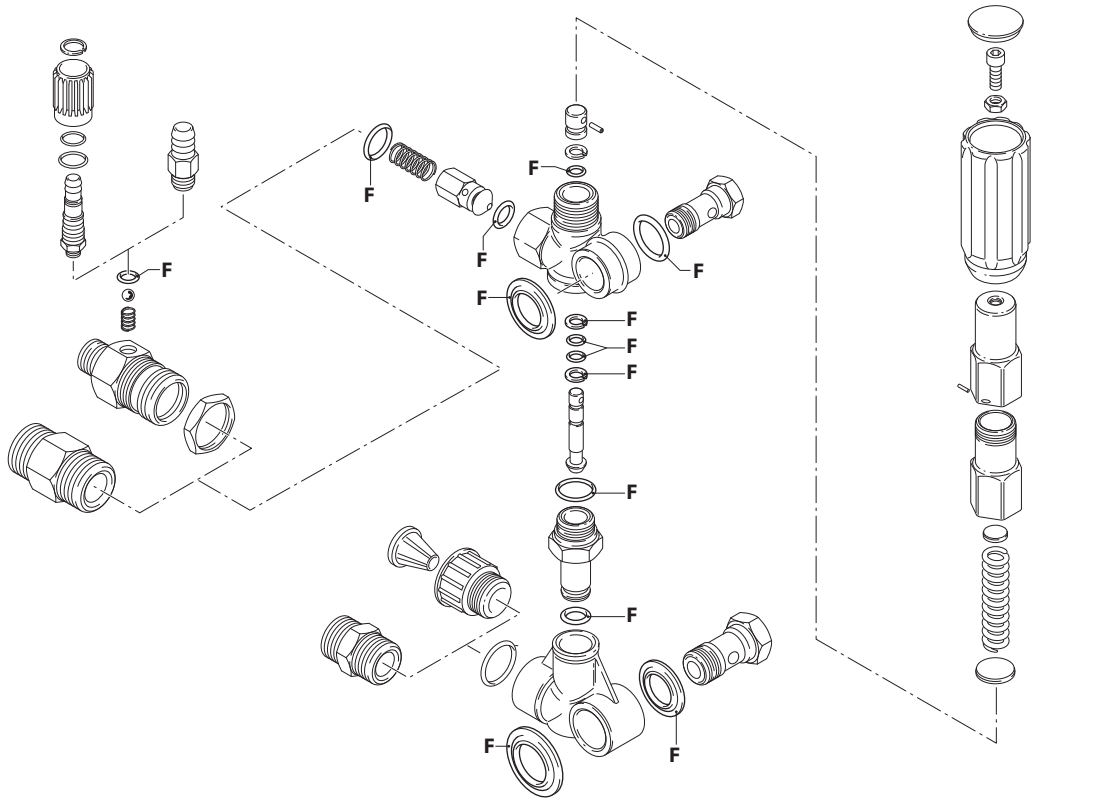

UN002264-EN

GYMATIC 3/B

+ ID

GYMATIC 3/B (20080) **GYMATIC 3/B** (20081)

+ IDR

GYMATIC 3/B (20082) **GYMATIC 3/B** (20083) **GYMATIC 3/B** (20399) **GYMATIC 3/B** (20400) **GYMATIC 3/B** (20401) **GYMATIC 3/B NPT** (FC) (20249)

Pos.	Cod.	Denominazione		Description	Qt	Note
1	1560580	Tappo		Plug	1	
2	540290	Vite	TCEI M8x25	Screw	1	
3	1660210	Dado	M8	Nut	1	
4	1560400	Manopola		Knob	1	
5	1080070	Spina		Pin	1	
6	1560420	Vite		Screw	1	
7	1560410	Guida		Guide	1	(a) C=35Nm
8	1560440	Piattello		Wobble plate	1	
9	1560350	Molla		Spring	1	
10	1080610	Piattello		Wobble plate	1	
11	1080660	Spina		Pin	1	
12	1080540	Pistone	superiore	Piston	1	⋈ (b)
13	391000	Guarnizione OR	Ø 9,13x2,62	O-ring	1	⋈
14	1080640	Anello	antiestrusione	Ring	1	
15	1560151	Guarnizione OR	Ø 5,94x3,53	O-ring	1	90 Sh
16	1560890	Otturatore		Shutter	1	
17	1560140	Molla		Spring	1	
18	180101	Guarnizione OR	Ø 17,5x2	O-ring	1	
19	1540272	Vite	3/8" G	Screw	1	C=30Nm ottone ● ✪ ▲
	1540190	Vite	3/8" NPT	Screw	1	❍
21	1560010	Corpo valvola		Valve body	1	
22	1080550	Anello	antiestrusione	Ring	2	
23	480480	Guarnizione OR	Ø 4,48x1,78	O-ring	2	
24	1560280	Rondella		Washer	1	
25	1560320	Pistone	inferiore	Piston	1	
26	880270	Guarnizione OR	Ø 17,17x1,78	O-ring	1	
27	1560051	Raccordo		Fitting	1	C=35Nm
28	390080	Guarnizione OR	Ø 11,91x2,62	O-ring	2	
29	1560510	Dado		Nut	1	✪▲
30	1560500	Raccordo		Fitting	1	✪▲ C=35Nm (f)
	1560530	Raccordo		Fitting	1	✪▲ C=35Nm (g)
	1560540	Raccordo		Fitting	1	✪▲ C=35Nm (h)
31	1560520	Molla		Spring	1	✪▲
32	1250280	Sfera		Ball	1	✪▲
33	480480	Guarnizione OR	Ø 4,48x1,78	O-ring	1	✪▲
34	1560490	Portagomma		Hose tail	1	✪ C=4Nm
35	1560110	Raccordo	1/2" G - 3/8" G	Fitting	1	● Ottone C=35Nm
	1560111	Raccordo	1/2" G - 3/8" G	Fitting	1	● Inox Opt. C=35Nm
36	1560650	Portagomma		Hose tail	1	▲ ◔
37	800560	Guarnizione OR	Ø 8,73x1,78	O-ring	1	▲
38	480560	Guarnizione OR	Ø 6,75x1,78	O-ring	1	▲
39	1560670	Manopola		Knob	1	▲

Pos.	Cod.	Denominazione		Description	Qt	Note
40	1540020	Collettore	1/2"G (F)	Suction fitting	1	
41	1540120	Rondella		Washer	1	
42	1540090	Raccordo	1/2" G	Fitting	1	C=40Nm ●✪▲
	1540200	Raccordo	1/2" NPT	Fitting	1	❍
43	1560290	Rondella		Washer	1	
44	480440	Guarnizione OR	Ø 17,13x2,62	O-ring	1	
50	1540050	Raccordo	1/2" G (M-M)	Fitting	1	C=40Nm
54	1560310	Raccordo		Fitting	1	Optional ◔
55	1560300	Girello		Ring nut	1	Optional
56	1266330	Filtro		Filter	1	Optional
57	1560660	Anello		Ring	1	▲
58	1540110	Rondella	3/8"G	Washer	1	❍

KIT RICAMBI - *PART KITS*

F=KIT 2611
OR
O-rings

Pos.	Q.ty	Pos.	Q.ty	Pos.	Q.ty	Pos.	Q.ty
13	1	28	2				
15	1	33	1				
18	1	41	1				
22	2	43	1				
23	2						
24	1						
26	1						

Pos.	Q.ty	Pos.	Q.ty	Pos.	Q.ty	Pos.	Q.ty

SIMBOLOGIA - *SYMBOLS*

For **XM, RK** series
GYMATIC 3/B
● Per / *For*
cod. 20080
MAX 250 bar
35 l/min
INLET: 1/2" G (F)
OUTLET: 3/8" G (M)

For **XM, RK** series
GYMATIC 3/B + ID
✪ Per / *For*
cod. 20081
MAX 250 bar
11 l/min (ø1,8)

cod. 20082
MAX 250 bar
13÷18 l/min (ø2,1)

cod. 20083
MAX 250 bar
21 l/min (ø2,3)

For **XM, RK** series
GYMATIC 3/B + IDR
▲ Per / *For*
cod. 20399
MAX 250 bar
11 l/min (ø1,8)

cod. 20400
MAX 250 bar
13÷18 l/min (ø2,1)

cod. 20401
MAX 250 bar
21 l/min (ø2,3)

For **XM, RK** series
GYMATIC 3/B + IDR
❍ Per / *For*
cod. 20249

C Tolleranza coppia di serraggio +0÷-10% / *Tightening torque tolerance +0÷-10%*
◔ Avvitare con Loxeal 55-14 / *Screw with Loxeal 55-14*
⋈ Lubrificare con grasso Molykote PG54 / *Lubricate with grease Molykote PG54*
(a) Fra posizione 6 e 7 spalmare grasso lubrificante nella filettatura / *In the thread, strew lubricating grease between position 6 and position 7*
(b) Ingrassare l'esterno prima del montaggio nel corpo valvola / *Grease the external before the assembly on the body valve*
(f) Ø 1,8 - Marcato 1 - 1l
(g) Ø 2,1 - Marcato 2 - 1,3l-1,8l
(h) Ø 2,3 - Marcato 3 - 2,1l
Tarare valvola con attrezzo cod. 1560590 / *Calibrate valve with tool code 1560590*