GYMATIC 3/A 'C'

250 bar

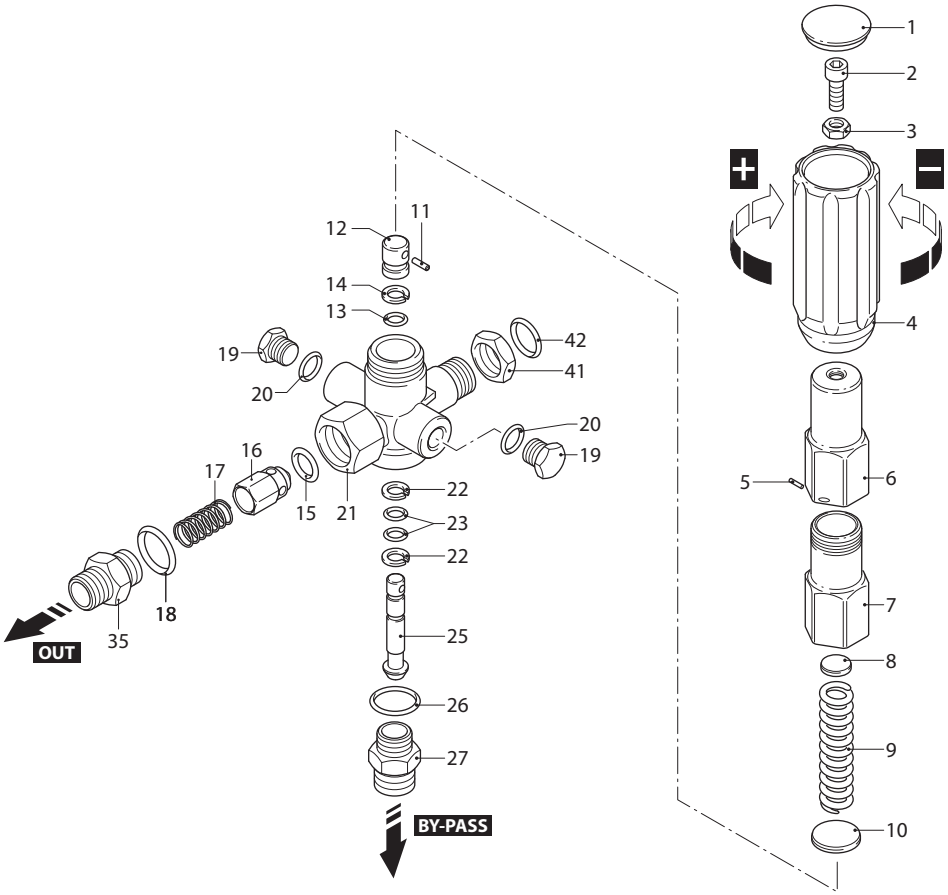

UN002261-GQ

KIT RICAMBI / *PART KITS*

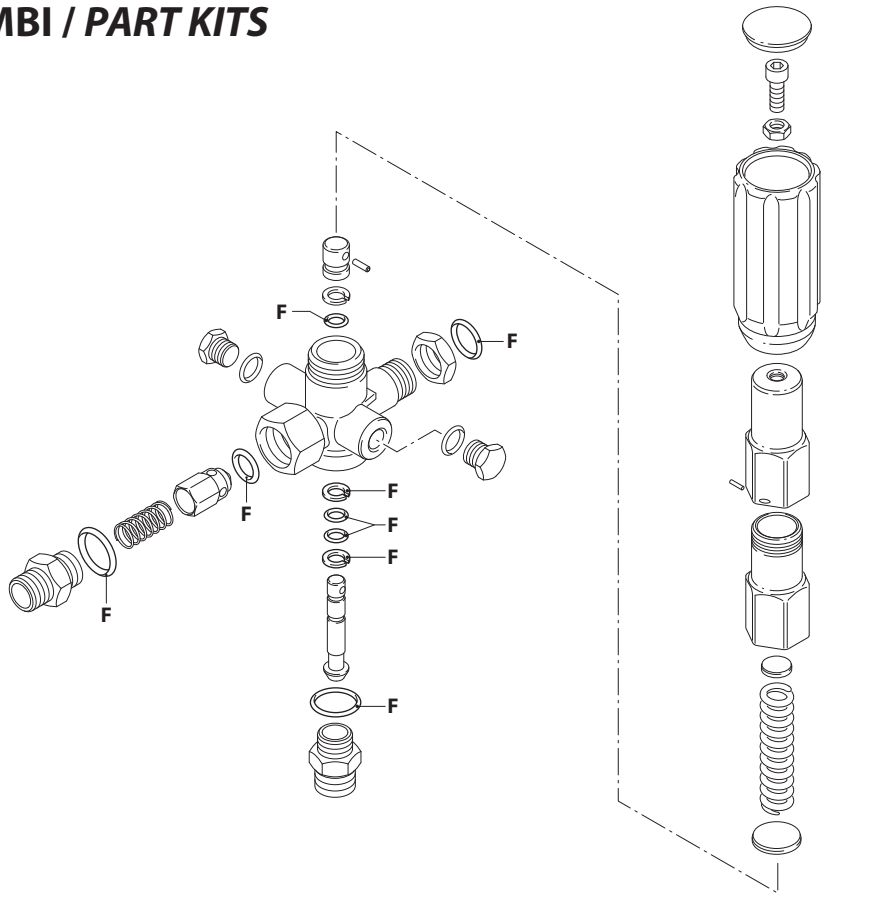

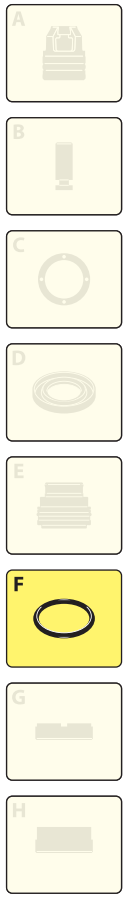

UN002262-KT

GYMATIC 3/A 'C' (21828)

Pos.	Cod.	Denominazione		Description	Qt	Note
1	1560580	Tappo		Plug	1	
2	540290	Vite	TCEI M8x25	Screw	1	
3	1660210	Dado	M8	Nut	1	
4	1560400	Manopola		Knob	1	
5	1080070	Spina		Pin	1	
6	1560420	Vite		Screw	1	
7	1560410	Guida		Guide	1	C=35Nm
8	1560440	Piattello		Wobble plate	1	
9	1560350	Molla		Spring	1	
10	1080610	Piattello		Wobble plate	1	
11	1080860	Spina		Pin	1	◔
12	1080540	Pistone	superiore	Piston	1	⋈
13	391000	Guarnizione OR	Ø 9,13x2,62	O-ring	1	⋈
14	1080640	Anello	antiestrusione	Ring	1	
15	1560151	Guarnizione OR	Ø 5,94x3,53	O-ring	1	90 Sh
16	1560890	Otturatore		Shutter	1	
17	1560140	Molla		Spring	1	
18	180101	Guarnizione OR	Ø 17,5x2	O-ring	1	
19	880581	Tappo	1/4" G	Plug	2	Optional
20	820510	Guarnizione OR	Ø 10,82x1,78	O-ring	2	Optional
21	1560020	Corpo		Body	1	
22	1080550	Anello	antiestrusione	Ring	2	
23	480480	Guarnizione OR	Ø 4,48x1,78	O-ring	2	
25	1569001	Pistone	inferiore	Piston	1	
26	880270	Guarnizione OR	Ø 17,17x1,78	O-ring	1	
27	1560810	Raccordo		Fitting	1	C=35Nm
35	1560110	Raccordo	1/2" G - 3/8" G	Fitting	1	Ottone C=35Nm
	1560111	Raccordo	1/2" G - 3/8" G	Fitting	1	Inox C=35Nm Opt.
41	1080390	Dado		Nut	1	
42	740290	Guarnizione OR	Ø 14x1,78	O-ring	1	

Pos.	Cod.	Denominazione	Description	Qt	Note

KIT RICAMBI - *PART KITS*

F=KIT 2610
OR
O-rings

Pos.	Q.ty	Pos.	Q.ty	Pos.	Q.ty	Pos.	Q.ty
13	1	42	1				
15	1						
18	1						
22	2						
23	2						
26	1						

Pos.	Q.ty	Pos.	Q.ty	Pos.	Q.ty	Pos.	Q.ty

SIMBOLOGIA - *SYMBOLS*

For **XM, RK** series

Per / *For*
cod. 21828
MAX 250 bar
35 l/min
INLET: 3/8" G (M)
OUTLET: 3/8" G (M)
BY-PASS: 3/8" G (M)

C Tolleranza coppia di serraggio +0÷-10% / *Tightening torque tolerance +0÷-10%*

⋈ Lubrificare con grasso Molykote PG54 / *Lubricate with grease Molykote PG54*

◔ Avvitare con Loxeal 55-14 / *Screw with Loxeal 55-14*
Tarare valvola con attrezzo cod. 1560590 / *Calibrate valve with tool code 1560590*