MINIMATIC 4/B TSS

180 bar

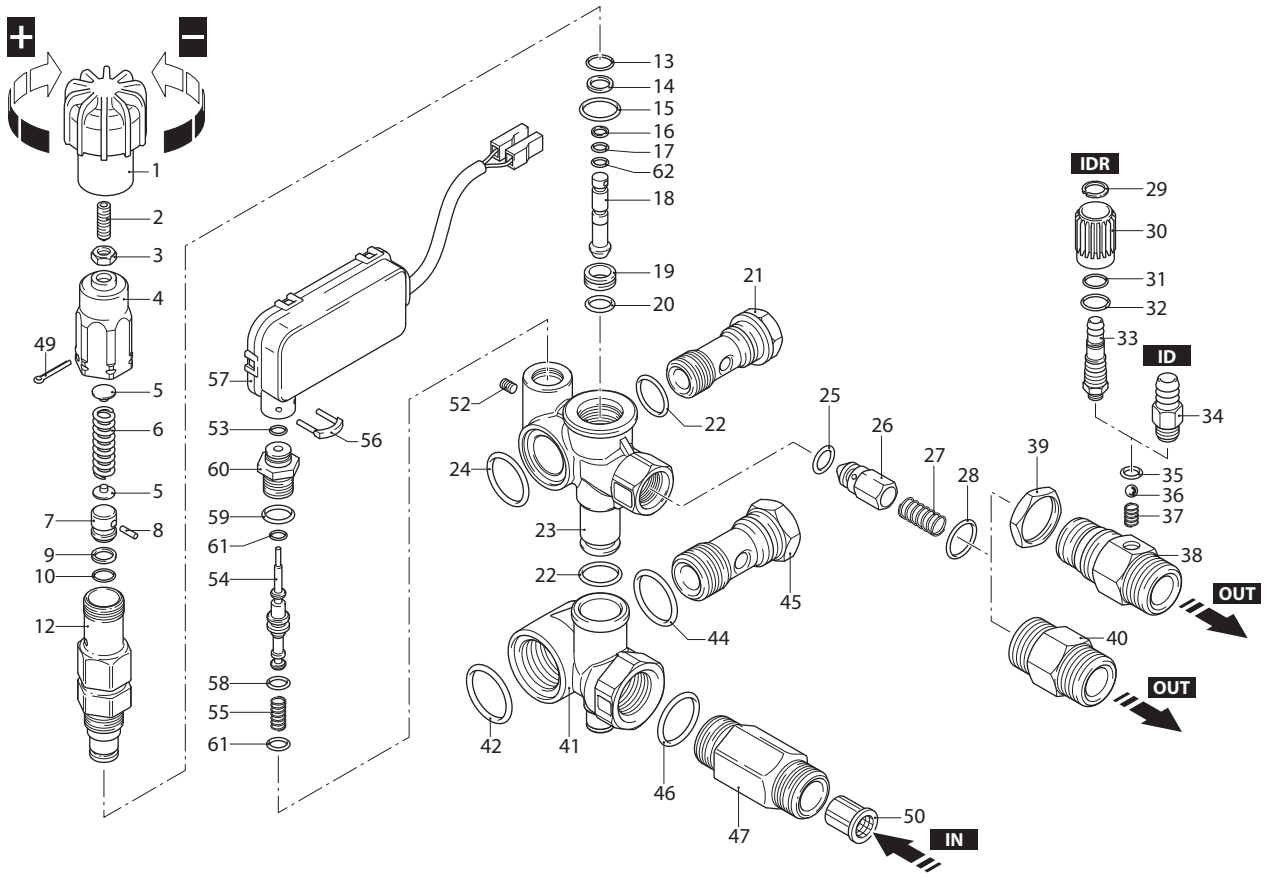

UN002257-GQ

1548030

KIT RICAMBI / *PART KITS*

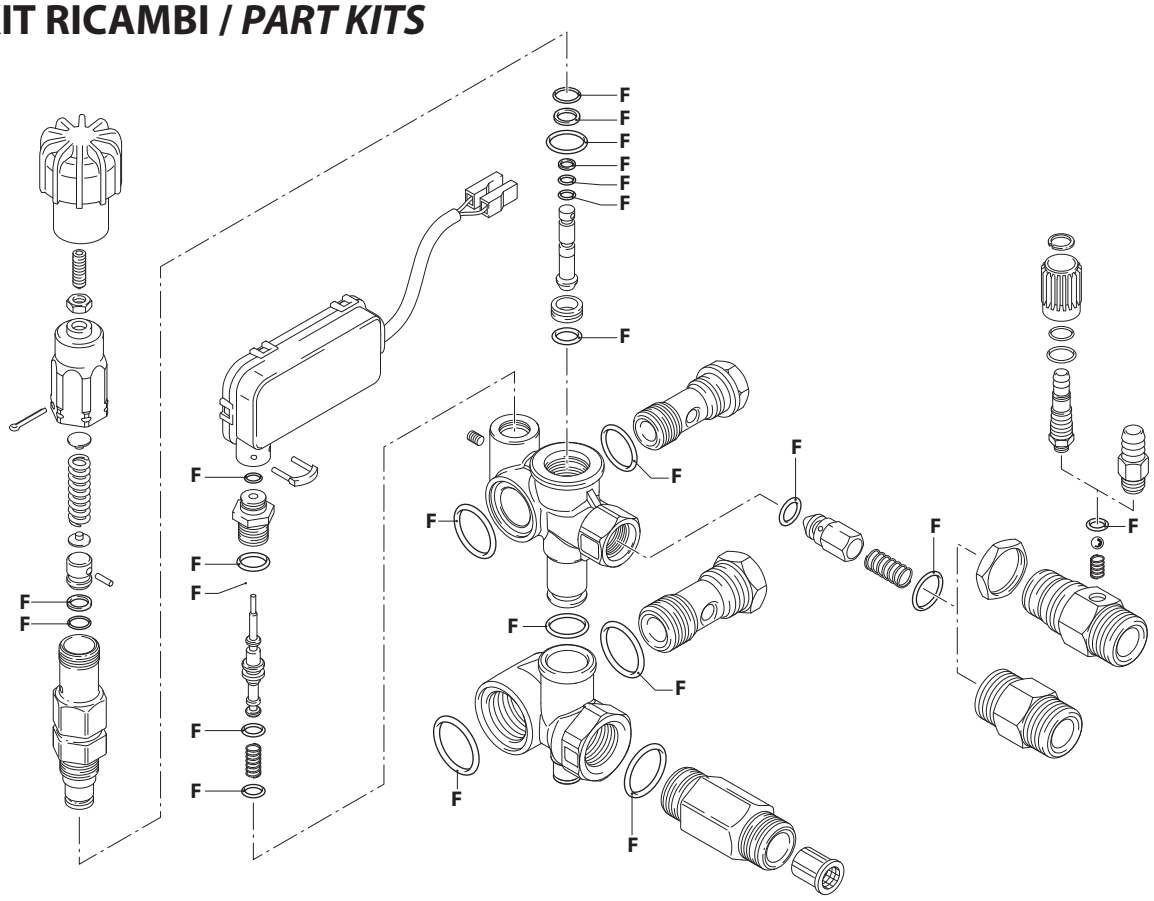

UN002258-IL

(2028639 TSS)

MINIMATIC 4/B TSS, + ID, IDR

MINIMATIC 4/B TSS (25395)

+ ID
MINIMATIC 4/B TSS (25396)
MINIMATIC 4/B TSS (25397)

+ IDR
MINIMATIC 4/B TSS (22562)
MINIMATIC 4/B TSS (25398)

Pos.	Cod.	Denominazione		Description	Qt	Note
1	2360760	Manopola		Knob	1	
2	392840	Vite	M6x16	Screw	1	
3	1980300	Dado	M6	Nut	1	
4	2500540	Inserto		Insert	1	
5	1980220	Piattello		Wobble plate	2	
6	1271070	Molla		Spring	1	
7	1080041	Pistone	superiore	Piston	1	
8	1080070	Spina		Pin	1	
9	1080401	Anello	antiestrusione	Ring	1	
10	1080250	Guarnizione OR	Ø 7,66x1,78	O-ring	1	
12	1980210	Guida pistone		Piston guide	1	◔ C=15Nm
13	740290	Guarnizione OR	Ø 14x1,78	O-ring	1	
14	800560	Guarnizione OR	Ø 8,73x1,78	O-ring	1	
15	880830	Guarnizione OR	Ø 15,54x2,62	O-ring	1	
16	1271170	Anello	antiestrusione	Ring	1	
17	1080190	Guarnizione OR	Ø 2,90x1,78	O-ring	1	
18	1271160	Pistone	inferiore	Piston	1	
19	1980200	Sede		Seat	1	
20	1470210	Guarnizione OR	Ø 9x1	O-ring	1	
21	1540272	Vite	3/8" G	Screw	1	C=30Nm ottone
22	390080	Guarnizione OR	Ø 11,91x2,62	O-ring	2	
23	1540660	Corpo valvola		Valve body	1	
24	1140450	Guarnizione OR	Ø 20,24x2,62	O-ring	1	
25	1460430	Guarnizione OR	Ø 4x2,5	O-ring	1	
26	1540170	Otturatore	nickelato	Shutter	1	
27	1080091	Molla		Spring	1	
28	394280	Guarnizione OR	Ø 12,42x1,78	O-ring	1	
29	1560660	Anello		Ring	1	▲
30	1560680	Manopola		Knob	1	▲
31	480560	Guarnizione OR	Ø 6,75x1,78	O-ring	1	▲
32	800560	Guarnizione OR	Ø 8,73x1,78	O-ring	1	▲
33	1560650	Portagomma		Hose tail	1	▲ ◔ C=4Nm
34	1560490	Portagomma		Hose tail	1	✪ ◔ C=4Nm
35	480480	Guarnizione OR	Ø 4,48x1,78	O-ring	1	✪ ▲
36	1250280	Sfera		Ball	1	✪ ▲
37	1560520	Molla		Spring	1	✪ ▲
38	1540570	Raccordo	3/8" G	Fitting	1	Ø 2 ✪ ▲ Marcato 2 ◔ C=25Nm
	1540580	Raccordo	3/8" G	Fitting	1	Ø 2,3 ✪▲ Marcato 3 ◔ C=25Nm
	1540610	Raccordo	3/8" NPT	Fitting	1	Ø 2 ✪▲ Marcato 2 ◔ C =25Nm Opt.
	1540620	Raccordo	3/8" NPT	Fitting	1	Ø 2,3 ✪▲ Marcato 3 ◔ C =25Nm Opt.

Pos.	Cod.	Denominazione		Description	Qt	Note
39	1540300	Dado		Nut	1	✪▲ C=25Nm
40	1540180	Raccordo	3/8" G	Fitting	1	●◔ C=25Nm
	1540500	Raccordo	3/8" NPT	Fitting	1	●◔ C=25Nm Opt.
41	1540280	Collettore	1/2" G	Suction fitting	1	alluminio
42	1540630	Guarnizione OR	Ø 23,47x2,62	O-ring	1	
44	880270	Guarnizione OR	Ø 17,17x1,78	O-ring	1	
45	2260420	Vite	1/2" G ottone	Screw	1	C=40Nm
46	480440	Guarnizione OR	Ø 17,13x2,62	O-ring	1	
47	1560600	Raccordo	1/2"G-3/4"G (M-M)	Fitting	1	C=40Nm
49	2500550	Copiglia		Split pin	1	
50	1340260	Filtro		Filter	1	
52	1981190	Vite	M3x5	Screw	1	⍂ (a)
53	1260820	Guarnizione OR	Ø 1,78x1,78	O-ring	1	❑
54	1540881	Pistone		Piston	1	
55	1981320	Molla		Spring	1	
56	2022201	Forcella		Fork	1	
57	2029758	Premontaggio scatola TSS	marcato G	TSS box assembly	1	
58	660191	Guarnizione OR	Ø 6,07x1,78	O-ring	1	❑
59	880840	Guarnizione OR	Ø 9,25x1,78	O-ring	1	
60	1540870	Tappo		Plug	1	C=15Nm
61	1080192	Guarnizione OR	Ø 2,90x1,78	O-ring	2	❑ 90 Sh
62	1080190	Guarnizione OR	Ø 2,90x1,78	O-ring	1	

KIT RICAMBI - *PART KITS*

F=KIT 42451
OR
O-rings

Pos.	Q.ty	Pos.	Q.ty	Pos.	Q.ty	Pos.	Q.ty
9	1	20	1	44	1		
10	1	22	2	46	1		
13	1	24	1	53	1		
14	1	25	1	58	1		
15	1	28	1	59	1		
16	1	35	1	61	2		
17	1	42	1	62	1		

Pos.	Q.ty	Pos.	Q.ty	Pos.	Q.ty	Pos.	Q.ty

SIMBOLOGIA - *SYMBOLS*

For **XT, RC, XM, RR, RK** series

● **Per / *For***
MINIMATIC 4/B
cod. 25395
MAX 180 bar
18 l/min
INLET: 1/2" G (F)
OUTLET: 3/8" G (M)

For **XT, XM, RR, RK** series

✪ **Per / *For***
MINIMATIC 4/B + ID
cod. 25396
MAX 180 bar
7÷10 l/min (ø2,0)
INLET: 1/2" G (F)
OUTLET: 3/8" G (M)

MINIMATIC 4/B + ID
cod. 25397
MAX 180 bar
10,1÷18 l/min (ø2,3)
INLET: 1/2" G (F)
OUTLET: 3/8" G (M)

For **XT, XM, RR, RK** series

▲ **Per / *For***
MINIMATIC 4/B + IDR
cod. 22562
MAX 180 bar
7÷10 l/min (ø2,0)
INLET: 1/2" G (F)
OUTLET: 3/8" G (M)

MINIMATIC 4/B + IDR
cod. 25398
MAX 180 bar
10,1÷18 l/min (ø2,3)
INLET: 1/2" G (F)
OUTLET: 3/8" G (M)

C Tolleranza coppia di serraggio +0÷-10% / *Tightening torque tolerance +0÷-10%*
◔ Avvitare con Loxeal 55-14 / *Screw with Loxeal 55-14*
❑ Lubrificare con grasso Molykote G807 / *Lubricate with grease Molykote G807*
⍂ Avvitare con Loxeal 83-55 / *Screw with Loxeal 83-55*
(a) Avvitare a filo del corpo / *Screw in until flush with body*
Tarare valvola con attrezzo cod. 1540740 / *Calibrate valve with tool code 1540740*