COMBISET B

140 bar
180 bar

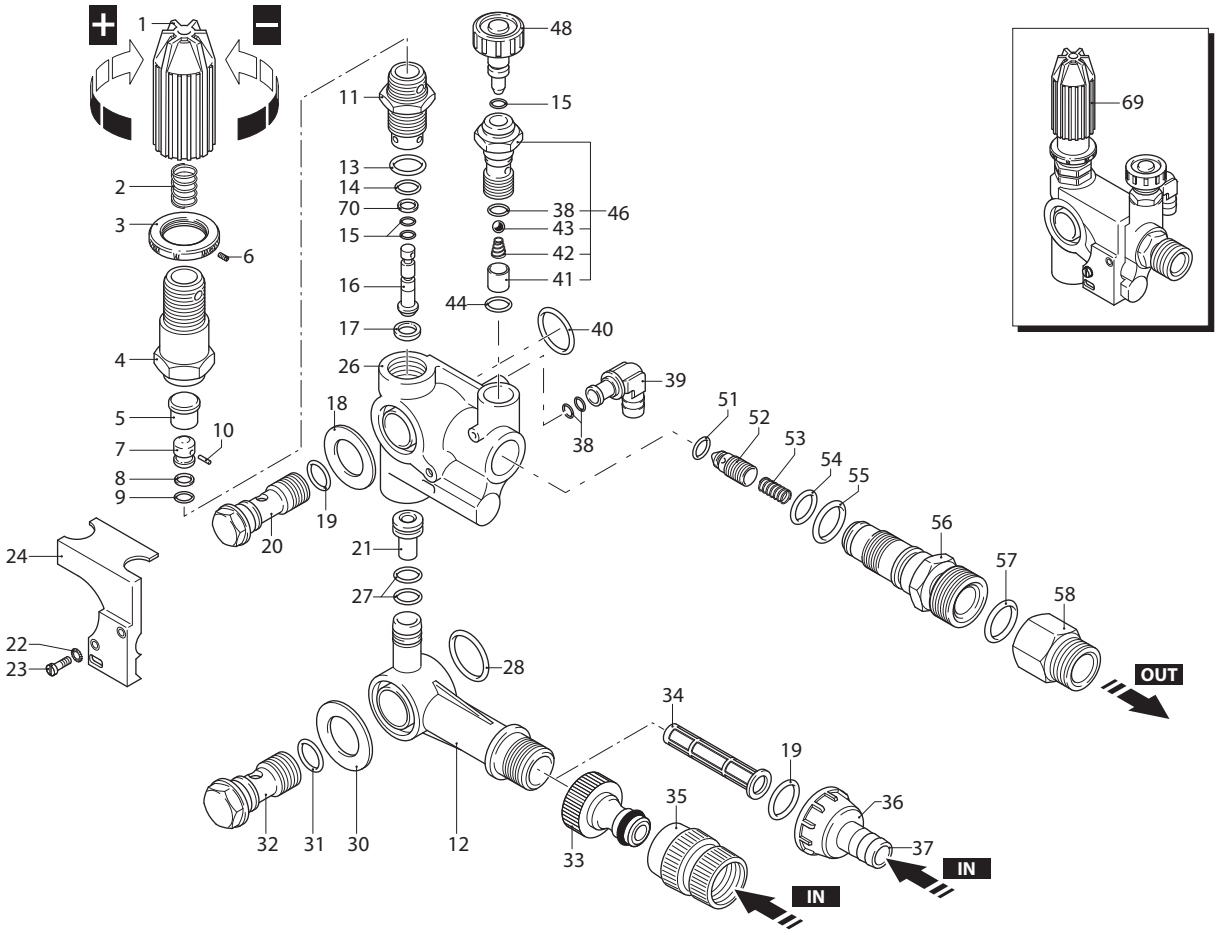

UN002233-GQ

KIT RICAMBI
PART KITS

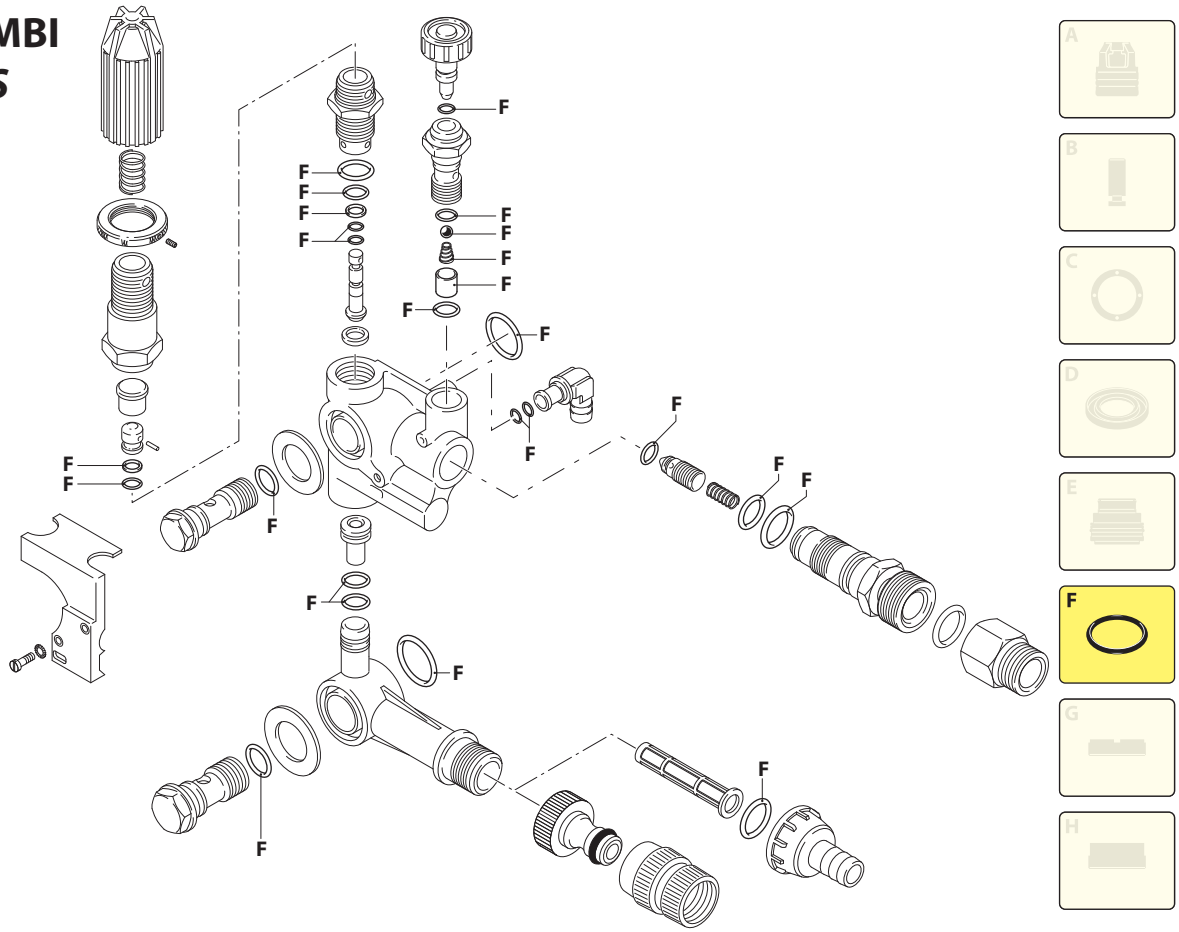

UN002234-AV

COMBISET B

140 bar

COMBISET B (2954)
COMBISET B (2955)
COMBISET B (2976)
COMBISET B (2977)

180 bar

COMBISET B (2973)
COMBISET B (2974)
COMBISET B (2978)
COMBISET B (2979)

Pos.	Cod.	Denominazione		Description	Qt	Note
1	1080331	Manopola		Knob	1	
2	1271070	Molla		Spring	1	
3	1080350	Ghiera		Ring nut	1	
4	1080340	Guida		Guide	1	◔ C=30Nm
5	1260701	Piattello		Wobble plate	1	
6	1080360	Vite	M3x4	Screw	1	
7	1080041	Pistone	superiore	Piston	1	
8	1080401	Anello	antiestrusione	Ring	1	
9	1080250	Guarnizione OR	Ø 7,66x1,78	O-ring	1	
10	1080070	Spina		Pin	1	
11	1260730	Guida pistone		Piston guide	1	C=32Nm
12	1265890	Collettore	alluminio	Suction fitting	1	
13	740290	Guarnizione OR	Ø 14x1,78	O-ring	1	
14	800560	Guarnizione OR	Ø 8,73x1,78	O-ring	1	
15	1080190	Guarnizione OR	Ø 2,90x1,78	O-ring	3	
16	1271160	Pistone	inferiore	Piston	1	
17	1080121	Sede		Seat	1	▀
18	1260570	Rondella		Washer	1	
19	390080	Guarnizione OR	Ø 11,91x2,62	O-ring	2	
20	1540272	Vite	3/8" G ottone	Screw	1	C=30Nm
21	1380570	Boccola		Bushing	1	✚ ✖
22	395370	Rondella		Washer	2	Optional
23	395270	Vite	TCB M 3x8	Screw	2	Optional
24	1260531	Coperchio		Cover	1	Optional
26	1271640	Corpo valvola		Valve body	1	
27	770140	Guarnizione OR	Ø 11,11x1,78	O-ring	2	
28	1180140	Guarnizione OR	Ø 25,07x2,62	O-ring	1	
30	1260560	Rondella		Washer	1	
31	880270	Guarnizione OR	Ø 17,17x1,78	O-ring	1	
32	2260420	Vite	1/2" G ottone	Screw	1	C=40Nm
33	1270940	Raccordo	1/2" G	Fitting	1	Optional
34	1260660	Filtro		Filter	1	
35	40126	Raccordo		Fitting	1	Optional
36	1200330	Girello	1/2" G	Ring nut	1	Optional
37	550551	Portagomma	Ø 12	Hose tail	1	Optional
38	480480	Guarnizione OR	Ø 4,48x1,78	O-ring	3	
39	1260670	Raccordo		Fitting	1	
40	720030	Guarnizione OR	Ø 22,22x2,62	O-ring	1	
41	1262940	Boccola		Bushing	1	
42	1250270	Molla		Spring	1	
43	1250280	Sfera		Ball	1	
44	880840	Guarnizione OR	Ø 9,25x1,78	O-ring	1	
46	1269041	Iniettore		Injector	1	C=7Nm
48	1269010	Pomello		Knob	1	
51	1460430	Guarnizione OR	Ø 4x2,5	O-ring	1	
52	1540170	Otturatore	nickelato	Shutter	1	
53	1080091	Molla		Spring	1	
54	394280	Guarnizione OR	Ø 12,42x1,78	O-ring	1	
55	1200690	Guarnizione OR	Ø 15,6x1,78	O-ring	1	
56	1270091	Iniettore	Ø 2,0	Injector	1	●✪ C=32Nm (a)
	1270101	Iniettore	Ø 2,2	Injector	1	❍❒ C=32Nm (a)
	1270141	Iniettore	Ø 2,0	Injector	1	▼✚ C=32Nm (b)
	1270151	Iniettore	Ø 2,2	Injector	1	▲✖ C=32Nm (b)
57	390180	Guarnizione OR	Ø 18,72x2,62	O-ring	1	● ❍
58	1263640	Raccordo	M22x1,5(F)-3/8"G(M)	Fitting	1	● ❍
69	1279224	Premontaggio Combiset		Combiset assembly	1	● ✪
	1279223	Premontaggio Combiset		Combiset assembly	1	❍ ❒
	1279222	Premontaggio Combiset		Combiset assembly	1	▼ ✚
	1279221	Premontaggio Combiset		Combiset assembly	1	▲ ✖
70	1271170	Anello	antiestrusione	Ring	1	

KIT RICAMBI - *PART KITS*

F=KIT 2715
OR
O-rings

Pos.	Q.ty	Pos.	Q.ty	Pos.	Q.ty	Pos.	Q.ty
8	1	28	1	44	1		
9	1	31	1	51	1		
13	1	38	3	54	1		
14	1	40	1	55	1		
15	3	41	1	70	1		
19	2	42	1				
27	2	43	1				

Pos.	Q.ty	Pos.	Q.ty	Pos.	Q.ty	Pos.	Q.ty

SIMBOLOGIA - *SYMBOLS*

For **HPE**, **XT** series

● Per / *For* **COMBISET B**
cod. 2954
MAX 140 bar
8÷11 l/min

❍ Per / *For* **COMBISET B**
cod. 2955
MAX 140 bar
13÷16 l/min
INLET: 1/2" G (M)
OUTLET: 3/8" G (M)

For **HPE**, **XT** series

✪ Per / *For* **COMBISET B**
cod. 2976
MAX 140 bar
8÷11 l/min

❒ Per / *For* **COMBISET B**
cod. 2977
MAX 140 bar
13÷16 l/min
INLET: 1/2" G (M)
OUTLET: M22x1,5 (M)

For **XM** series

▼ Per / *For* **COMBISET B**
cod. 2973
MAX 180 bar
11 l/min

▲ Per / *For* **COMBISET B**
cod. 2974
MAX 180 bar
13÷16 l/min
INLET: 1/2" G (M)
OUTLET: 3/8" G (M)

For **RK** series

✚ Per / *For* **COMBISET B**
cod. 2978
MAX 180 bar
11 l/min

✖ Per / *For* **COMBISET B**
cod. 2979
MAX 180 bar
13÷16 l/min
INLET: 1/2" G (M)
OUTLET: 3/8" G (M)

C Tolleranza coppia di serraggio +0÷-10% / *Tightening torque tolerance +0÷-10%*

◔ Avvitare con Loxeal 55-14 / *Screw with Loxeal 55-14*

▀ Avvitare con Loxeal 83-21 frenafiletti FORTE / *Screw with Loxeal 83-21 thread lock STRONG*

(a) M22x1,5 (M)

(b) 3/8" G (M)