COMBISET

140 bar

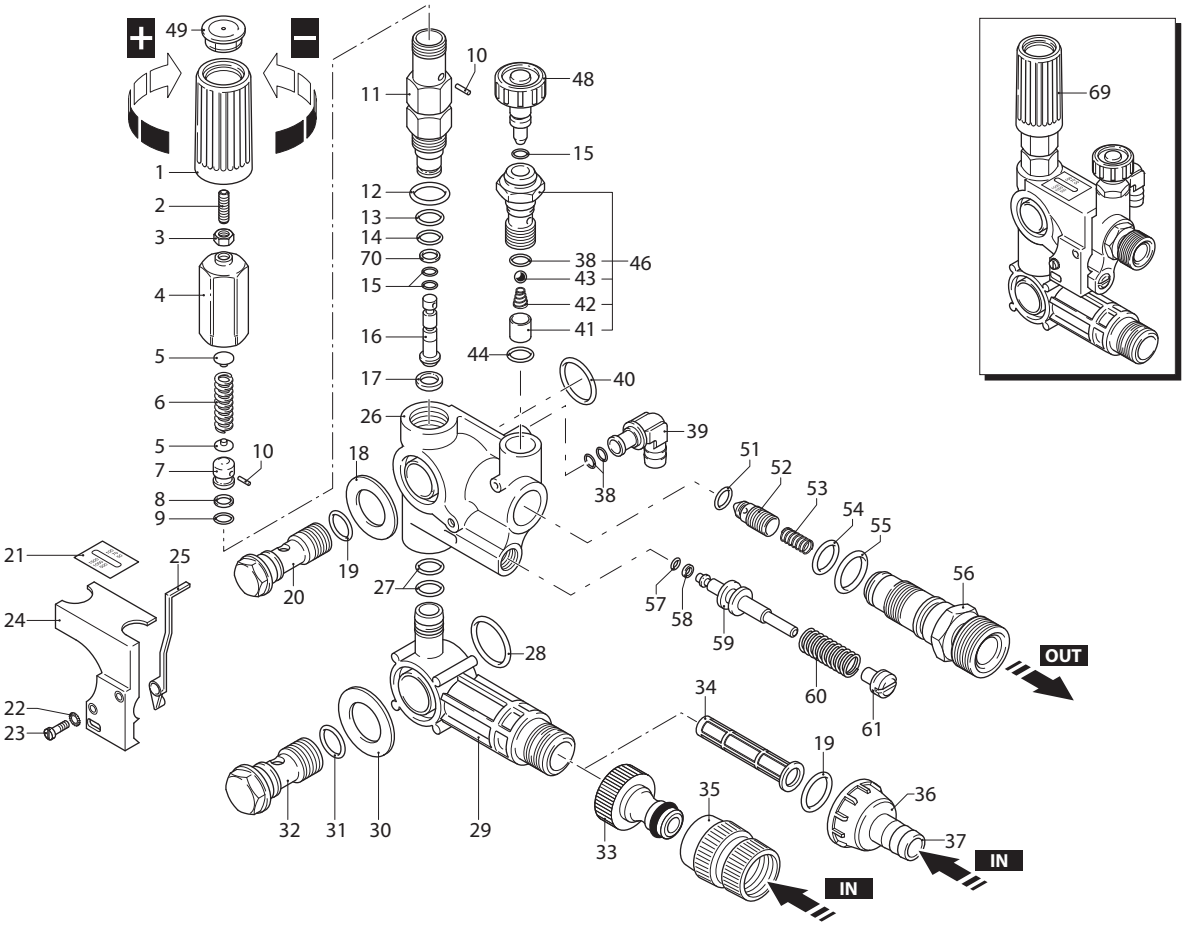

UN002231-GQ

KIT RICAMBI
PART KITS

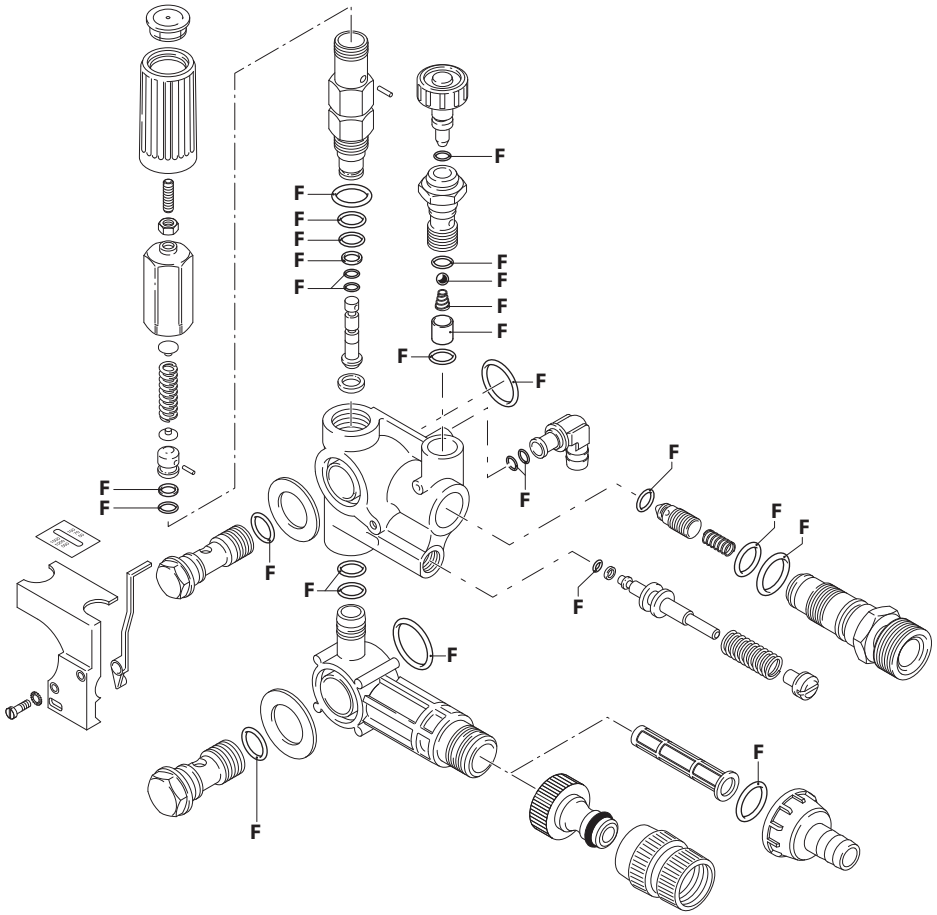



UN002232-AV

COMBISET (2980) (FC)
COMBISET (2981) (FC)

Pos.	Cod.	Denominazione		Description	Qt	Note
1	1981780	Manopola		Knob	1	
2	1980470	Vite	M6x20	Screw	1	
3	1980300	Dado	M6	Nut	1	
4	1980390	Inserto		Insert	1	
5	1980220	Piattello		Wobble plate	2	
6	1271070	Molla		Spring	1	
7	1080041	Pistone	superiore	Piston	1	
8	1080401	Anello	antiestrusione	Ring	1	
9	1080250	Guarnizione OR	Ø 7,66x1,78	O-ring	1	
10	1080070	Spina		Pin	2	
11	1980210	Guida pistone		Piston guide	1	◔ C=15Nm
12	880830	Guarnizione OR	Ø 15,54x2,62	O-ring	1	
13	740290	Guarnizione OR	Ø 14x1,78	O-ring	1	
14	800560	Guarnizione OR	Ø 8,73x1,78	O-ring	1	
15	1080190	Guarnizione OR	Ø 2,90x1,78	O-ring	3	
16	1271160	Pistone	inferiore	Piston	1	
17	1080121	Sede		Seat	1	▚
18	1260570	Rondella		Washer	1	
19	390080	Guarnizione OR	Ø 11,91x2,62	O-ring	2	
20	1540272	Vite	3/8" G ottone	Screw	1	C=30Nm
21	1270790	Targa		Plate	1	0÷140
22	395370	Rondella		Washer	2	
23	395270	Vite	TCB M 3x8	Screw	2	
24	1260530	Coperchio		Cover	1	
25	1260520	Indice		Table of Contents	1	
26	1270080	Corpo valvola		Valve body	1	
27	770140	Guarnizione OR	Ø 11,11x1,78	O-ring	2	
28	1180140	Guarnizione OR	Ø 25,07x2,62	O-ring	1	
29	1260540	Collettore		Suction fitting	1	
30	1260560	Rondella		Washer	1	
31	880270	Guarnizione OR	Ø 17,17x1,78	O-ring	1	
32	2260420	Vite	1/2" G ottone	Screw	1	C=40Nm
33	1270940	Raccordo	1/2" G	Fitting	1	Optional
34	1260660	Filtro		Filter	1	
35	40126	Raccordo		Fitting	1	Optional
36	1200330	Girello	1/2" G	Ring nut	1	Optional
37	550551	Portagomma	Ø 12	Hose tail	1	Optional
38	480480	Guarnizione OR	Ø 4,48x1,78	O-ring	3	
39	1260670	Raccordo		Fitting	1	
40	720030	Guarnizione OR	Ø 22,22x2,62	O-ring	1	
41	1262940	Boccola		Bushing	1	
42	1250270	Molla		Spring	1	
43	1250280	Sfera		Ball	1	
44	880840	Guarnizione OR	Ø 9,25x1,78	O-ring	1	
46	1269041	Iniettore		Injector	1	◔ C=7Nm
48	1269010	Pomello		Knob	1	
49	1981770	Tappo		Plug	1	
51	1460430	Guarnizione OR	Ø 4x2,5	O-ring	1	
52	1540170	Otturatore	nickelato	Shutter	1	
53	1080091	Molla		Spring	1	
54	394280	Guarnizione OR	Ø 12,42x1,78	O-ring	1	
55	1200690	Guarnizione OR	Ø 15,6x1,78	O-ring	1	
56	1270091	Iniettore	Ø 2	Injector	1	❍ C=32Nm
	1270101	Iniettore	Ø 2,2	Injector	1	● C=32Nm
57	1260820	Guarnizione OR	Ø 1,78x1,78	O-ring	1	
58	1264070	Anello	antiestrusione	Ring	1	
59	1264060	Pistone		Piston	1	
60	1264090	Molla		Spring	1	
61	1264080	Tappo		Plug	1	◔
69	1279211	Premontaggio Combiset		Combiset assembly	1	❍
	1279212	Premontaggio Combiset		Combiset assembly	1	●
70	1271170	Anello	antiestrusione	Ring	1	

KIT RICAMBI - *PART KITS*

F=KIT 2715
OR
O-rings

Pos.	Q.ty	Pos.	Q.ty	Pos.	Q.ty	Pos.	Q.ty
8	1	27	2	43	1		
9	1	28	1	44	1		
12	1	31	1	51	1		
13	1	38	3	54	1		
14	1	40	1	55	1		
15	3	41	1	57	1		
19	2	42	1	70	1		

Pos.	Q.ty	Pos.	Q.ty	Pos.	Q.ty	Pos.	Q.ty

SIMBOLOGIA - *SYMBOLS*

❍ **Per / *For* COMBISET**
cod. 2980
MAX 140 bar
8÷11 l/min

● **Per / *For* COMBISET**
cod. 2981
MAX 140 bar
13÷17 l/min
INLET: 1/2" G (M)
OUTLET: M22x1,5 (M)

C Tolleranza coppia di serraggio +0÷-10% / *Tightening torque tolerance +0÷-10%*
◔ Avvitare con Loxeal 55-14 / *Screw with Loxeal 55-14*
▚ Avvitare con Loxeal 83-21 frenafiletti FORTE / *Screw with Loxeal 83-21 thread lock STRONG*
Tarare valvola con attrezzo cod. 1540740 / *Calibrate valve with tool code 1540740*