# VRC-BM

180bar

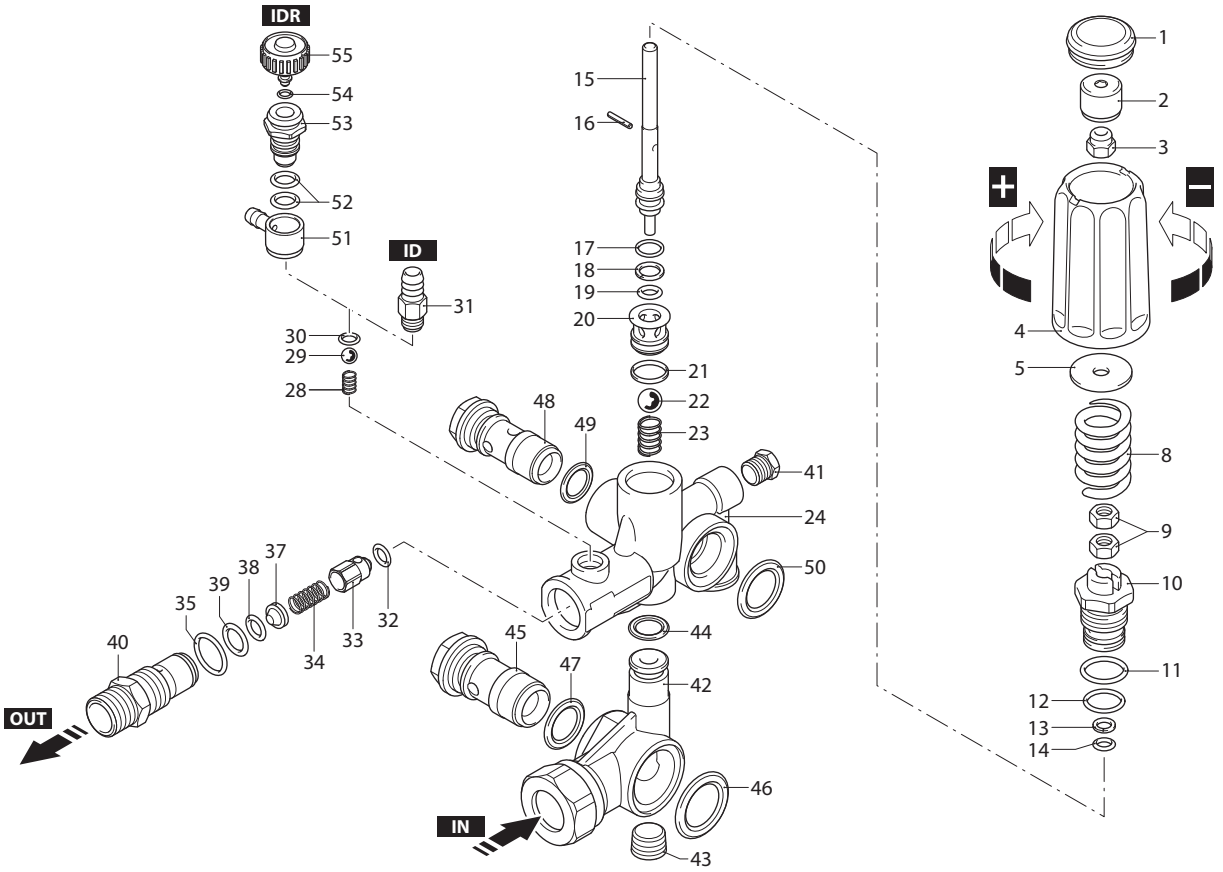


UN003464-GQ

## KIT RICAMBI / *PART KITS*

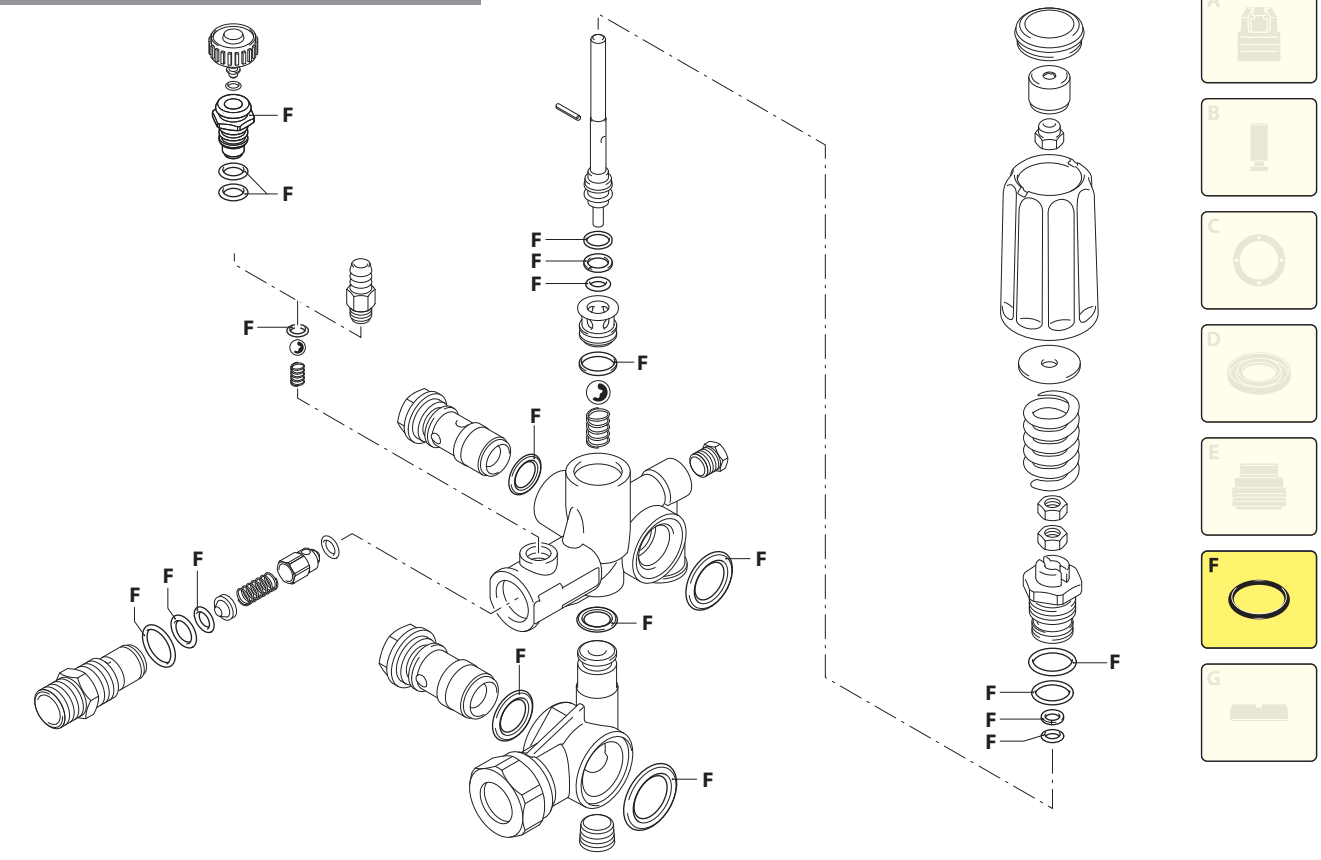


UN003465-AU

| | |
|---|---|
| 1 | **VRC-BM + ID** (23505) - MAX 180 bar, 15 l/min |
| 2 | **VRC-BM + IDR** (23506) - MAX 180 bar, IDR, 15 l/min |

| P. | Cod. | Denominazione | Description | Q. | Note |
|---|---|---|---|---|---|
| 1 | 3200500 | Tappo | Plug | 1 | |
| 2 | 3200520 | Boccola | Bushing | 1 | |
| 3 | 3000170 | Dado M6 | Nut | 1 | |
| 4 | 3200480 | Manopola | Knob | 1 | |
| 5 | 3200600 | Rondella | Washer | 1 | |
| 8 | 3201340 | Molla | Spring | 1 | |
| 9 | 1980300 | Dado M6 | Nut | 2 | |
| 10 | 3200530 | Guida pistone | Piston guide | 1 | ◔ C=35Nm |
| 11 | 1200690 | Guarnizione OR Ø 15,6x1,78 | O-ring | 1 | ⋈ |
| 12 | 394280 | Guarnizione OR Ø 12,42x1,78 | O-ring | 1 | ⋈ |
| 13 | 3200540 | Anello antiestrusione | Ring | 1 | |
| 14 | 770090 | Guarnizione OR Ø 5,28x1,78 | O-ring | 1 | ⋈ |
| 15 | 3200510 | Pistone | Piston | 1 | |
| 16 | 3200620 | Spina | Pin | 1 | |
| 17 | 480560 | Guarnizione OR Ø 6,75x1,78 | O-ring | 1 | ⋈ |
| 18 | 1080401 | Anello antiestrusione | Ring | 1 | |
| 19 | 660191 | Guarnizione OR Ø 6,07x1,78 | O-ring | 1 | |
| 20 | 3200550 | Sede | Seat | 1 | |
| 21 | 770140 | Guarnizione OR Ø 11,11x1,78 | O-ring | 1 | ⋈ |
| 22 | 3200590 | Sfera | Ball | 1 | |
| 23 | 3200580 | Molla | Spring | 1 | |
| 24 | 3201020 | Corpo valvola | Valve body | 1 | |
| 28 | 1560520 | Molla | Spring | 1 | |
| 29 | 1250280 | Sfera | Ball | 1 | |
| 30 | 480480 | Guarnizione OR Ø 4,48x1,78 | O-ring | 1 | |
| 31 | 1982520 | Portagomma Ø 8 | Hose tail | 1 | ◔ C=4Nm |
| 32 | 1460430 | Guarnizione OR Ø 4x2,5 | O-ring | 1 | |
| 33 | 2760130 | Otturatore | Shutter | 1 | |
| 34 | 2760200 | Molla | Spring | 1 | |
| 35 | 394280 | Guarnizione OR Ø 12,42x1,78 | O-ring | 1 | ⋈ |
| 37 | 2760120 | Inserto | Insert | 1 | |
| 38 | 1470210 | Guarnizione OR Ø 9x1 | O-ring | 1 | |
| 39 | 2760270 | Guarnizione OR Ø 12x1 | O-ring | 1 | ⋈ |
| 40 | 2760230 | Raccordo 3/8"G (M) | Fitting | 1 | ◔ C=40Nm |
| 41 | 620301 | Tappo 1/8" G | Plug | 1 | ◔ |
| 42 | 3201030 | Corpo | Body | 1 | |
| 43 | 2760260 | Tappo 1/4" G | Plug | 1 | ◔ |
| 44 | 1260740 | Guarnizione OR Ø 10,77x2,62 | O-ring | 1 | ⋈ |
| 45 | 2260420 | Vite 1/2" G | Screw | 1 | |
| 46 | 1540630 | Guarnizione OR Ø 23,47x2,62 | O-ring | 1 | ⋈ |
| 47 | 880270 | Guarnizione OR Ø 17,17x1,78 | O-ring | 1 | ⋈ |
| 48 | 1540272 | Vite 3/8" G | Screw | 1 | |
| 49 | 390080 | Guarnizione OR Ø 11,91x2,62 | O-ring | 1 | 2 ⋈ |
| 50 | 1140450 | Guarnizione OR Ø 20,24x2,62 | O-ring | 1 | 2 ⋈ |
| 51 | 1981940 | Portagomma Ø 8 | Hose tail | 1 | 2 |
| 52 | 880840 | Guarnizione OR Ø 9,25x1,78 | O-ring | 2 | 2 ⋈ |
| 53 | 1981930 | Corpo | Body | 1 | 2 ◔ C=4Nm |
| 54 | 1080190 | Guarnizione OR Ø 2,90x1,78 | O-ring | 1 | 2 ⋈ |
| 55 | 1269000 | Manopola | Knob | 1 | 2 |

C Tolleranza coppia di serraggio +0÷-10% / *Tightening torque tolerance +0÷-10%*

◔ Avvitare con Loxeal 55-14 / *Screw with Loxeal 55-14V*

⋈ Lubrificare con grasso Molykote PG54 / *Lubricate with grease Molykote PG54Z*

**KIT [F] 42584**
OR
*O-rings*

DI_3208518(ID) - DI_3208519(IDR)