# VRZ

250bar

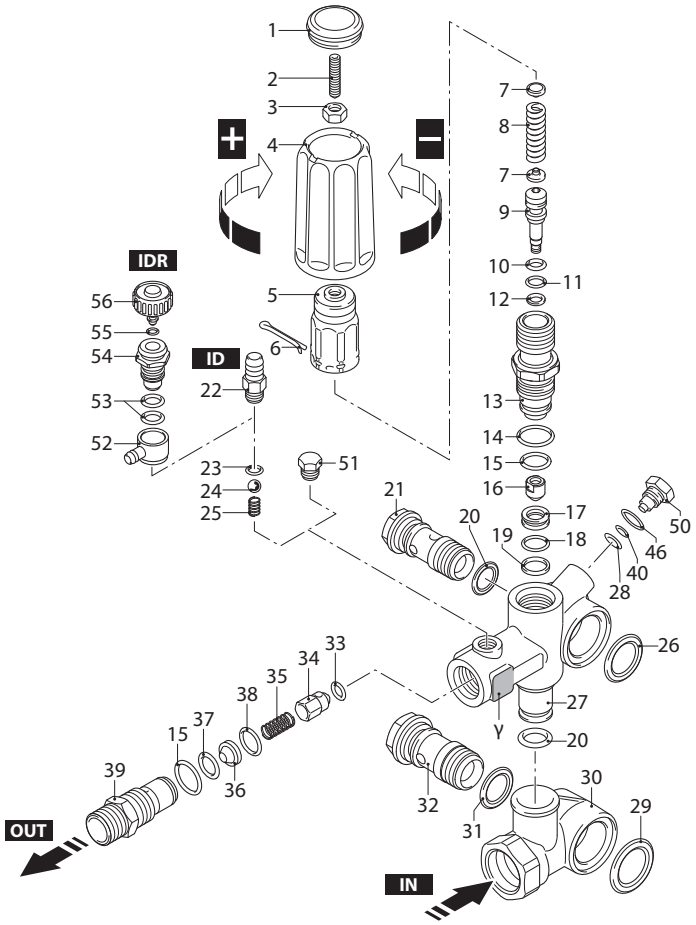


AR_2-00010-CA

## KIT RICAMBI / *PART KITS*

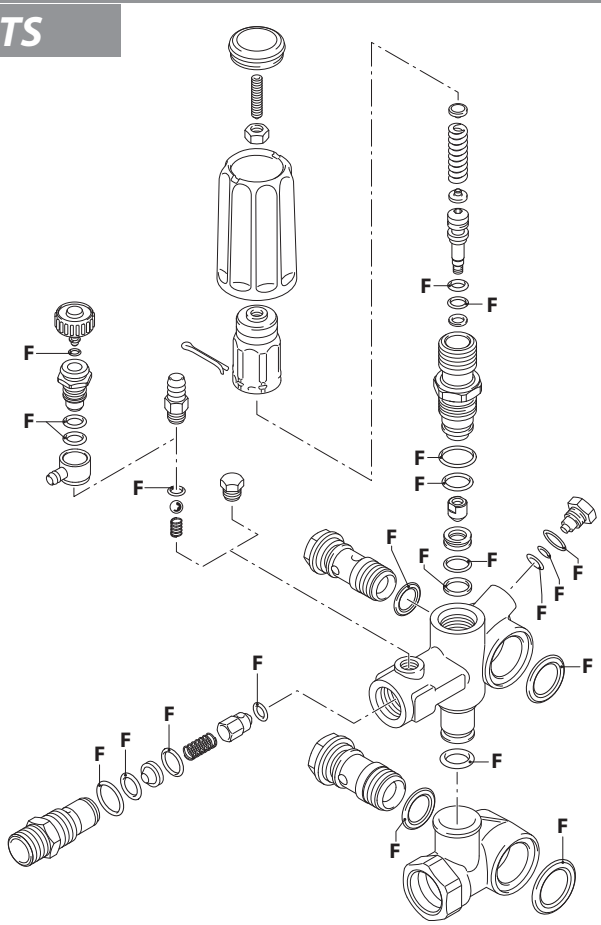


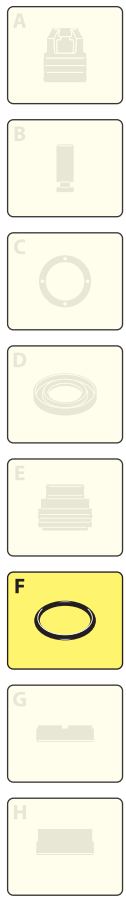


AR_2-00010-CA

| | |
|---|---|
| 1 | **VRZ** (24669) - MAX 250 bar, 21 l/min |
| 2 | **VRZ + ID** (24591) - MAX 250 bar, 8÷15 l/min |
| 3 | **VRZ + ID** (24670) - MAX 250 bar, 15,1÷21 l/min |
| 4 | **VRZ + IDR** (24671) - MAX 250 bar, 8÷15 l/min |
| 5 | **VRZ + IDR** (24672) - MAX 250 bar, 15,1÷21 l/min |

| P. | Cod. | Denominazione | | Description | Q. | Note |
|---|---|---|---|---|---|---|
| 1 | 3200500 | Tappo | | Plug | 1 | |
| 2 | 2840970 | Vite | STEI M6X25 | Screw | 1 | |
| 3 | 1060120 | Dado | M6 | Nut | 1 | |
| 4 | 3740030 | Manopola | | Knob | 1 | |
| 5 | 2500540 | Inserto | | Insert | 1 | ▢ (a) |
| 6 | 2500550 | Copiglia | | Split pin | 1 | (b) |
| 7 | 1980220 | Piattello | | Wobble plate | 2 | |
| 8 | 2760410 | Molla | | Spring | 1 | |
| 9 | 2760400 | Pistone | | Piston | 1 | |
| 10 | 2260100 | Guarnizione OR | Ø 6,02x2,62 | O-ring | 1 | ▢ |
| 11 | 660190 | Guarnizione OR | Ø 6,07x1,78 | O-ring | 1 | ▢ |
| 12 | 2760210 | Anello | antiestrusione | Ring | 1 | |
| 13 | 2760570 | Guida | | Guide | 1 | ◔ C=35Nm |
| 14 | 1200690 | Guarnizione OR | Ø 15,6x1,78 | O-ring | 1 | |
| 15 | 394280 | Guarnizione OR | Ø 12,42x1,78 | O-ring | 2 | |
| 16 | 2260070 | Otturatore | | Shutter | 1 | ▧ C=3Nm |
| 17 | 2760980 | Sede | | Seat | 1 | |
| 18 | 770140 | Guarnizione OR | Ø 11,11x1,78 | O-ring | 1 | |
| 19 | 2760640 | Anello | antiestrusione | Ring | 1 | |
| 20 | 390080 | Guarnizione OR | Ø 11,91x2,62 | O-ring | 2 | ▢ |
| 21 | 1540272 | Vite | 3/8" G | Screw | 1 | C=30Nm |
| 22 | 1982520 | Portagomma | Ø 8 | Hose tail | 1 | 2 3 ◔ C=4Nm |
| 23 | 480480 | Guarnizione OR | Ø 4,48x1,78 | O-ring | 1 | 2 3 4 5 |
| 24 | 1250280 | Sfera | | Ball | 1 | 2 3 4 5 |
| 25 | 1560520 | Molla | | Spring | 1 | 2 3 4 5 |
| 26 | 2260190 | Guarnizione OR | Ø 20,29x2,62 | O-ring | 1 | |
| 27 | 3740010 | Corpo valvola | | Valve body | 1 | |
| 28 | 1120681 | Guarnizione OR | Ø 3,39x1,78 | O-ring | 1 | ⧓ |
| 29 | 1540630 | Guarnizione OR | Ø 23,47x2,62 | O-ring | 1 | |
| 30 | 3740020 | Corpo | G1/2" (F) | Body | 1 | |
| 31 | 880270 | Guarnizione OR | Ø 17,17x1,78 | O-ring | 1 | |
| 32 | 2260420 | Vite | 1/2" G ottone | Screw | 1 | C=40Nm |
| 33 | 2101770 | Guarnizione OR | Ø 4x2,5 | O-ring | 1 | |
| 34 | 2760131 | Otturatore | | Shutter | 1 | Inox |
| 35 | 2760200 | Molla | | Spring | 1 | |
| 36 | 2760120 | Iniettore | Ø 2,0 | Injector | 1 | 2 4 |
| | 2761410 | Iniettore | Ø 2,3 | Injector | 1 | 3 5 |
| 37 | 1470210 | Guarnizione OR | Ø 9x1 | O-ring | 1 | 2 3 4 5 |
| 38 | 2760270 | Guarnizione OR | Ø 12x1 | O-ring | 1 | 2 3 4 5 |
| 39 | 2760230 | Raccordo | G 3/8" (M) | Fitting | 1 | 2 3 4 5 ◔ C=40Nm |
| | 3201140 | Raccordo | G 3/8" (M) | Fitting | 1 | 1 ◔ C=40Nm |
| 40 | 2260480 | Anello | antiestrusione | Ring | 1 | ▢ |
| 46 | 600180 | Guarnizione OR | Ø 7,66x1,78 | O-ring | 1 | |
| 50 | 3740100 | Tappo | | Plug | 1 | C=8Nm |
| 51 | 620301 | Tappo | 1/8" G | Plug | 1 | 1 ◔ |
| 52 | 1981940 | Portagomma | Ø 8 | Hose tail | 1 | 4 5 |
| 53 | 880840 | Guarnizione OR | Ø 9,25x1,78 | O-ring | 2 | 4 5 ▢ |
| 54 | 1981930 | Corpo | | Body | 1 | 4 5 ◔ C=4Nm |
| 55 | 1080190 | Guarnizione OR | Ø 2,90x1,78 | O-ring | 1 | 4 5 ▢ |

| P. | Cod. | Denominazione | Description | Q. | Note |
|---|---|---|---|---|---|
| 56 | 1269000 | Manopola | Knob | 1 | 4 5 |

**LEGENDA γ / *γ KEY***

| ESEMPIO / EXEMPLE | Z | CODICE / *CODE* | Ø |
|---|---|---|---|
| 10 17 A<br>MM (mese - *month*)<br>YY (anno - *year*)<br>Z (iniettore - *injector*) | A | 2760120 | 2,0 |
| | B | 2760240 | 1,8 |
| | C | 2761410 | 2,3 |
| | | | |

C Tolleranza coppia di serraggio +0÷-10% / *Tightening torque tolerance +0÷-10%*

◔ Avvitare con Loxeal 55-14 / *Screw with Loxeal 55-14*

⧓ Lubrificare con grasso Molykote PG54 / *Lubricate with grease Molykote PG54*

▢ Lubrificare con grasso Molykote G807 / *Lubricate with grease Molykote G807*

▧ Avvitare con Loxeal 83-55 / *Screw with Loxeal 83-55*

(a) Avvitare a mano fino a battuta con il cod. 2760570. Non usare avvitatori / *Keep in contact manually up to p/n 2760570. Don't use the screwdriver*

(b) Montare la copiglia e piegare entrambi i lembi all'interno / *Fit the split pin and bend both flaps toward inside*

γ Vedi tabella / *See table*

**KIT [F] 43017**
OR
*O-rings*