HYD - XJS

2800rpm

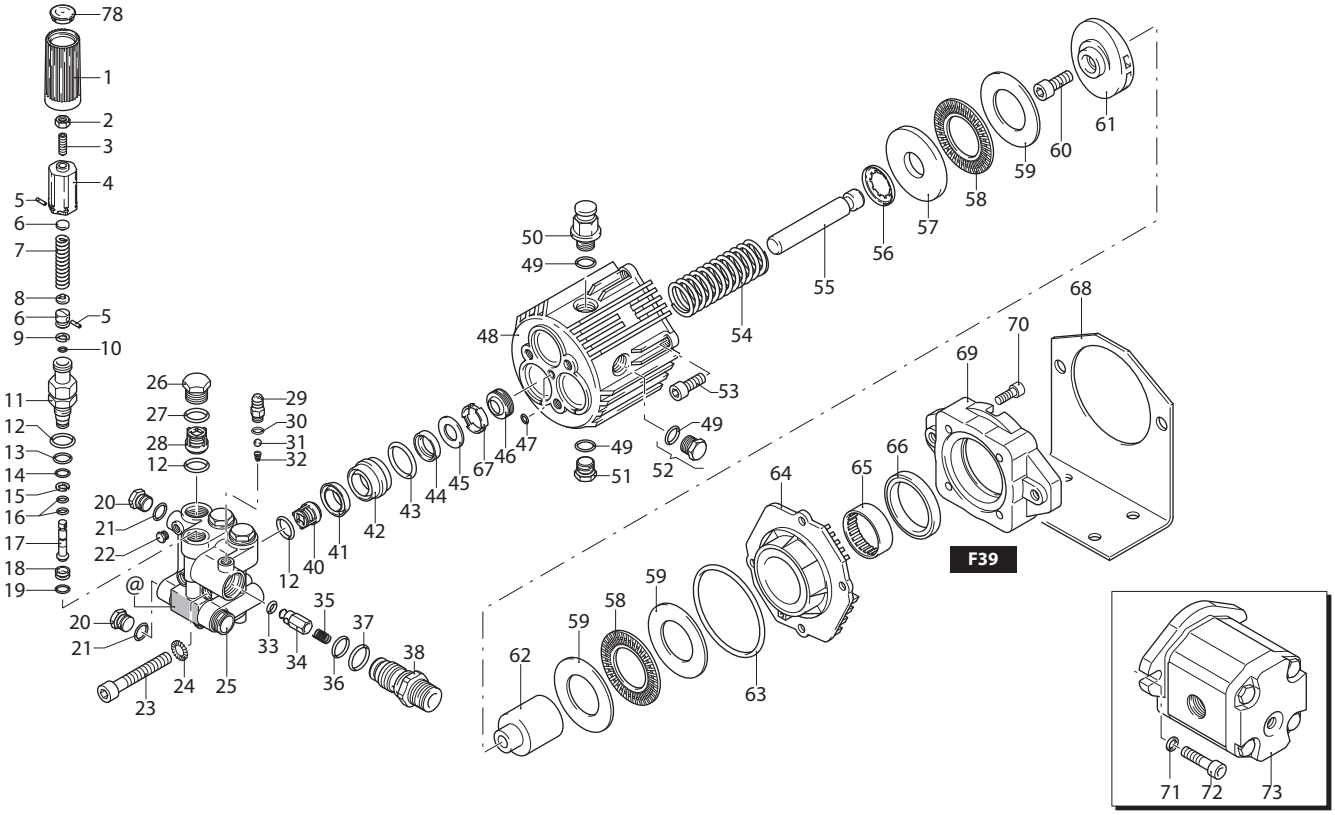

UN003114-BQ

KIT RICAMBI / *PART KITS*

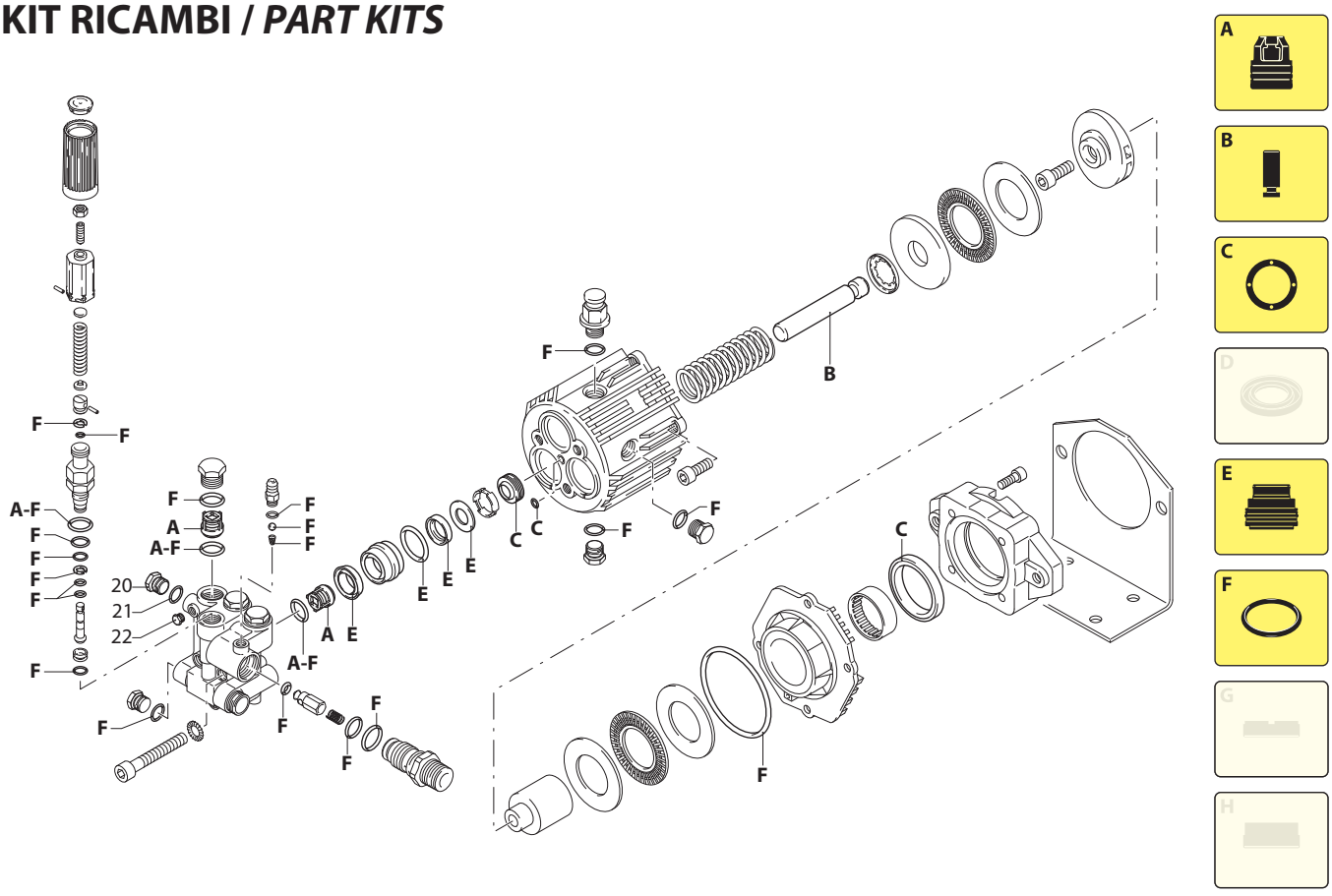

UN003115-BQ

198 Series

Pos.	Cod.	Denominazione		Description	Qt	Note
1	1981780	Manopola		Knob	1	
2	1980300	Dado	M6	Nut	1	
3	1980470	Vite	M6x20	Screw	1	
4	1980390	Inserto		Insert	1	
5	1080070	Spina		Pin	2	
6	1980220	Piattello		Wobble plate	2	
7	1271070	Molla		Spring	1	
8	1080041	Pistone	superiore	Piston	1	
9	1080401	Anello	antiestrusione	Ring	1	
10	1080250	Guarnizione OR	Ø 7,66x1,78	O-ring	1	
11	1980210	Guida pistone		Piston guide	1	◔ C=15Nm
12	880830	Guarnizione OR	Ø 15,54x2,62	O-ring	7	
13	740290	Guarnizione OR	Ø 14x1,78	O-ring	1	
14	800560	Guarnizione OR	Ø 8,73x1,78	O-ring	1	
15	1271170	Anello	antiestrusione	Ring	1	
16	1080190	Guarnizione OR	Ø 2,90x1,78	O-ring	2	
17	1271160	Pistone	inferiore	Piston	1	
18	1980200	Sede		Seat	1	
19	1470210	Guarnizione OR	Ø 9x1	O-ring	1	
20	880581	Tappo	1/4" G	Plug	2	C=15Nm
21	820510	Guarnizione OR	Ø 10,82x1,78	O-ring	2	
22	620301	Tappo	1/8" G	Plug	1	
23	1980310	Vite	TCEI M10x65	Screw	3	C=50Nm
24	650530	Rondella		Washer	3	
25	1980020	Testa		Head	1	
26	1260162	Tappo		Plug	3	◔ C=50Nm
27	960160	Guarnizione OR	Ø 17,86x2,62	O-ring	3	
28	1269050	Valvola completa		Complete valve	3	
29	1982520	Portagomma	Ø 8	Hose tail	1	◔ C=4Nm
30	480480	Guarnizione OR	Ø 4,48x1,78	O-ring	1	
31	1250280	Sfera		Ball	1	
32	1560520	Molla		Spring	1	
33	1460430	Guarnizione OR	Ø 4x2,5	O-ring	1	
34	1540170	Otturatore	nickelato	Shutter	1	
35	1080091	Molla		Spring	1	
36	394280	Guarnizione OR	Ø 12,42x1,78	O-ring	1	
37	1200690	Guarnizione OR	Ø 15,6x1,78	O-ring	1	
38	1270141	Iniettore		Injector	1	C=32Nm
40	1989050	Valvola completa		Complete valve	3	
41	1342761	Tenuta acqua	Ø 15	Water seal	3	⋈
42	1980180	Guida pistone	Ø 15	Piston guide	3	
43	770130	Guarnizione OR	Ø 20,35x1,78	O-ring	3	

Pos.	Cod.	Denominazione		Description	Qt	Note
44	1260440	Tenuta acqua	Ø 15	Water seal	3	⋈
45	1980170	Anello		Ring	3	
46	1980410	Tenuta olio		Oil seal	3	
47	770090	Guarnizione OR	Ø 5,28x1,78	O-ring	1	
48	1980010	Corpo pompa		Pump body	1	
49	740290	Guarnizione OR	Ø 14x1,78	O-ring	3	
50	1980380	Tappo		Plug	1	C=9Nm
51	1980740	Tappo	3/8" G ottone	Plug	1	C=20Nm
52	1980290	Indicatore livello	3/8" G	Level gauge	1	C=8Nm
53	180030	Vite	TCEI M8x20	Screw	4	C=24,5Nm
54	1981140	Molla		Spring	3	
55	1980140	Pistone	Ø 15	Piston	3	
56	1980150	Anello		Ring	3	
57	1980130	Ralla		Fifth wheel	1	
58	1980250	Ralla		Fifth wheel	2	
59	1980240	Ralla		Fifth wheel	3	
60	850370	Vite	TCEI M8x16	Screw	1	◔ C=24,5Nm
61	1980050	Piattello	12°	Wobble plate	1	
62	1982640	Albero	IDM Ø 5/8"	Shaft	1	
63	1980340	Guarnizione OR	Ø 83,8x2,62	O-ring	1	
64	1980040	Flangia	F9	Flange	1	
65	1980230	Boccola		Bushing	1	
66	480671	Anello	tenuta	Ring	1	
67	1980430	Distanziale		Spacer	3	
68	1982650	Piede		Foot	1	
69	1383560	Flangia	F39	Flange	1	
70	1200430	Vite	TCEI M6x16	Screw	4	C=10Nm
71	900270	Rondella		Washer	2	
72	540300	Vite	TCEI M10x30	Screw	2	C=50Nm
73	4768	Motore		Motor	1	(a)
78	1981770	Tappo		Plug	1	

KIT RICAMBI - *PART KITS*

A=KIT 2869 valvole *valves*		B=KIT 2796 ø 15 pistoni *pistons*		C=KIT 2797 tenute olio *oil seals*		E=KIT 2798 ø 15 tenute acqua *water seals*	
Pos.	Q.ty	Pos.	Q.ty	Pos.	Q.ty	Pos.	Q.ty
12	6	55	3	46	3	41	3
28	3			47	1	43	3
40	3			66	1	44	3
						45	3

F=KIT 2799 OR *O-rings*							
Pos.	Q.ty	Pos.	Q.ty	Pos.	Q.ty	Pos.	Q.ty
9	1	19	1	36	1		
10	1	21	2	37	1		
12	7	27	3	49	3		
13	1	30	1	63	1		
14	1	31	1				
15	1	32	1				
16	2	33	1				

SIMBOLOGIA - *SYMBOLS*

C Tolleranza coppia di serraggio +0÷-10% / *Tightening torque tolerance +0÷-10%*

◔ Avvitare con Loxeal 55-14 / *Screw with Loxeal 55-14*

⋈ Lubrificare con grasso Molykote PG54 / *Lubricate with grease Molykote PG54*

(a) Il drenaggio deve essere libero nel serbatoio (nessuna contropressione) / *The drainage must be free in the tank (no counter pressure)*

@ Posizionamento targa di identificazione / *Identification plate positioning*

Olio - *Oil*			
Tipo / *Type*	Quantità / *Quantity*		
SAE 75W90	0,135 Kg		