RTP VERSION N 1000rpm ø 35x80 mm

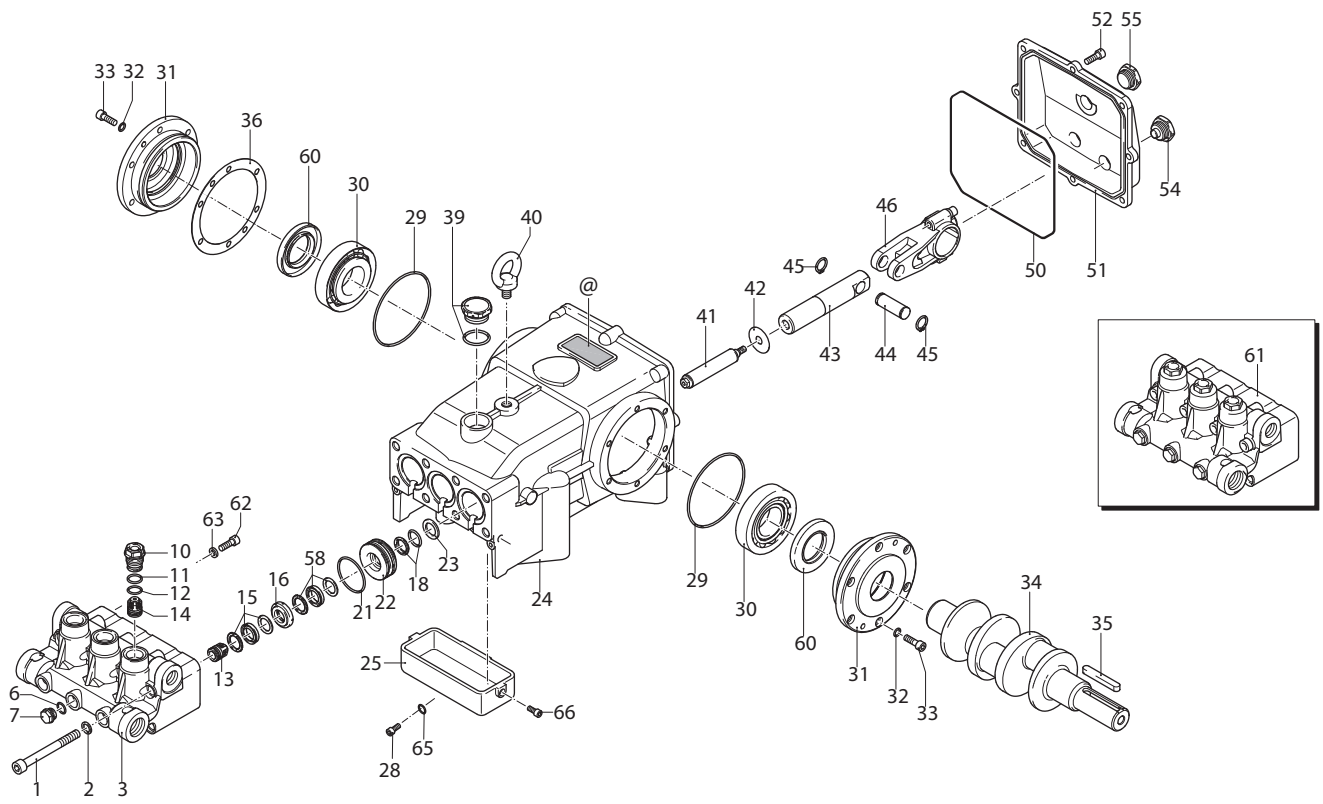

AR002726-BL

KIT RICAMBI / *PART KITS*

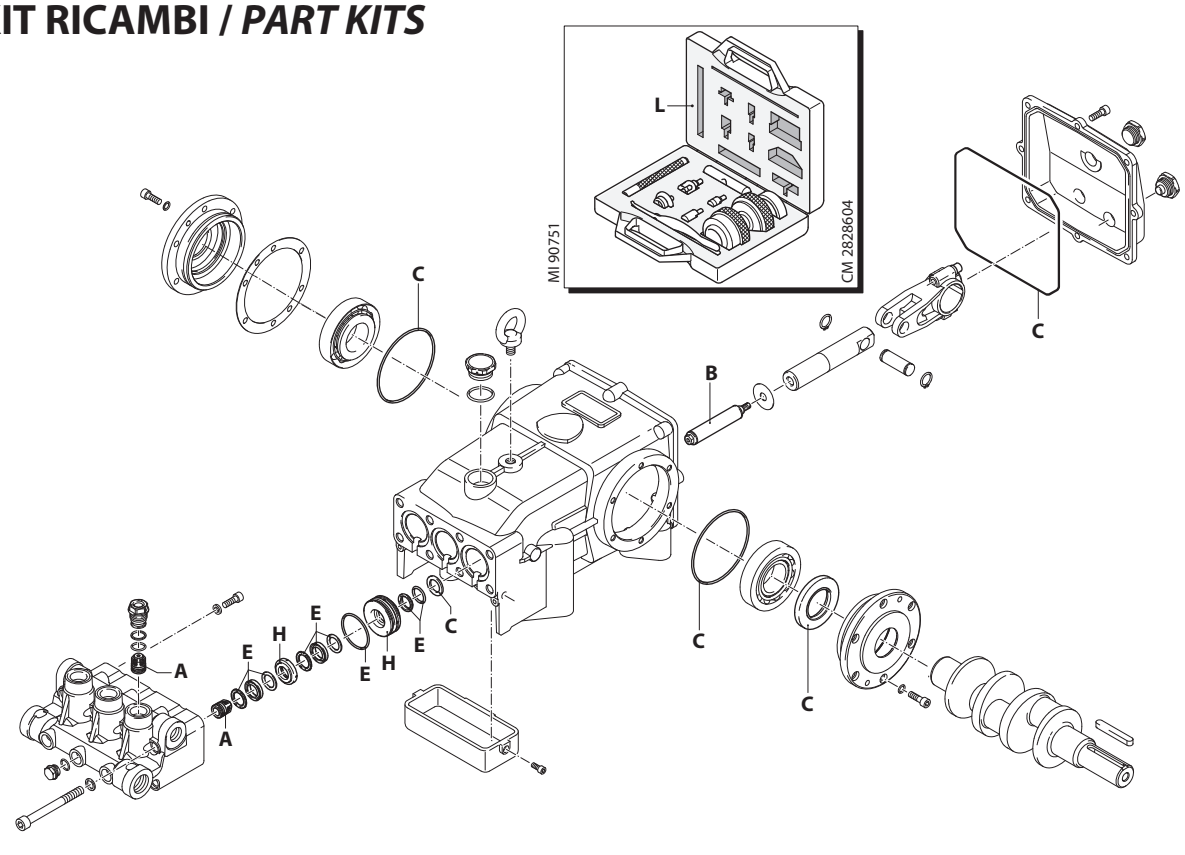

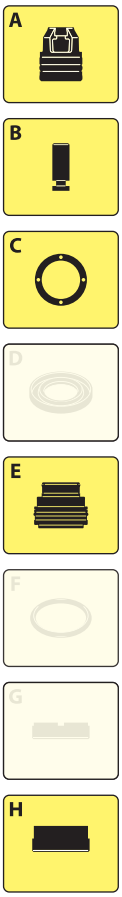

AR002727-AK

282 Series

RTP 1000 rpm N version ø 35x80 mm

25.800 (25141) *(FC)*

Pos.	Cod.	Denominazione		Description	Qt	Note
1	2820290	Vite	TCEI M12x110	Screw	8	C=85Nm
2	2820470	Rondella		Washer	8	
3	2822110	Testa	Inox	Head	1	
6	740290	Guarnizione OR	Ø 14x1,78	O-ring	3	
7	1981180	Tappo	3/8" G nickel	Plug	3	C=25Nm
10	2822070	Tappo	inox	Plug	3	C=420Nm
11	1941070	Anello	antiestrusione	Ring	3	
12	880833	Guarnizione OR	Ø 15,54x2,62	O-ring	3	90 Sh
13	2829053	Valvola completa	aspirazione	Complete valve	3	
14	2829054	Valvola completa	mandata	Complete valve	3	
15	2822010	Sistema di tenuta	primario	Sealing system	3	⋈
16	2822040	Guida pistone	anteriore Ø 18	Piston guide	3	inox
18	2822030	Guarnizione		Gasket	3	
21	2820480	Guarnizione OR	Ø 52,07x2,62	O-ring	3	
22	2822050	Guida pistone	posteriore Ø 18	Piston guide	3	inox
23	2822620	Anello	tenuta	Ring	3	
24	2820010	Corpo pompa		Pump body	1	△
25	2821940	Vaschetta		Casing insert	1	
28	1343020	Vite	TCEI M6x16	Screw	3	C=5Nm
29	651540	Guarnizione OR	Ø 107,62x2,62	O-ring	2	
30	2820370	Cuscinetto		Bearing	2	
31	2820040	Coperchio		Cover	1	△
32	1381850	Rondella		Washer	18	
33	540290	Vite	TCEI M8x25	Screw	12	C=25Nm
34	2821980	Albero	marcato 2C	Shaft	1	
35	2820280	Linguetta		Key	1	
36	2820090	Spessore 0,05 mm		Shim 0.05 mm	1	
	2820180	Spessore 0,10 mm		Shim 0.10 mm	1	
	2820190	Spessore 0,20 mm		Shim 0.20 mm	1	
39	2820320	Tappo		Plug	1	C=15Nm
40	2820330	Golfare		Eyebolt	1	C=10Nm
41	2822001	Pistone	Ø 18	Piston	3	✡ C=20Nm
42	2820130	Disco		Plate	3	
43	2820850	Pistone	di guida	Piston	3	
44	2820210	Spina		Pin	3	
45	2820240	Anello	seeger Øi 18	Ring	6	
46	2821760	Biella	bronzo	Connecting-rod	3	C=25Nm ◓
50	2820840	Guarnizione OR	Ø 221,92x2,62	O-ring	1	
51	2820030	Coperchio		Cover	1	△
52	540290	Vite	TCEI M8x25	Screw	8	C=25Nm
54	2820310	Tappo		Plug	1	C=10Nm
55	2820300	Indicatore livello		Level gauge	1	C=10Nm

Pos.	Cod.	Denominazione		Description	Qt	Note
58	2822020	Sistema di tenuta	secondario	Sealing system	3	⋈
60	2820350	Anello	tenuta	Ring	1	
61	2829206	Premontaggio testa		Head assembly	1	
62	2340240	Vite	TCEI M8x16	Screw	3	Inox C=20Nm ◓
63	2820500	Rondella		Washer	3	
64	2821930	Coperchio		Cover	1	
65	550331	Rondella		Washer	1	Z/B
66	2100170	Vite	TC 5x25	Screw	2	

KIT RICAMBI - *PART KITS*

A=KIT 43215 valvole *valves*		B=KIT 43216 ø 18 pistoni *pistons*		C=KIT 42309 tenute olio *oil seals*		E=KIT 43217 ø 18 tenute acqua *water seals*	
Pos.	Q.ty	Pos.	Q.ty	Pos.	Q.ty	Pos.	Q.ty
13	3	41	3	23	3	15	3
14	3			29	2	18	3
				50	1	21	3
				60	1	58	3

H=KIT 43218 ø 18 guida pistoni *pistons guide*		L=KIT 42144 attrezzi manutenzione pompa *pump maintenance tools*					
Pos.	Q.ty	Pos.	Q.ty	Pos.	Q.ty	Pos.	Q.ty
16	3						
22	3						

SIMBOLOGIA - *SYMBOLS*

C Tolleranza coppia di serraggio 0÷10% / *Tightening torque tolerance 0÷10%*

◓ Avvitare con Loxeal 55-14 / *Screw with Loxeal 55-14*

⋈ Lubrificare con grasso Molykote PG54 solo sul diametro INTERNO / *Lubricate with grease Molykote PG54 on the INNER diameter only.*

✡ Il frenafiletti deve essere inserito solo sulla madrevite e non sulla vite prima dell'assemblaggio. *The thread lock should only be placed on the nut, not on the screw prior to assembly.*

△ Verniciato bucciato RAL 7016 / *Painted RAL 7016*

@ Posizionamento targa di identificazione / *Identification plate positioning*

Olio - *Oil*			
Tipo / *Type*	Quantità / *Quantity*		
SAE 75W90	3,5 Kg		