GEARBOX DRIVE XW

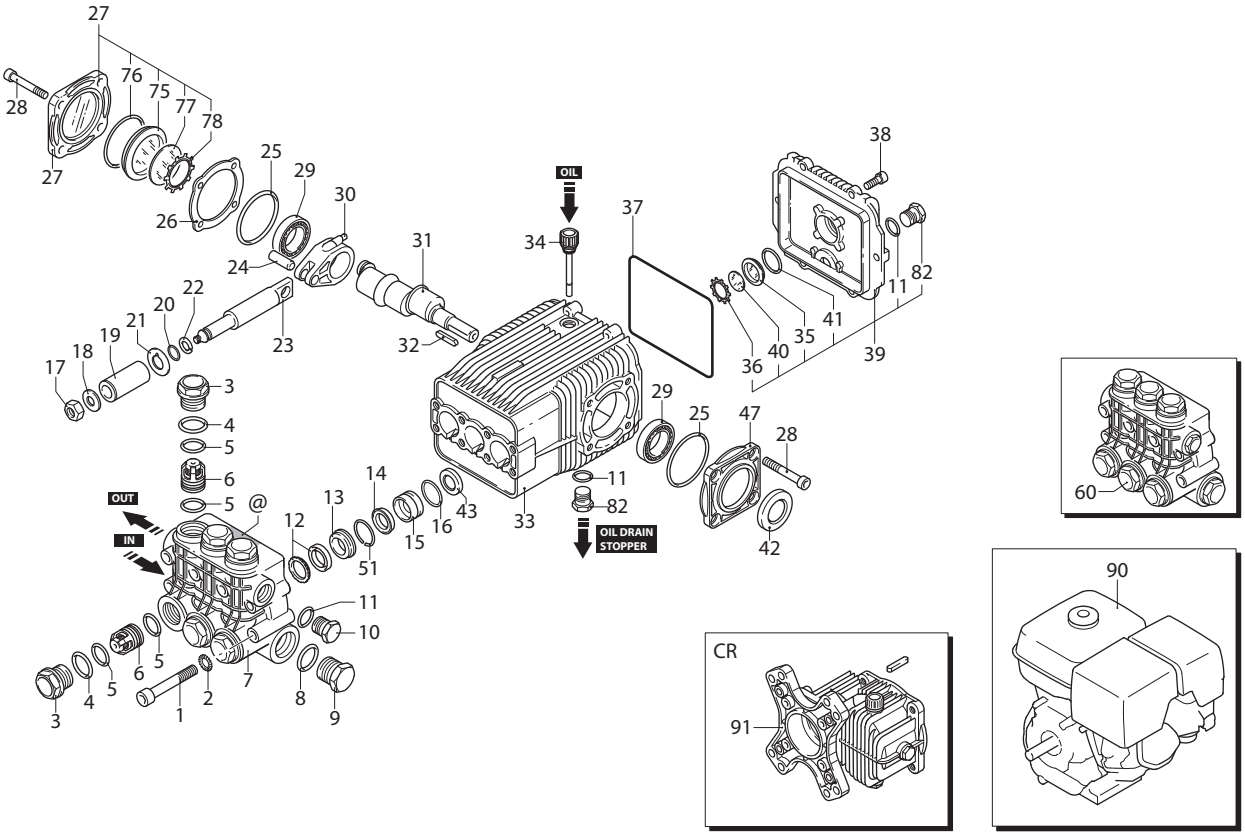

UN003358-LN

KIT RICAMBI / *PART KITS*

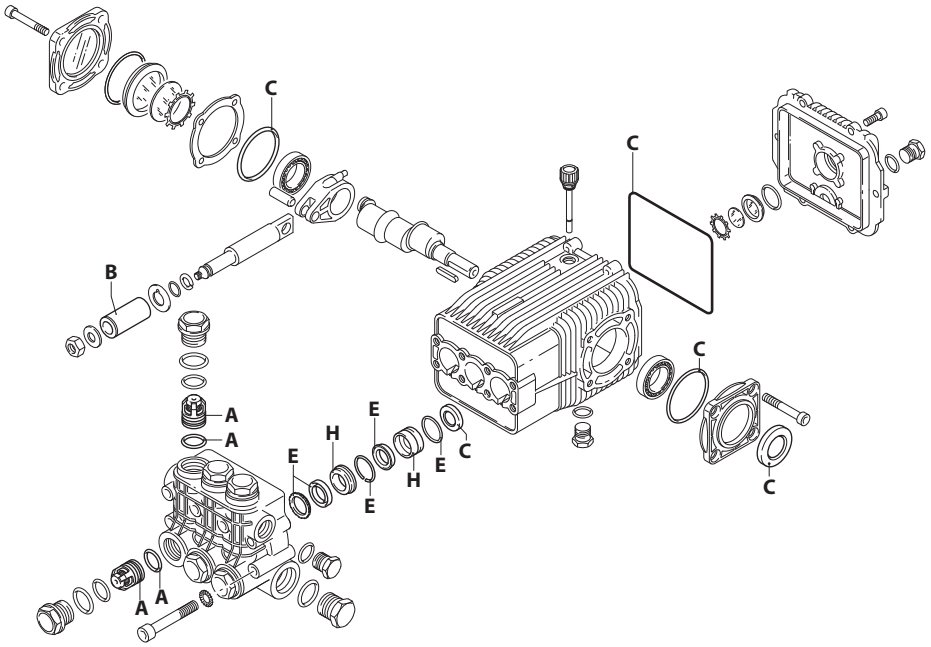

A
B
C
D
E
F
G
H

UN003359-LN

194 Series

Pos.	Cod.	Denominazione		Description	Qt	Note
1	1940260	Vite	TCEI M10x80	Screw	8	C=50Nm
2	650530	Rondella		Washer	8	
3	1940140	Tappo		Plug	6	C=68Nm
4	1940150	Anello	antiestrusione	Ring	6	
5	1140450	Guarnizione OR	Ø 20,24x2,62	O-ring	12	
6	1949050	Valvola completa		Complete valve	6	
7	1941210	Testa		Head	1	
8	550350	Guarnizione OR	Ø 23,81X2,62	O-ring	1	
9	1140300	Tappo	3/4" G	Plug	1	C=35Nm
10	1980740	Tappo	3/8" G ottone	Plug	1	❸ C=25Nm
11	740290	Guarnizione OR	Ø 14x1,78	O-ring	3	❸
12	1940270	Guarnizione	Ø 22	Gasket	3	⋈ (a)
13	1940200	Guida pistone	anteriore Ø 22	Piston guide	3	
14	1940480	Guarnizione	Ø 22	Gasket	3	⋈
15	1940460	Guida pistone	posteriore Ø 22	Piston guide	3	
16	820490	Guarnizione OR	Ø 34,65x1,78	O-ring	3	
17	1940570	Dado		Nut	3	◔ C=12Nm
18	1940580	Rondella		Washer	3	
19	1420120	Pistone	Ø 22	Piston	3	
20	880840	Guarnizione OR	Ø 9,25x1,78	O-ring	3	
21	960460	Disco		Plate	3	
22	1940120	Anello	antiestrusione	Ring	3	
23	1940070	Pistone	di guida	Piston	3	
24	1940060	Perno		Hub pin	3	
25	1941380	Guarnizione OR	Ø 66,34x2,62	O-ring	2	
26	1941390	Spessore 0,05 mm		Shim 0.05 mm	1÷3	
	1941400	Spessore 0,10 mm		Shim 0.10 mm	1÷3	
	1941410	Spessore 0,19 mm		Shim 0.19 mm	1÷3	
	1941420	Spessore 0,25 mm		Shim 0.25 mm	1÷3	
27	1949011	Coperchio		Cover	1	
28	850370	Vite	TCEI M8x16	Screw	8	C=24,5Nm
29	1140410	Cuscinetto		Bearing	2	
30	1940051	Biella	alluminio	Connecting-rod	3	◔ C=20Nm
31	1940160	Albero	marcato 1	Shaft	1	
32	650250	Linguetta		Key	1	
33	1941330	Corpo pompa		Pump body	1	
34	1140370	Tappo		Plug	1	
35	1260250	Indicatore livello		Level gauge	1	❸
36	1260430	Anello		Ring	1	❸
37	1940410	Guarnizione OR	Ø 132x3	O-ring	1	
38	1200430	Vite	TCEI M6x16	Screw	6	C=10,4Nm
39	1949010	Coperchio	completo	Cover	1	

Pos.	Cod.	Denominazione		Description	Qt	Note
40	1780690	Disco		Plate	1	❸
41	1140450	Guarnizione OR	Ø 20,24x2,62	O-ring	1	❸
42	820680	Anello	tenuta	Ring	1	(b)
43	1940560	Anello	tenuta	Ring	3	
47	1941240	Supporto		Support	1	
51	1941220	Guarnizione	tagliato Ø22	Gasket	3	
60	1949203	Premontaggio testa		Head assembly	1	
75	1941270	Indicatore livello		Level gauge	1	❹
76	100410	Guarnizione OR	Ø 34,6x2,62	O-ring	1	❹
77	1941260	Disco		Plate	1	❹
78	1941290	Anello		Ring	1	❹
82	1980740	Tappo	3/8" G ottone	Plug	2	❸ C=20Nm
90	4924	Motore	B&S Vanguard 3564	Motor	1	18 HP
91	1698	Riduttore completo		Complete reduction gear	1	Vedi pagina/See page 383

❸ Compreso nel cod. 1949010 / *Part of part n° 1949010*

❹ Compreso nel cod. 1949011 / *Part of part n° 1949011*

KIT RICAMBI - *PART KITS*

A=KIT 2780 valvole *valves*		B=KIT 1891 ø 22 pistoni *pistons*		C=KIT 2873 tenute olio *oil seals*		E=KIT 2783 ø 22 tenute acqua *water seals*	
Pos.	**Q.ty**	**Pos.**	**Q.ty**	**Pos.**	**Q.ty**	**Pos.**	**Q.ty**
5	6	19	3	25	2	12	3
6	6			37	1	14	3
				42	1	16	3
				43	3	51	3

H=KIT 2785 ø 22 guida pistoni *pistons guide*							
Pos.	**Q.ty**	**Pos.**	**Q.ty**	**Pos.**	**Q.ty**	**Pos.**	**Q.ty**
13	3						
15	3						

SIMBOLOGIA - *SYMBOLS*

C Tolleranza coppia di serraggio +0÷-10% / *Tightening torque tolerance +0÷-10%*

◔ Avvitare con Loxeal 55-14 / *Screw with Loxeal 55-14*

⋈ Lubrificare con grasso Molykote PG54 / *Lubricate with grease Molykote PG54*

(a) Montare anello tenuta con attrezzo cod. 1940670 / *Fit the seal with tool code nr. 1940670*

(b) Montare anello tenuta con attrezzo cod. 1941990 / *Fit the seal with tool code nr. 1941990*

@ Posizionamento targa di identificazione / *Identification plate positioning*

Olio - *Oil*			
Tipo / *Type*	Quantità / *Quantity*		
SAE 15W40	0,87 Kg		