GEARBOX DRIVE RK

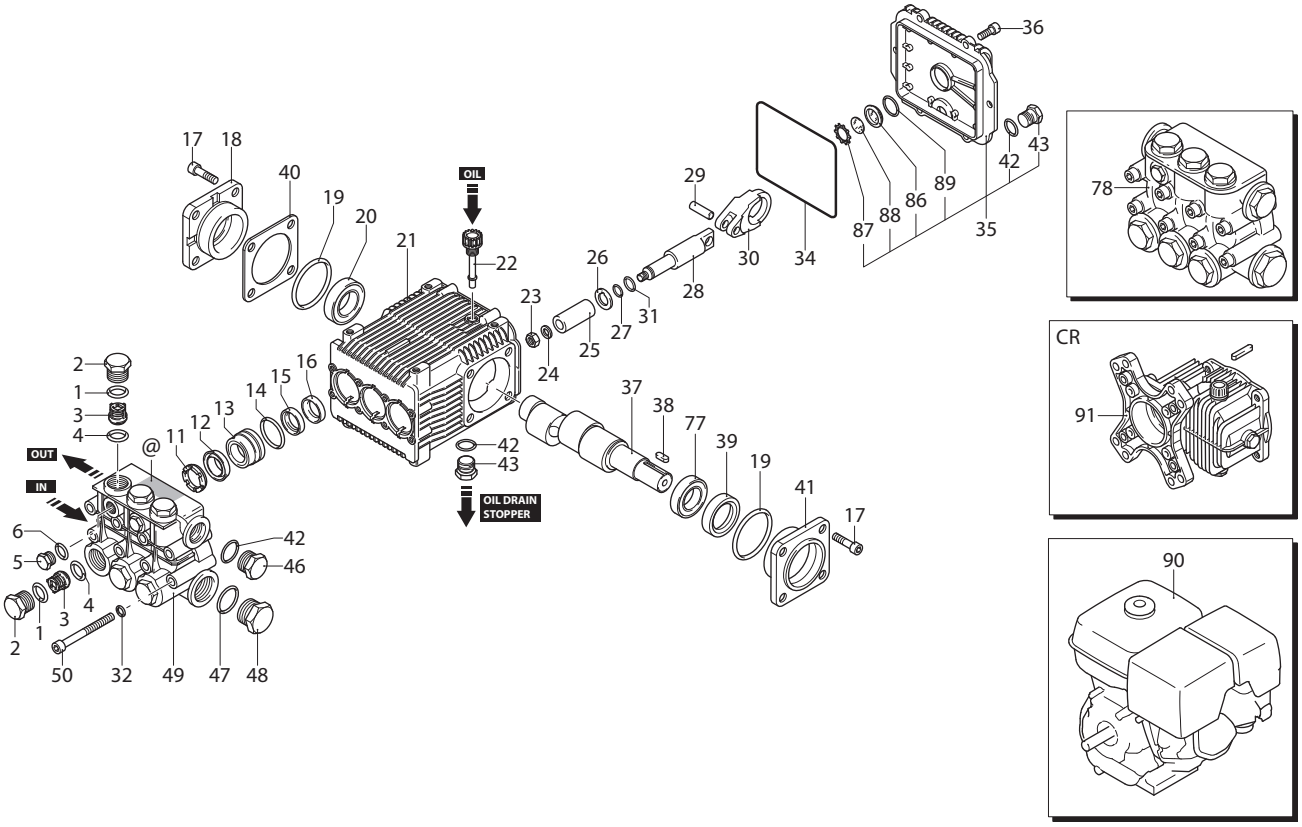

UN003356-LN

KIT RICAMBI / *PART KITS*

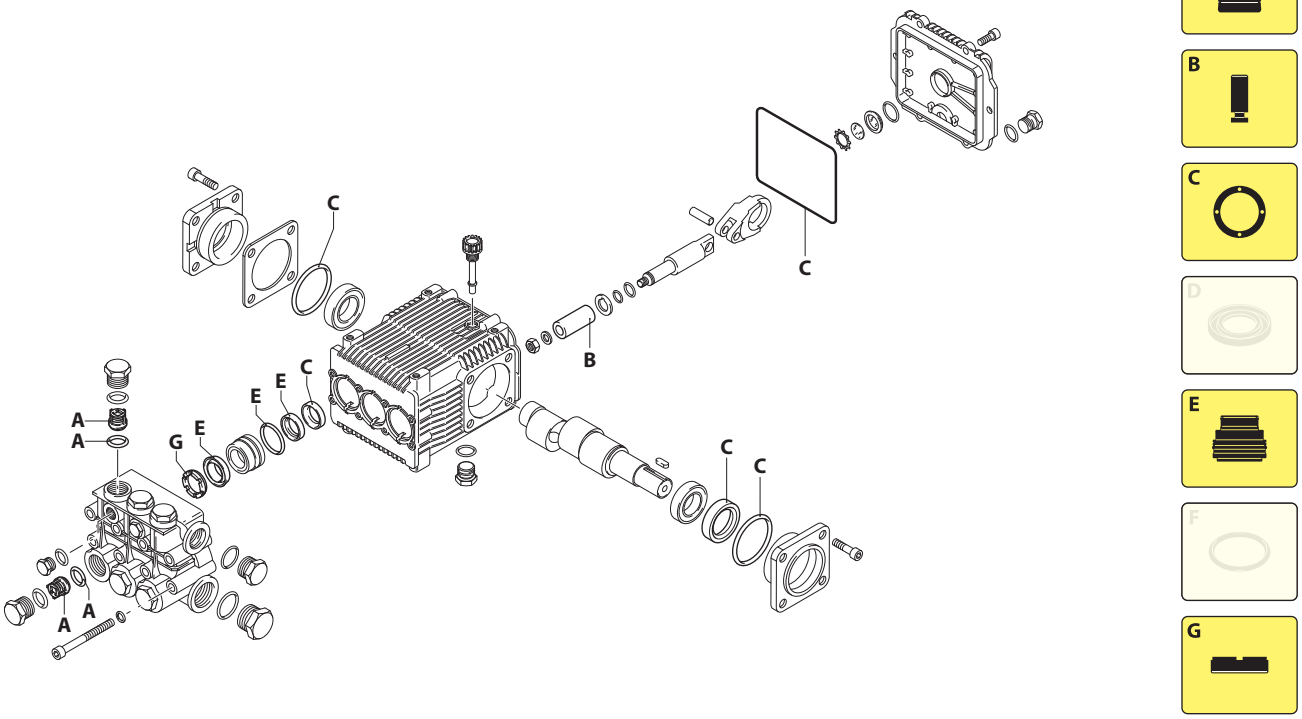

UN003357-LN

228 Series

GEARBOX DRIVE RK

15.15 (20885)
15.20 H (20886)
15.20 H (20887)

Pos.	Cod.	Denominazione		Description	Qt	Note
1	960160	Guarnizione OR	Ø 17,86x2,62	O-ring	6	
2	960090	Tappo		Plug	6	● ◔ C=54Nm
	1380740	Tappo		Plug	6	❑ ✪ ◔ C=54Nm
3	1389051	Valvola completa		Complete valve	6	
4	880830	Guarnizione OR	Ø 15,54x2,62	O-ring	6	
5	880581	Tappo	1/4" G	Plug	2	● ◔ C=15Nm
	1380690	Tappo	1/4" G nickel	Plug	2	❑ ✪ ◔ C=15Nm
6	820510	Guarnizione OR	Ø 10,82x1,78	O-ring	2	
11	960110	Anello	appoggio Ø18	Ring	3	
12	880320	Tenuta acqua		Water seal	3	
13	1380090	Guida pistone	Ø 18	Piston guide	3	
14	961240	Guarnizione OR	Ø 31,47x1,78	O-ring	3	
15	880330	Tenuta acqua	Ø 18	Water seal	3	
16	880520	Anello	tenuta	Ring	3	
17	850370	Vite	TCEI M8x16	Screw	8	C=24,5Nm
18	1380050	Supporto	cuscinetto chiuso	Support	1	
19	640030	Guarnizione OR	Ø 59,99x2,62	O-ring	2	
20	2280340	Cuscinetto		Bearing	1	
21	1382770	Corpo pompa		Pump body	1	
22	880130	Tappo		Plug	1	
23	962010	Dado		Nut	3	◔ C=20Nm
24	962000	Rondella		Washer	3	
25	1380940	Pistone	Ø 18	Piston	3	
26	1380950	Disco		Plate	3	
27	600180	Guarnizione OR	Ø 7,66x1,78	O-ring	3	
28	1380920	Pistone	di guida	Piston	3	
29	1380060	Spina		Pin	3	
30	1383050	Biella	alluminio	Connecting-rod	3	
31	1080401	Anello	antiestrusione	Ring	3	
32	1381850	Rondella		Washer	8	
34	1780510	Guarnizione OR	Ø 106x3	O-ring	1	
35	1789010	Coperchio	completo	Cover	1	
36	1343510	Vite	TCEI M6x14	Screw	6	C=10Nm
37	2280060	Albero	marcato 1	Shaft	1	
38	1380520	Linguetta		Key	1	
39	2282260	Anello	tenuta	Ring	1	(a)
40	1380120	Spessore 0,10 mm		Shim 0.10 mm	1÷3	
	1380130	Spessore 0,19 mm		Shim 0.19 mm	1÷3	
	1380530	Spessore 0,25 mm		Shim 0.25 mm	1÷3	
	1382810	Spessore 0,05 mm		Shim 0.05 mm	1÷3	
41	1380040	Supporto	cuscinetto aperto	Support	1	
42	740290	Guarnizione OR	Ø 14x1,78	O-ring	3	❸
43	1980740	Tappo	3/8" G ottone	Plug	2	❸ C=20Nm
46	1980740	Tappo	3/8" G ottone	Plug	1	● C=25Nm
	1981180	Tappo	3/8" G nickel	Plug	1	❑ ✪ C=25Nm
47	180101	Guarnizione OR	Ø 17,5x2	O-ring	1	
48	820361	Tappo	1/2" G ottone	Plug	1	● C=40Nm
	960870	Tappo	1/2" G nickel	Plug	1	❑ ✪ C=40Nm
49	1381071	Testa		Head	1	●
	1381070	Testa	nickelata	Head	1	❑ ✪
50	820150	Vite	TCEI M8x70	Screw	8	C=24,5Nm
77	1383140	Cuscinetto		Bearing	1	
78	1389270	Premontaggio testa		Head assembly	1	●
	1389272	Premontaggio testa		Head assembly	1	❑ ✪
86	1260250	Indicatore livello		Level gauge	1	❸
87	1260430	Anello		Ring	1	❸
88	1780690	Disco		Plate	1	❸
89	1140450	Guarnizione OR	Ø 20,24x2,62	O-ring	1	❸
90	4922	Motore	B&S Vanguard 2454	Motor	1	❑ 13 HP
	4925	Motore	HONDA GX270	Motor	1	● ✪ 8,4 HP
91	1689	Riduttore completo		Complete reduction gear	1	Vedi pagina/See page 383

❸ Compreso nel cod. 1789010 / *Part of part n° 1789010*

KIT RICAMBI - *PART KITS*

A=KIT 2864 valvole *valves*		B=KIT 2757 ø 18 pistoni *pistons*		C=KIT 1855 tenute olio *oil seals*		E=KIT 1857 ø 18 tenute acqua *water seals*	
Pos.	Q.ty	Pos.	Q.ty	Pos.	Q.ty	Pos.	Q.ty
3	6	25	3	16	3	12	3
4	6			19	2	14	3
				34	1	15	3
				39	1		

G=KIT 1829 ø 18 anelli appoggio *support rings*							
Pos.	Q.ty	Pos.	Q.ty	Pos.	Q.ty	Pos.	Q.ty
11	3						

SIMBOLOGIA - *SYMBOLS*

● Per / *For* **RK 15.15** (Honda) **cod. 20885**	❑ Per / *For* **RK 15.20 H** (B&S) **cod. 20886**	✪ Per / *For* **RK 15.20 H** (Honda) **cod. 20887**

C	Tolleranza coppia di serraggio +0÷-10% / *Tightening torque tolerance +0÷-10%*
◔	Avvitare con Loxeal 55-14 / *Screw with Loxeal 55-14*
(a)	Montare anello tenuta con attrezzo cod. 2281010 / *Fit the seal with tool code nr. 2281010*
@	Posizionamento targa di identificazione / *Identification plate positioning*

PARTI SPECIALI IN VITON *SPECIAL PARTS*



Cod. - *Part n°*	Denominazione - *Description*	Q.tà - *Q.ty*
2809	Tenute acqua / *Water seals* ø 18	1

Olio - *Oil*			
Tipo / *Type*	Quantità / *Quantity*		
SAE 15W40	0,435 Kg		