HSXW 1450rpm

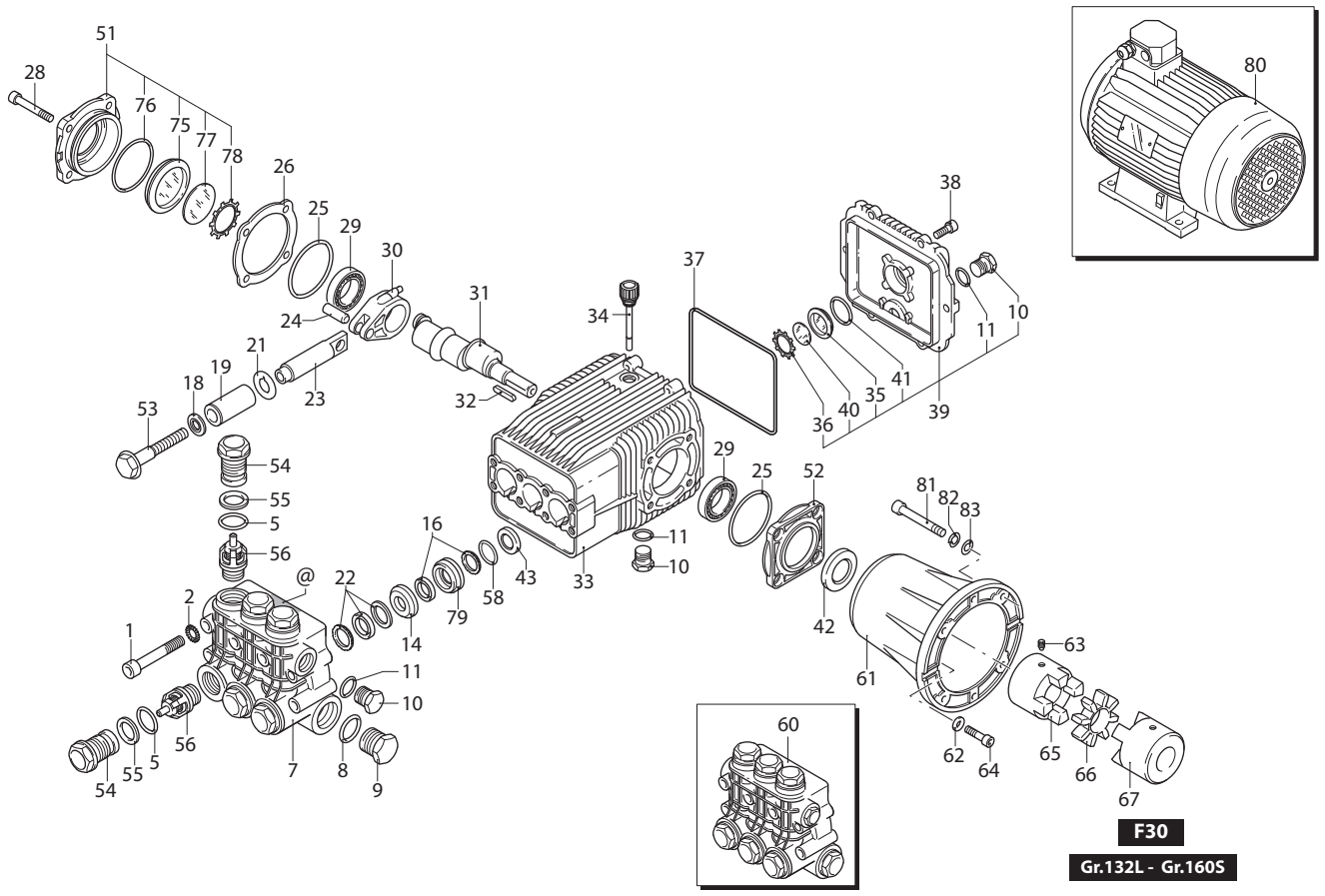

UN002241-CM

KIT RICAMBI / *PART KITS*

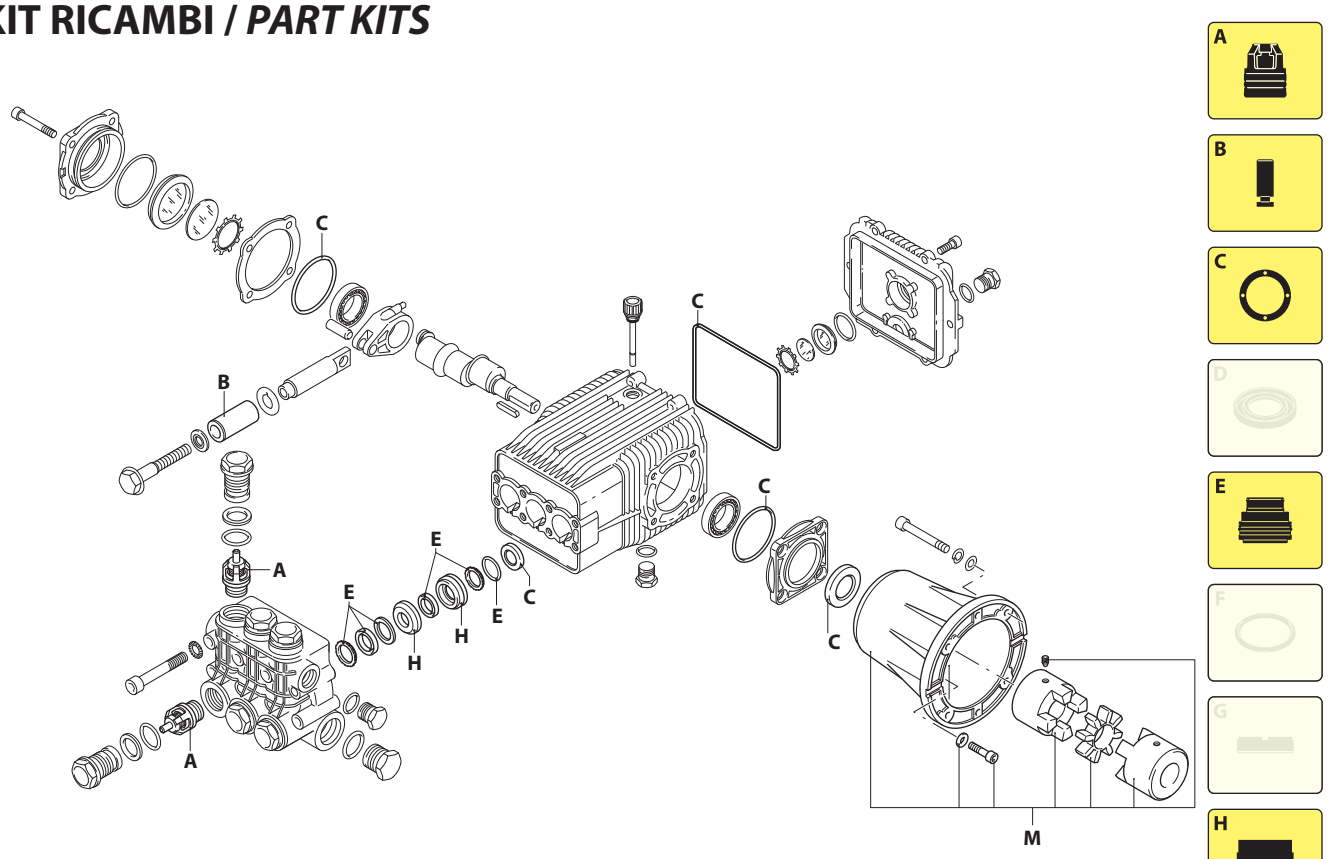

UN002642-CM

194 Series

HSXW 1450 rpm

15.35 ET (21066)
21.35 ET (22995)

Pos.	Cod.	Denominazione		Description	Qt	Note
1	1940260	Vite	TCEI M10x80	Screw	8	C=50Nm
2	650530	Rondella		Washer	8	
5	880830	Guarnizione OR	Ø 15,54x2,62	O-ring	6	
7	1942530	Testa		Head	1	
8	180101	Guarnizione OR	Ø 17,5x2	O-ring	1	
9	820361	Tappo	1/2" G ottone	Plug	1	C=30Nm
10	1980740	Tappo	3/8" G ottone	Plug	3	C=25Nm
11	740290	Guarnizione OR	Ø 14x1,78	O-ring	3	
14	1942470	Guida pistone	anteriore Ø 18	Piston guide	3	
16	1942690	Tenuta acqua		Water seal	3	⋈
18	1340600	Rondella		Washer	3	
19	1941020	Pistone	Ø 18	Piston	3	
21	1383190	Disco		Plate	3	
22	1942700	Guarnizione		Gasket	3	⋈
23	1940960	Pistone	di guida	Piston	3	
24	1940060	Spina		Pin	3	
25	1941380	Guarnizione OR	Ø 66,34x2,62	O-ring	2	
26	1941390	Spessore 0,05 mm		Shim 0.05 mm	1	
	1941400	Spessore 0,10 mm		Shim 0.10 mm	1	
	1941410	Spessore 0,19 mm		Shim 0.19 mm	1	
	1941420	Spessore 0,25 mm		Shim 0.25 mm	1	
28	850370	Vite	TCEI M8x16	Screw	4	C=24,5Nm
29	1140410	Cuscinetto		Bearing	2	
30	1940051	Biella	alluminio	Connecting-rod	3	◔ C=20Nm
31	1940980	Albero	marcato 8	Shaft	1	✪
	1940970	Albero	marcato 7	Shaft	1	❑
32	650250	Linguetta		Key	1	
33	1941330	Corpo pompa		Pump body	1	
34	1140370	Tappo		Plug	1	
35	1260250	Indicatore livello		Level gauge	1	
36	1260430	Anello		Ring	1	
37	1940410	Guarnizione OR	Ø 132x3	O-ring	1	
38	1200430	Vite	TCEI M6x16	Screw	6	C=10Nm
39	1949010	Coperchio	completo	Cover	1	
40	1780690	Disco		Plate	1	
41	1140450	Guarnizione OR	Ø 20,24x2,62	O-ring	1	
42	820680	Anello	tenuta	Ring	1	(a)
43	1940560	Anello	tenuta	Ring	3	
51	1949011	Coperchio		Cover	1	
52	1941240	Supporto		Support	1	
53	1941640	Vite	TE M6x60	Screw	3	■ C=7Nm (b)
54	1940940	Tappo		Plug	6	C=60Nm

Pos.	Cod.	Denominazione		Description	Qt	Note
55	1941070	Anello	antiestrusione	Ring	6	
56	1949051	Valvola completa		Complete valve	6	
58	820490	Guarnizione OR	Ø 34,65x1,78	O-ring	3	
60	1949220	Premontaggio testa		Head assembly	1	
61	1383080	Flangia	F30	Flange	1	B3/B14
62	390311	Rondella		Washer	4	
63	1380180	Vite	M6x10	Screw	1	
64	620610	Vite	TCEI M8x30	Screw	4	
65	1942890	Giunto	pompa	Coupling	1	
66	1942900	Anello		Ring	1	
67	1942910	Giunto	motore Ø 38	Coupling	1	
75	1941270	Indicatore livello		Level gauge	1	
76	100410	Guarnizione OR	Ø 34,6x2,62	O-ring	1	
77	1941260	Disco		Plate	1	
78	1941290	Anello		Ring	1	
79	1942480	Guida pistone	posteriore Ø 18	Piston guide	3	
80	4081	Motore	Gr.132L	Motor	1	✪ 15HP
	44037	Motore	H160S	Motor	1	❑ 20HP B3/B14
81	160671	Vite	TCEI M10x25	Screw	4	
82	200231	Rondella		Washer	4	
83	320620	Rondella		Washer	4	

KIT RICAMBI - *PART KITS*

A=KIT 2871 valvole *valves*

Pos.	Q.ty
56	6

B=KIT 2872 ø 18 pistoni *pistons*

Pos.	Q.ty
19	3

C=KIT 2873 tenute olio *oil seals*

Pos.	Q.ty
25	2
37	1
42	1
43	3

E=KIT 2874 ø 18 tenute acqua *water seals*

Pos.	Q.ty
16	3
22	3
58	3

H=KIT 42120 ø 18 guida pistoni *pistons guide*

Pos.	Q.ty
14	3
79	3

M=KIT 1545 (F30) flangiatura con giunto elastico *flanging with flexible coupling*

Pos.	Q.ty
61	1
62	4
63	1
64	4
65	1
66	1
67	1

SIMBOLOGIA - *SYMBOLS*

✪ Per / *For* **HSXW 15.35** **cod. 21066**

❑ Per / *For* **HSXW 21.35** **cod. 22995**

C Tolleranza coppia di serraggio +0÷-10% / *Tightening torque tolerance +0÷-10%*

◔ Avvitare con Loxeal 55-14 / *Screw with Loxeal 55-14*

⋈ Lubrificare con grasso Molykote PG54 / *Lubricate with grease Molykote PG54*

■ Avvitare con Loxeal 24-18 frenafiletti DEBOLE / *Screw with Loxeal 24-18 thread lock WEAK*

(a) Montare anello tenuta con attrezzo cod. 1941990 / *Fit the seal with tool code nr. 1941990*

(b) Lubrificare con un LEGGERO velo di grasso di silicone "PG54" solo sul diametro INTERNO / *Lubricate with a THIN coat of "PG 54" silicone grease on the INNER diameter only*

@ Posizionamento targa di identificazione / *Identification plate positioning*

Olio - *Oil*

Tipo / *Type*	Quantità / *Quantity*
SAE 15W40	0,87 Kg