HXWL 1450rpm

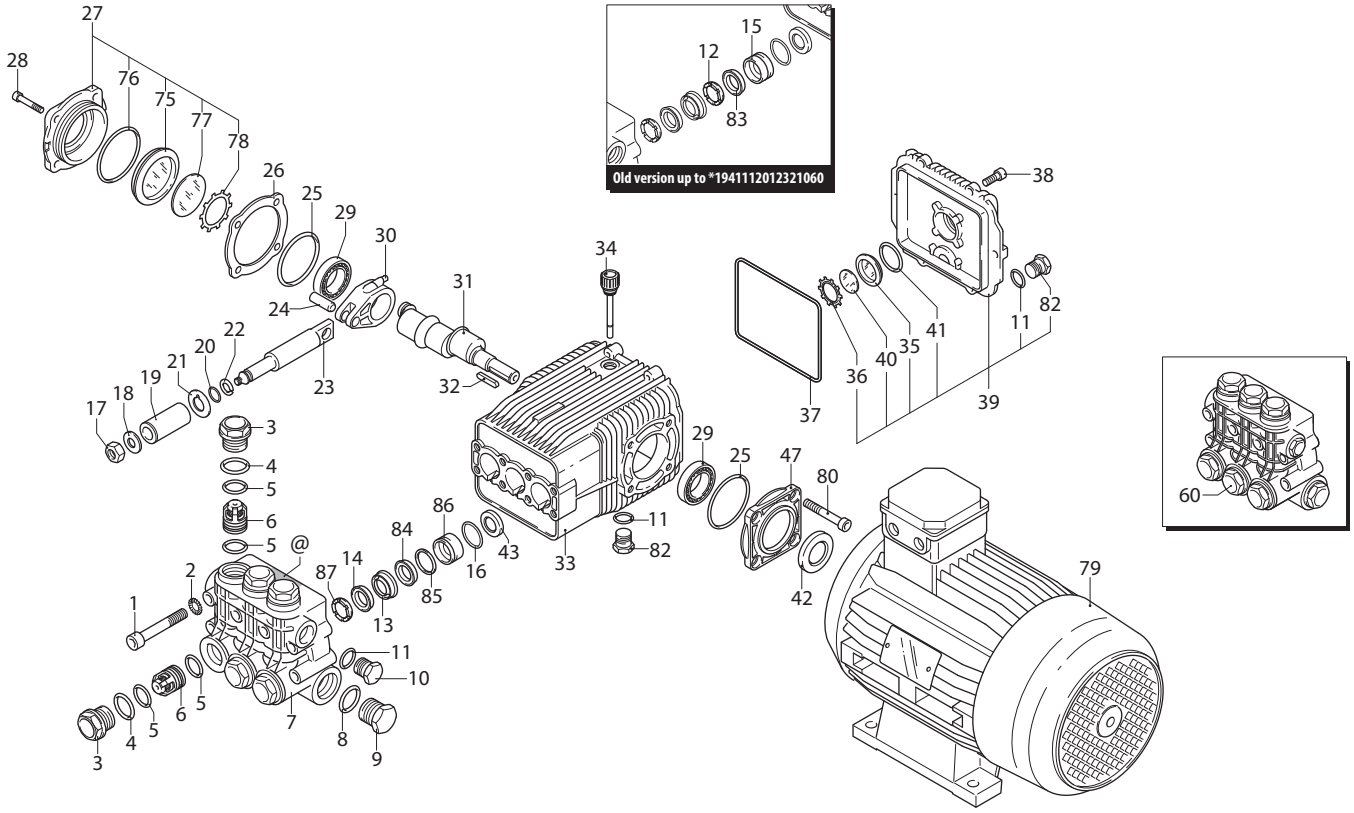

UN002394-DQ

KIT RICAMBI / *PART KITS*

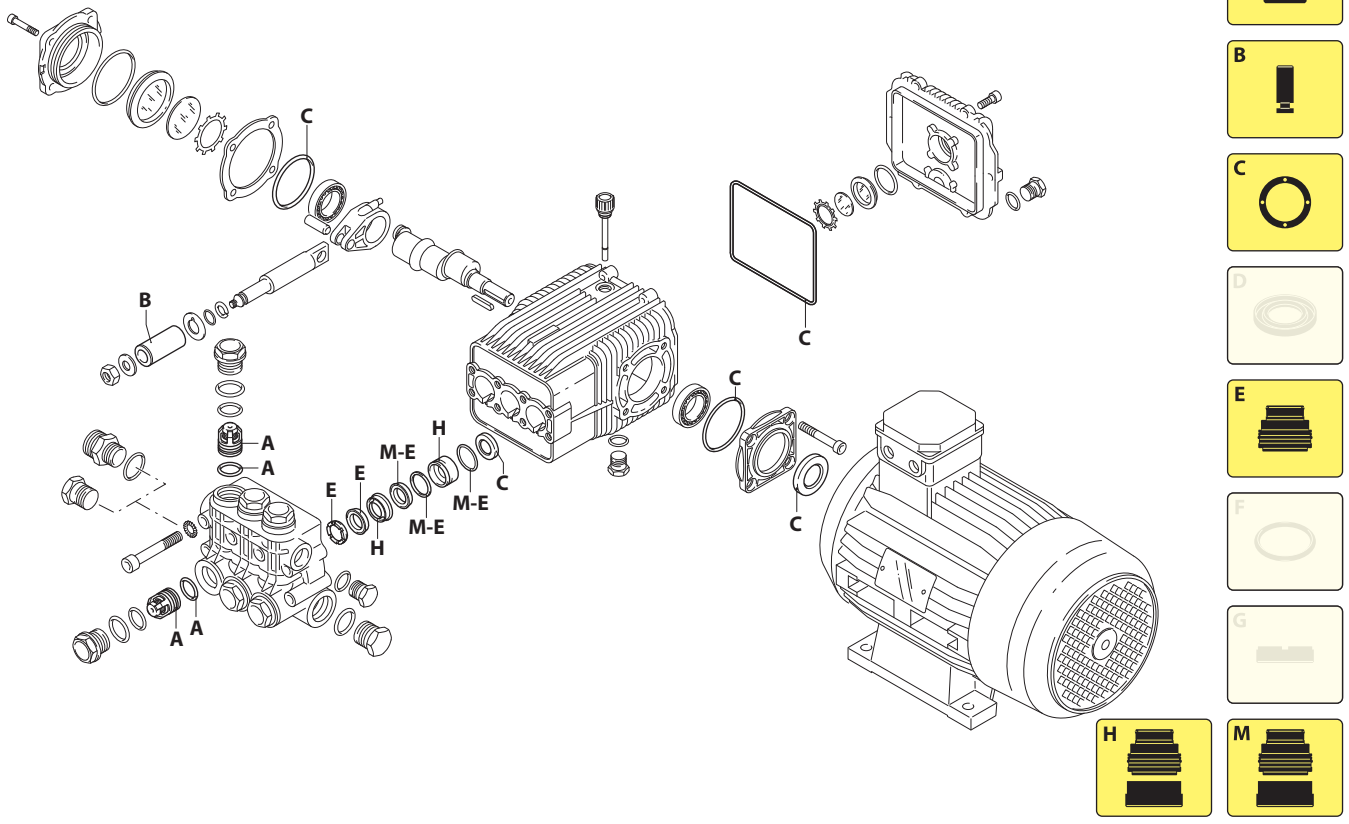

UN002395-FK

194 Series

HXWL ET 1450 rpm

36.10 ET (27767) *(FC).*

42.07 ET (21183)
42.10 ET (21184)
42.04 ET (24960)*(FC).*

Pos.	Cod.	Denominazione		Description	Qt	Note
1	1940260	Vite	TCEI M10x80	Screw	8	C=50Nm
2	650530	Rondella		Washer	8	
3	1940140	Tappo		Plug	6	C=68Nm
4	1940150	Anello	antiestrusione	Ring	6	
5	1140450	Guarnizione OR	Ø 20,24x2,62	O-ring	12	
6	1949050	Valvola completa		Complete valve	6	
7	1941550	Testa		Head	1	
8	550350	Guarnizione OR	Ø 23,81X2,62	O-ring	1	
9	1140300	Tappo	3/4" G	Plug	1	C=35Nm
10	1980740	Tappo	3/8" G ottone	Plug	1	C=25Nm
11	740290	Guarnizione OR	Ø 14x1,78	O-ring	3	
12	-	Anello	appoggio Ø28	Ring	3	(a)
13	1140280	Guida pistone	anteriore Ø 28	Piston guide	3	
14	820630	Guarnizione	Ø 28 marrone	Gasket	3	⋈
	820631	Guarnizione	Ø 28 nera	Gasket	3	⋈ Viton
15	-	Guida pistone	posteriore Ø 28	Piston guide	3	(a) (c)
16	1140490	Guarnizione OR	Ø 37,82x1,78	O-ring	3	
17	1940570	Dado		Nut	3	◔ C=12Nm
18	1940580	Rondella		Washer	3	
19	1140190	Pistone	Ø 28	Piston	3	
20	880840	Guarnizione OR	Ø 9,25x1,78	O-ring	3	
21	1140160	Disco		Plate	3	
22	1940120	Anello	antiestrusione	Ring	3	
23	1940070	Pistone	di guida	Piston	3	
24	1940060	Perno		Hub pin	3	
25	1941380	Guarnizione OR	Ø 66,34x2,62	O-ring	2	
26	1941390	Spessore 0,05 mm		Shim 0.05 mm	1÷3	
	1941400	Spessore 0,10 mm		Shim 0.10 mm	1÷3	
	1941410	Spessore 0,19 mm		Shim 0.19 mm	1÷3	
	1941420	Spessore 0,25 mm		Shim 0.25 mm	1÷3	
27	1949011	Coperchio		Cover	1	
28	850370	Vite	TCEI M8x16	Screw	4	C=24,5Nm
29	1140410	Cuscinetto		Bearing	2	
30	1940051	Biella	alluminio	Connecting-rod	3	◔ C=20Nm
31	1940170	Albero	marcato 2	Shaft	1	● ❍ ❑
	1940980	Albero	marcato 8	Shaft	1	❖
32	650250	Linguetta		Key	1	
33	1941330	Corpo pompa		Pump body	1	
34	1140370	Tappo		Plug	1	
35	1260250	Indicatore livello		Level gauge	1	
36	1260430	Anello		Ring	1	
37	1940410	Guarnizione OR	Ø 132x3	O-ring	1	

Pos.	Cod.	Denominazione		Description	Qt	Note
38	1200430	Vite	TCEI M6x16	Screw	6	C=10,4Nm
39	1949010	Coperchio	completo	Cover	1	
40	1780690	Disco		Plate	1	
41	1140450	Guarnizione OR	Ø 20,24x2,62	O-ring	1	
42	820680	Anello	tenuta	Ring	1	(d)
43	1940560	Anello	tenuta	Ring	3	
47	1941240	Supporto		Support	1	
60	1949205	Premontaggio testa		Head assembly	1	
75	1941270	Indicatore livello		Level gauge	1	
76	100410	Guarnizione OR	Ø 34,6x2,62	O-ring	1	
77	1941260	Disco		Plate	1	
78	1941290	Anello		Ring	1	
79	4390	Motore	Gr.112	Motor	1	● 7,5HP
	4391	Motore	Gr.132S	Motor	1	❍ ❖ 10HP
	4225	Motore	Gr.100	Motor	1	❑ 5.5HP
80	620610	Vite	TCEI M8x30	Screw	4	
82	1980740	Tappo	3/8" G ottone	Plug	2	C=20Nm
83	-	Guarnizione	Ø 28 nera	Gasket	3	⋈ Viton (a)
84	2520360	Guarnizione	Ø 28	Gasket	3	(b)
	2520361	Guarnizione	Ø 28	Gasket	3	(b) Viton
85	2520230	Anello	antiestrusione	Ring	3	(b)
86	1942260	Guida pistone	posteriore Ø28	Piston guide	3	(b)
87	1941570	Anello	appoggio Ø28	Ring	3	(b)

KIT RICAMBI - *PART KITS*

A=KIT 2780 valvole *valves*		B=KIT 1849 ø 28 pistoni *pistons*		C=KIT 2873 tenute olio *oil seals*		E=KIT 42708 ø 28 tenute acqua *water seals*	
Pos.	Q.ty	Pos.	Q.ty	Pos.	Q.ty	Pos.	Q.ty
5	6	19	3	25	2	14	3
6	6			37	1	16	3
				42	1	84	3
				43	3	85	3
						87	3

M=KIT 42650 retrofit *retrofit*		M=KIT 42699 retrofit viton *retrofit viton*		H=KIT 42707 ø 28 guida pistoni *pistons guide*			
Pos.	Q.ty	Pos.	Q.ty	Pos.	Q.ty	Pos.	Q.ty
16	3	16	3	13	3		
84	3	84	3	86	3		
85	3	85	3				
86	3	86	3				

SIMBOLOGIA - *SYMBOLS*

❖ Per / *For* **HXWL 36.10** **cod. 27767 *(FC)***	● Per / *For* **HXWL 42.07** **cod. 21183**	❍ Per / *For* **HXWL 42.10** **cod. 21184**	❑ Per / *For* **HXWL 42.04** **cod. 24960 *(FC)***

C Tolleranza coppia di serraggio +0÷-10% / *Tightening torque tolerance +0÷-10%*
◔ Avvitare con Loxeal 55-14 / *Screw with Loxeal 55-14*
⋈ Lubrificare con grasso Molykote PG54 solo sul diametro INTERNO / *Lubricate with grease Molykote PG54 on the INNER diameter only*
(a) Ordinare kit retrofit o kit retrofit viton / *Demand kit retrofit or kit retrofit viton*
(b) Da matricola numero *1941112012321060 / *From serial number *1941112012321060*
(c) Per lo smontaggio utilizzare estrattore cod. 1943200 / *For disassembly use an extractor code 1943200*
(d) Montare anello tenuta con attrezzo cod. 1941990 / *Fit the seal with tool code nr. 1941990*
@ Posizionamento targa di identificazione / *Identification plate positioning*

Olio - *Oil*			
Tipo / *Type*	Quantità / *Quantity*		
SAE 15W40	0,87 Kg		