HRW 1450rpm

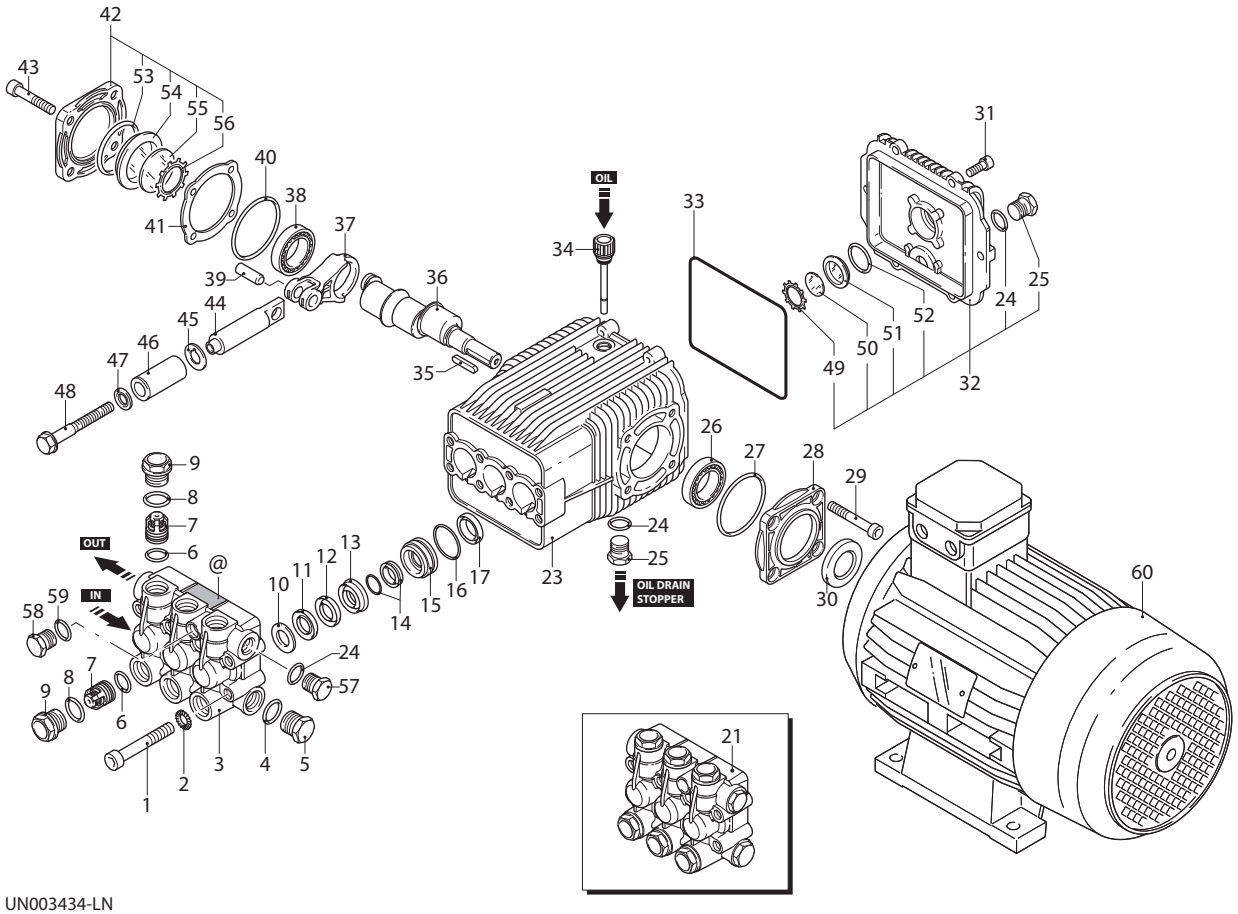

UN003434-LN

KIT RICAMBI / *PART KITS*

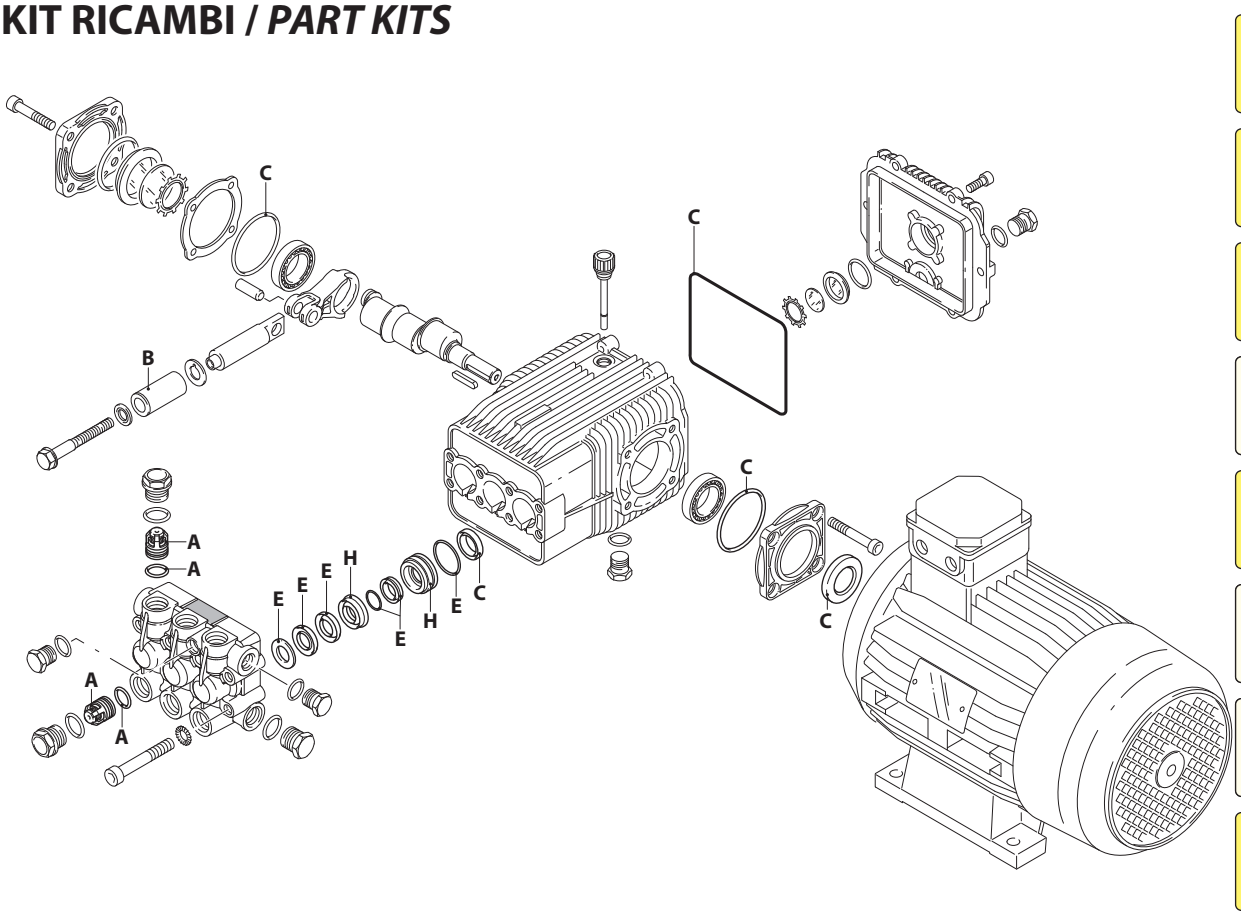

UN003435-LN

(2988600)

298 Series

HRW 1450 rpm

15.15 ET (23974)
15.20 H ET (23975)
21.15 H ET (23976)
21.20 H ET (23977)

Pos.	Cod.	Denominazione		Description	Qt	Note
1	2980100	Vite	TCEI M10x70	Screw	8	C=50Nm
2	650530	Rondella		Washer	8	
3	2980020	Testa		Head	1	RW
	2980110	Testa	nikelata	Head	1	RW H
4	180101	Guarnizione OR	Ø 17,5x2	O-ring	1	
5	820361	Tappo	1/2" G ottone	Plug	1	RW C=40Nm
	960870	Tappo	1/2" G nickel	Plug	1	RW H C=40Nm
6	880830	Guarnizione OR	Ø 15,54x2,62	O-ring	6	
7	1389051	Valvola completa		Complete valve	6	
8	960160	Guarnizione OR	Ø 17,86x2,62	O-ring	6	
9	960090	Tappo		Plug	6	RW ◔ C=54Nm
	1380740	Tappo		Plug	6	RW H ◔ C=54Nm
10	960110	Anello	appoggio Ø18	Ring	3	
11	1382740	Tenuta acqua	Ø 18	Water seal	3	⋈
12	2340310	Anello	antiestrusione	Ring	3	
13	2980070	Guida pistone	anteriore Ø 18	Piston guide	3	
14	1942690	Tenuta acqua		Water seal	3	
15	1942480	Guida pistone	posteriore Ø 18	Piston guide	3	
16	820490	Guarnizione OR	Ø 34,65x1,78	O-ring	3	
17	1940560	Anello	tenuta	Ring	3	
21	2989200	Premontaggio testa		Head assembly	1	RW
	2989201	Premontaggio testa	nikelata	Head assembly	1	RW H
23	1941330	Corpo pompa		Pump body	1	
24	740290	Guarnizione OR	Ø 14x1,78	O-ring	3	❸
25	1980740	Tappo	3/8" G ottone	Plug	2	❸ C=25Nm
26	1941370	Cuscinetto		Bearing	1	
27	1941380	Guarnizione OR	Ø 66,34x2,62	O-ring	1	
28	1941240	Supporto		Support	1	
29	620610	Vite	TCEI M8x30	Screw	4	C=25Nm
30	820680	Anello	tenuta	Ring	1	(a)
31	1200430	Vite	TCEI M6x16	Screw	6	C=10Nm
32	1949010	Coperchio	completo	Cover	1	
33	1940410	Guarnizione OR	Ø 132x3	O-ring	1	
34	1140370	Tappo		Plug	1	
35	650250	Linguetta		Key	1	
36	2980030	Albero	marcato 1	Shaft	1	❑ ▲
	2980050	Albero	marcato 3	Shaft	1	❍ ●
37	2980010	Biella		Connecting-rod	3	
38	1140420	Cuscinetto		Bearing	1	
39	1940060	Perno		Hub pin	3	
40	1941380	Guarnizione OR	Ø 66,34x2,62	O-ring	1	

Pos.	Cod.	Denominazione		Description	Qt	Note
41	1941390	Spessore 0,05 mm		Shim 0.05 mm	1÷3	
	1941400	Spessore 0,10 mm		Shim 0.10 mm	1÷3	
	1941410	Spessore 0,19 mm		Shim 0.19 mm	1÷3	
	1941420	Spessore 0,25 mm		Shim 0.25 mm	1÷3	
42	1949011	Coperchio		Cover	1	
43	850370	Vite	TCEI M8x16	Screw	4	C=24,5Nm
44	1940960	Pistone	di guida	Piston	3	
45	1383190	Disco		Plate	3	
46	1941020	Pistone	Ø 18	Piston	3	
47	1340600	Rondella		Washer	3	
48	1941640	Vite	TE M6x60	Screw	3	■ ✡ C=7Nm
49	1260430	Anello		Ring	1	❸
50	1780690	Disco		Plate	1	❸
51	1260250	Indicatore livello		Level gauge	1	❸
52	1140450	Guarnizione OR	Ø 20,24x2,62	O-ring	1	❸
53	100410	Guarnizione OR	Ø 34,6x2,62	O-ring	1	❹
54	1941270	Indicatore livello		Level gauge	1	❹
55	1941260	Disco		Plate	1	❹
56	1941290	Anello		Ring	1	❹
57	1980740	Tappo	3/8" G ottone	Plug	1	RW C=25Nm
	1981180	Tappo	3/8" G nickel	Plug	1	RW H C=25Nm
58	880581	Tappo	1/4" G	Plug	1	RW ◔ C=15Nm
	1380690	Tappo	1/4" G nickel	Plug	1	RW H ◔ C=15Nm
59	820510	Guarnizione OR	Ø 10,82x1,78	O-ring	1	
60	4393	Motore	Gr.112	Motor	1	❍ 5,5HP
	4390	Motore	Gr.112	Motor	1	● ❑ 7,5HP
	4391	Motore	Gr.132S	Motor	1	▲ 10HP

❸ Compreso nel cod. 1949010 / *Part of part n° 1949010*

❹ Compreso nel cod. 1949011 / *Part of part n° 1949011*

KIT RICAMBI - *PART KITS*

A=KIT 42169 valvole *valves*		B=KIT 2872 Ø 18 pistoni *pistons*		C=KIT 42170 tenute olio *oil seals*		E=KIT 42171 Ø 18 tenute acqua *water seals*	
Pos.	Q.ty	Pos.	Q.ty	Pos.	Q.ty	Pos.	Q.ty
6	6	46	3	17	3	10	3
7	6			27	1	11	3
				30	1	12	3
				33	1	14	3
				40	1	16	3

H=KIT 42172 Ø 18 guida pistoni *pistons guide*							
Pos.	Q.ty	Pos.	Q.ty	Pos.	Q.ty	Pos.	Q.ty
13	3						
15	3						

SIMBOLOGIA - *SYMBOLS*

❍ Per / *For* HRW 15.15 cod. 23974	● Per / *For* HRW 15.20 H cod. 23975	❑ Per / *For* HRW 21.15 H cod. 23976	▲ Per / *For* HRW 21.20 H cod. 23977

C Tolleranza coppia di serraggio +0÷-10% / *Tightening torque tolerance +0÷-10%*

◔ Avvitare con Loxeal 55-14 / *Screw with Loxeal 55-14*

⋈ Lubrificare con grasso Molykote PG54 / *Lubricate with grease Molykote PG54*

■ Avvitare con Loxeal 24-18 frenafiletti DEBOLE / *Screw with Loxeal 24-18 thread lock WEAK*

✡ Il frenafiletti deve essere inserito solo sulla madrevite e non sulla vite prima dell'assemblaggio. *The thread lock should only be placed on the nut, not on the screw prior to assembly.*

(a) Montare anello tenuta con attrezzo cod. 1941990 / *Fit the seal with tool code nr. 1941990*

@ Posizionamento targa di identificazione / *Identification plate positioning*

Olio - *Oil*			
Tipo / *Type*	Quantità / *Quantity*		
SAE 15W40	0,96 Kg		