HXM 1450rpm

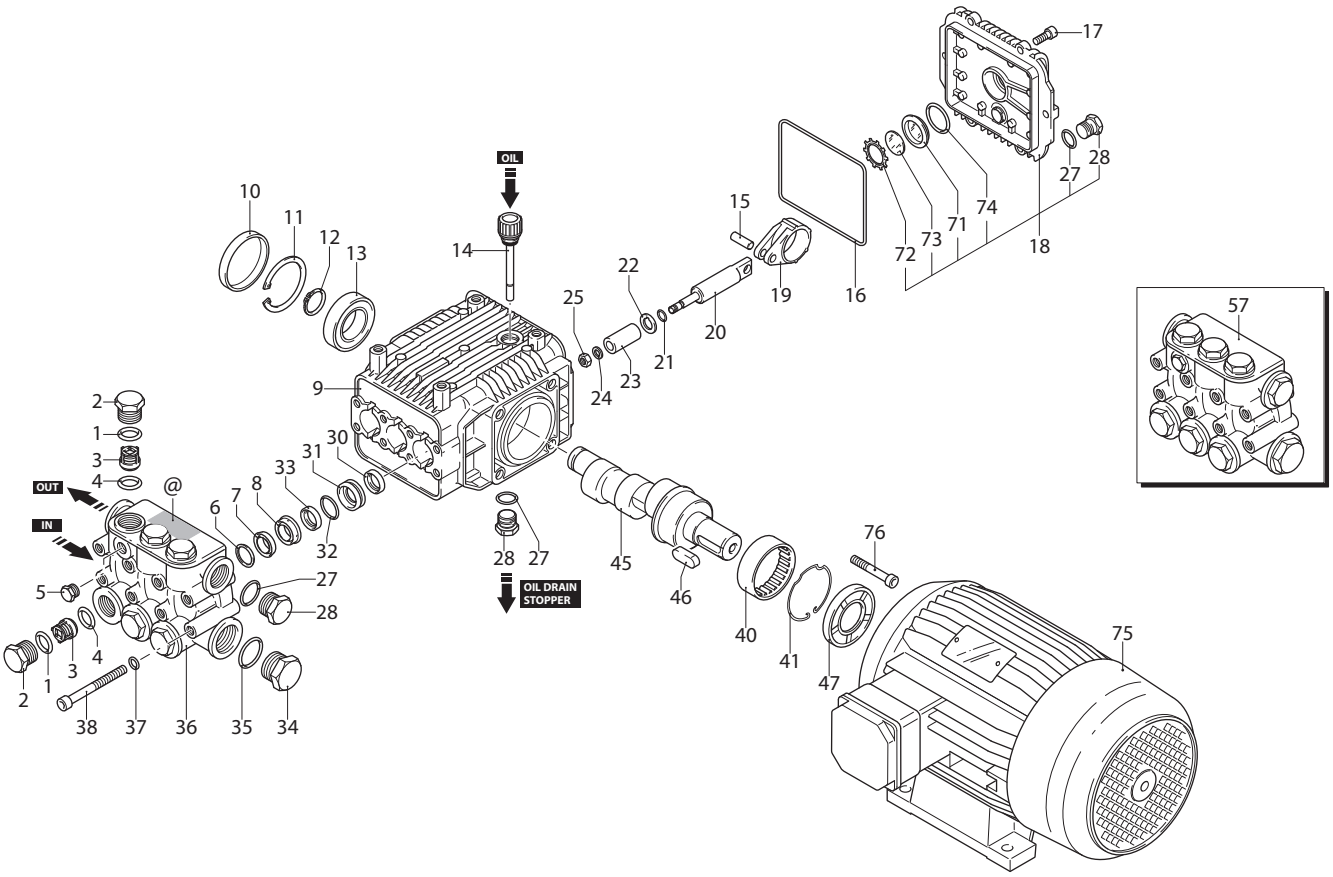

UN003340-LN

KIT RICAMBI / *PART KITS*

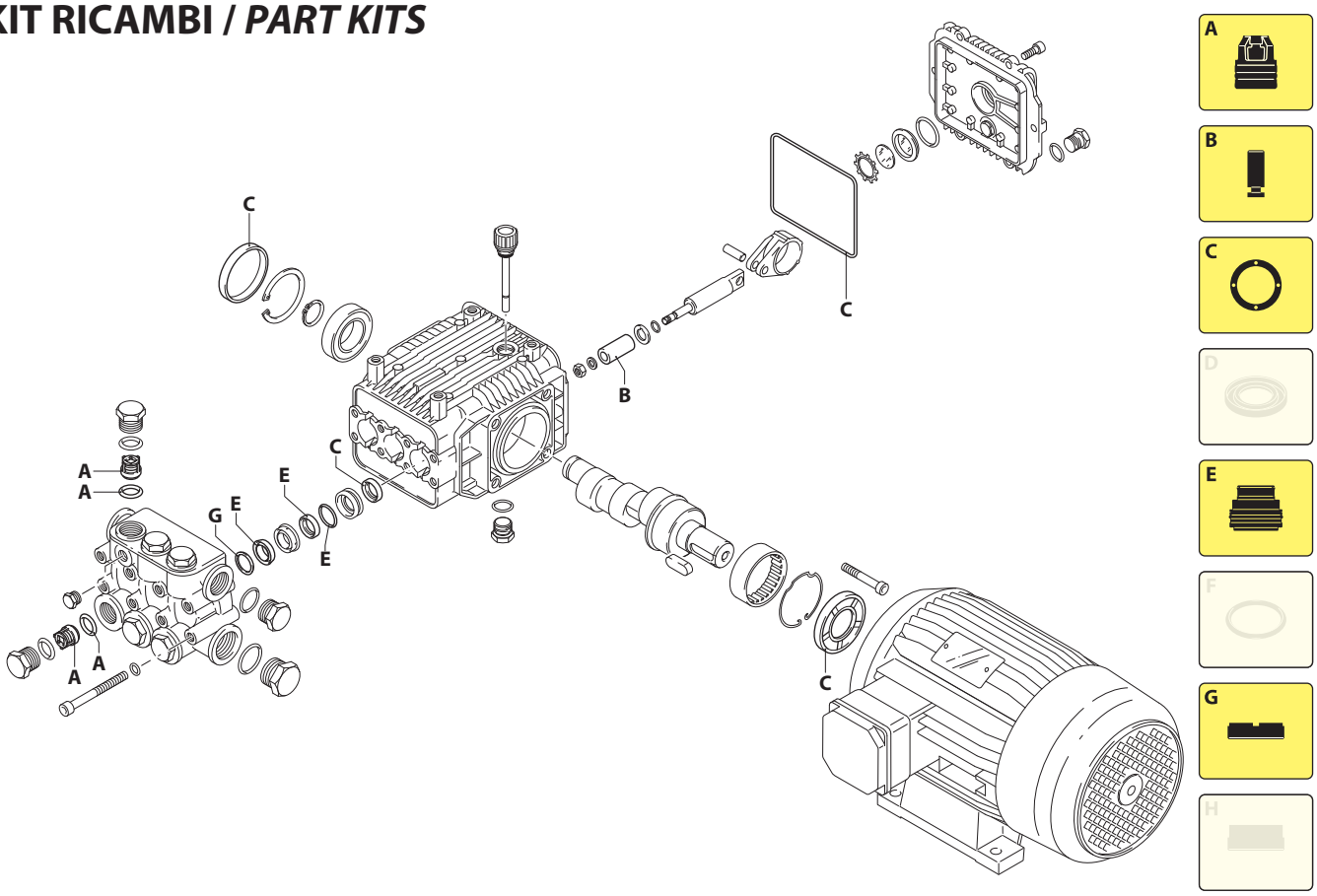

UN003341-LN

178 Series

HXM 1450 rpm

13.17 ET (20196)
15.15 ET (20197)

Pos.	Cod.	Denominazione		Description	Qt	Note
1	960160	Guarnizione OR	Ø 17,86x2,62	O-ring	6	
2	1260160	Tappo		Plug	6	◔ C=50Nm
3	1269050	Valvola completa		Complete valve	6	
4	880830	Guarnizione OR	Ø 15,54x2,62	O-ring	6	
5	620301	Tappo	1/8" G	Plug	1	◔
6	1780140	Anello	appoggio Ø18	Ring	3	
7	1260220	Tenuta acqua	Ø 18	Water seal	3	
8	1780110	Guida pistone	anteriore Ø 18	Piston guide	3	
9	1780010	Corpo pompa		Pump body	1	
10	1266740	Tenuta olio		Oil seal	1	
11	1260790	Anello	seeger Øi 52	Ring	1	
12	1780550	Anello		Ring	1	
13	1780490	Cuscinetto		Bearing	1	
14	880130	Tappo		Plug	1	
15	1780050	Spina		Pin	3	
16	1780510	Guarnizione OR	Ø 106x3	O-ring	1	
17	1200430	Vite	TCEI M6x16	Screw	6	C=10Nm
18	1789010	Coperchio	completo	Cover	1	
19	1780040	Biella	alluminio	Connecting-rod	3	
20	1780060	Pistone	di guida	Piston	3	
21	480480	Guarnizione OR	Ø 4,48x1,78	O-ring	3	
22	1260091	Disco		Plate	3	
23	1780080	Pistone	Ø 18	Piston	3	
24	1260100	Rondella		Washer	3	
25	1260110	Dado	M8	Nut	3	◔ C=10Nm
27	740290	Guarnizione OR	Ø 14x1,78	O-ring	3	
28	1980740	Tappo	3/8" G ottone	Plug	3	C=20Nm
30	1260460	Tenuta olio		Oil seal	3	
31	1780120	Guida pistone	posteriore Ø 18	Piston guide	3	
32	770260	Guarnizione OR	Ø 23,52x1,78	O-ring	3	
33	1260450	Tenuta acqua	Ø 18	Water seal	3	
34	820361	Tappo	1/2" G ottone	Plug	1	C=30Nm
35	180101	Guarnizione OR	Ø 17,5x2	O-ring	1	
36	1780020	Testa		Head	1	
37	1381550	Rondella		Washer	8	
38	1322730	Vite	TCEI M6x60	Screw	8	C=15Nm
40	1321190	Cuscinetto		Bearing	1	(d)
41	1321080	Anello		Ring	1	
45	1780160	Albero	marcato 2	Shaft	1	✪
	1780180	Albero	marcato 4	Shaft	1	▲
46	1380520	Linguetta		Key	1	
47	1260750	Tenuta olio		Oil seal	1	(b)

Pos.	Cod.	Denominazione		Description	Qt	Note
57	1789202	Premontaggio testa		Head assembly	1	
71	1260250	Indicatore livello		Level gauge	1	
72	1260430	Anello		Ring	1	
73	1780690	Disco		Plate	1	
74	1140450	Guarnizione OR	Ø 20,24x2,62	O-ring	1	
75	4393	Motore	Gr.112	Motor	1	5,5HP ET
76	320360	Vite	TCEI M8x22	Screw	4	

KIT RICAMBI - *PART KITS*

A=KIT 1864 valvole *valves*		B=KIT 2746 ø 18 pistoni *pistons*		C=KIT 2786 tenute olio *oil seals*		E=KIT 2747 ø 18 tenute acqua *water seals*	
Pos.	Q.ty	Pos.	Q.ty	Pos.	Q.ty	Pos.	Q.ty
3	6	23	3	10	1	7	3
4	6			16	1	32	3
				30	3	33	3
				47	1		

G=KIT 2745 ø 18 anelli appoggio *support rings*							
Pos.	Q.ty	Pos.	Q.ty	Pos.	Q.ty	Pos.	Q.ty
6	3						

SIMBOLOGIA - *SYMBOLS*

▲ Per / *For* **HXM 13.17 cod. 20196**

✪ Per / *For* **HXM 15.15 cod. 20197**

C Tolleranza coppia di serraggio +0÷-10% / *Tightening torque tolerance +0÷-10%*

◔ Avvitare con Loxeal 55-14 / *Screw with Loxeal 55-14*

(b) Montare anello tenuta con attrezzo cod. 1941990 / *Fit the seal with tool code nr. 1941990*

(d) Montare con attrezzo speciale cod. 1780610 / *Fit with special tool code nr. 1780610*

@ Posizionamento targa di identificazione / *Identification plate positioning*

Olio - *Oil*			
Tipo / *Type*	Quantità / *Quantity*		
SAE 15W40	0,415 Kg		