HRC 1450rpm

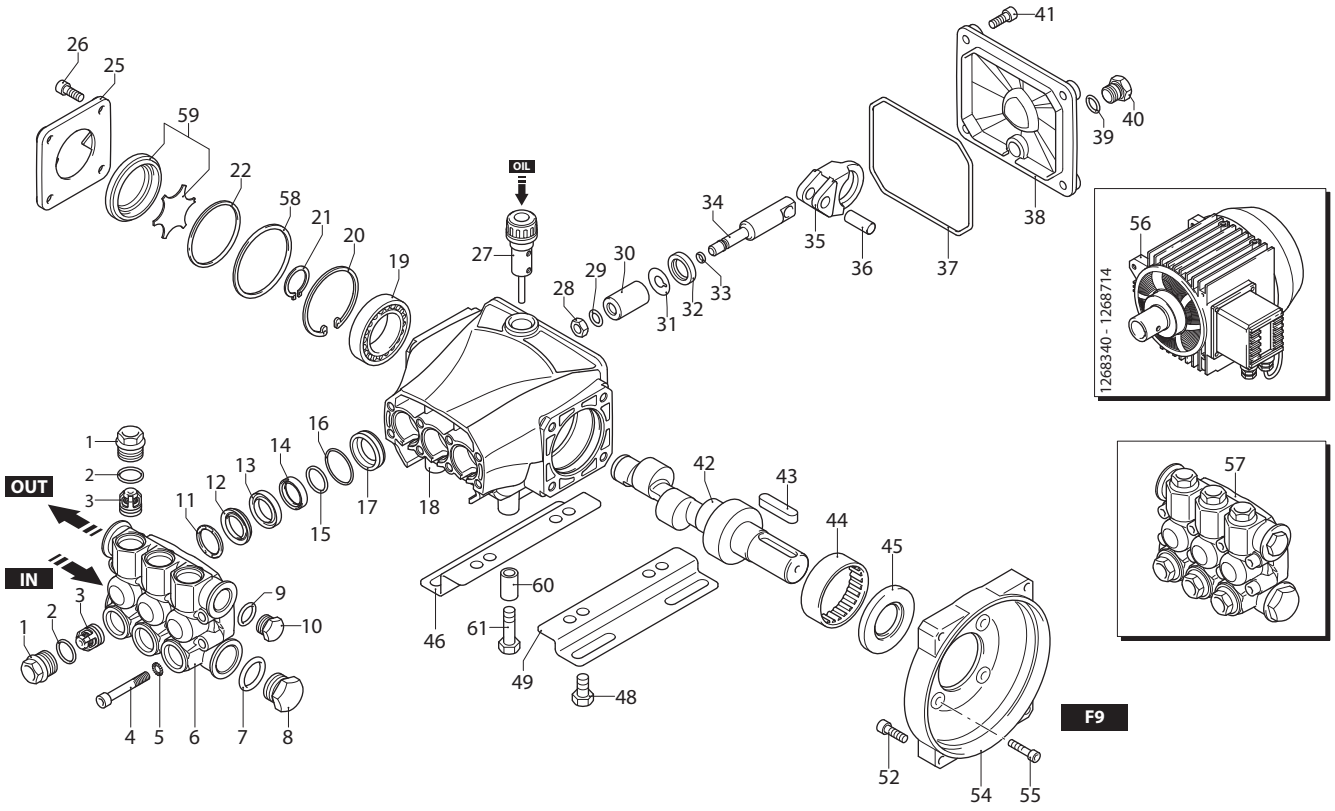

UN003444-LN

KIT RICAMBI / *PART KITS*

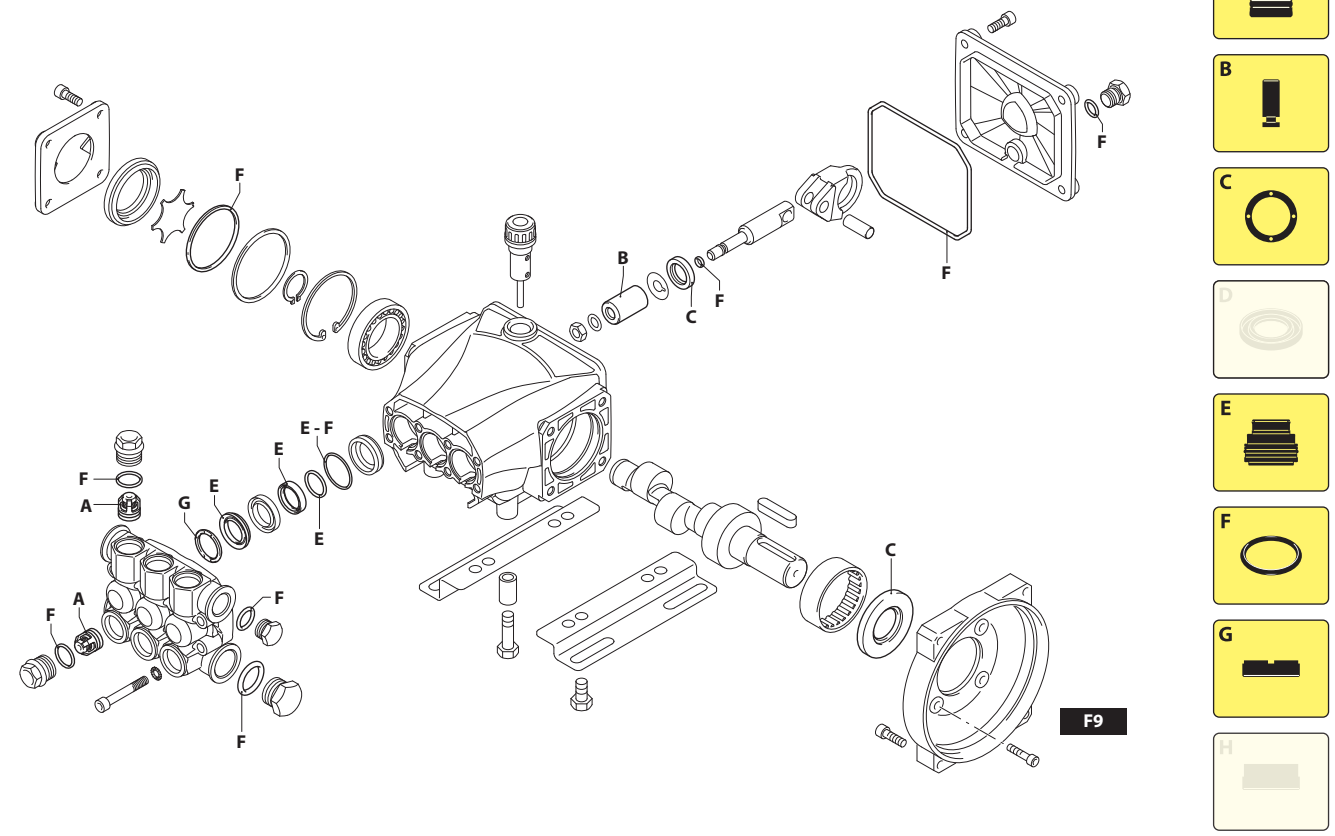

UN003445-LN

(3208600)

320 Series

HRC 1450 rpm

8.12 EM (23446) **8.14 ET** (23447) **13.10 ET** (23452)
9.11 EM (23448) **9.14 ET** (23449)
10.10 EM (23450) **11.11 ET** (23451)

Pos.	Cod.	Denominazione		Description	Qt	Note
1	3200110	Tappo		Plug	6	◔ C=24,5Nm
2	1200690	Guarnizione OR	Ø 15,6x1,78	O-ring	6	⋈
3	2769050	Valvola completa		Complete valve	6	
4	800410	Vite	TCEI M6x40	Screw	8	C=10,4Nm
5	1381550	Rondella		Washer	8	
6	3200020	Testa		Head	1	
7	180101	Guarnizione OR	Ø 17,5x2	O-ring	1	⋈
8	820361	Tappo	1/2" G ottone	Plug	1	C=40Nm
9	740290	Guarnizione OR	Ø 14x1,78	O-ring	1	⋈
10	1980740	Tappo	3/8" G ottone	Plug	1	C=25Nm
11	1780140	Anello	appoggio Ø18	Ring	3	
12	1780720	Tenuta acqua	Ø 18	Water seal	3	⋈
13	3200130	Guida pistone	anteriore Ø 18	Piston guide	3	
14	3200142	Guarnizione	Ø 18	Gasket	3	⋈
15	3200260	Anello	antiestrusione	Ring	3	
16	770590	Guarnizione OR	Ø 21,95x1,78	O-ring	3	⋈
17	3200120	Guida pistone	posteriore Ø 18	Piston guide	3	
18	3200010	Corpo pompa		Pump body	1	
19	1780490	Cuscinetto		Bearing	1	
20	1260790	Anello	seeger Øi 52	Ring	1	
21	1780550	Anello		Ring	1	
22	395081	Guarnizione OR	Ø 47,30x2,62	O-ring	1	⋈
25	3200070	Supporto		Support	1	
26	1200430	Vite	TCEI M6x16	Screw	4	C=10,4Nm
27	880130	Tappo		Plug	1	
28	1260110	Dado	M8	Nut	3	◔ C=12Nm
29	1260100	Rondella		Washer	3	
30	1260210	Pistone	Ø 18	Piston	3	
31	1260091	Disco		Plate	3	
32	1260460	Tenuta olio		Oil seal	3	
33	480480	Guarnizione OR	Ø 4,48x1,78	O-ring	3	⋈
34	3200060	Pistone	di guida	Piston	3	
35	3200040	Biella	alluminio	Connecting-rod	3	◘
36	1780050	Spina		Pin	3	
37	2760280	Guarnizione OR	Ø 101,27x2,62	O-ring	1	
38	3200030	Coperchio		Cover	1	
39	820510	Guarnizione OR	Ø 10,82x1,78	O-ring	1	
40	880581	Tappo	1/4" G	Plug	1	C=20Nm
41	3200220	Vite	TCEI 6x16	Screw	4	C=8Nm

Pos.	Cod.	Denominazione		Description	Qt	Note
42	3200320	Albero	marcato 7	Shaft	1	❍ ●
	3200310	Albero	marcato 6	Shaft	1	❒ ✪
	3200300	Albero	marcato 5	Shaft	1	▲
	3200290	Albero	marcato 4	Shaft	1	▼
	3200270	Albero	marcato 2	Shaft	1	◆
43	3200230	Linguetta		Key	1	
44	1321190	Cuscinetto		Bearing	1	
45	1260750	Tenuta olio		Oil seal	1	(a)
46	3201050	Piede		Foot	1	
48	1260470	Vite	TE M8x10	Screw	2	C=24,5Nm
49	3201390	Piede		Foot	1	
52	1260780	Vite	TCEI M5x25	Screw	4	
54	1320030	Flangia	F9	Flange	1	
55	1200430	Vite	TCEI M6x16	Screw	4	
56	44399	Motore	2,5 HP EM	Motor	1	❍ ❒ ▲
	4982	Motore	3HP ET	Motor	1	● ✪ ▼ ◆
57	3209200	Premontaggio testa		Head assembly	1	
58	3201860	Anello	Ø 51,8x0,5	Ring	1	
59	3209615	Premontaggio livello olio		Oil level assembly	1	
60	1981110	Distanziale		Spacer	2	
61	180432	Vite	TE M8x20	Screw	2	

KIT RICAMBI - *PART KITS*

A=KIT 2186 valvole *valves*		B=KIT 42467 ø 18 pistoni *pistons*		C=KIT 42468 tenute olio *oil seals*		E=KIT 42469 ø 18 tenute acqua *water seals*	
Pos.	Q.ty	Pos.	Q.ty	Pos.	Q.ty	Pos.	Q.ty
3	6	30	3	32	3	12	3
				45	1	14	3
						15	3
						16	3

F=KIT 42470 OR *O-rings*				G=KIT 2745 ø 18 anelli appoggio *support rings*			
Pos.	Q.ty	Pos.	Q.ty	Pos.	Q.ty	Pos.	Q.ty
2	6	39	1	11	3		
7	1						
9	1						
16	3						
22	1						
33	3						
37	1						

SIMBOLOGIA - *SYMBOLS*

❍ Per / *For* **HRC 8.12** EM **cod. 23446**

● Per / *For* **HRC 8.14** ET **cod. 23447**

❒ Per / *For* **HRC 9.11** EM **cod. 23448**

✪ Per / *For* **HRC 9.14** ET **cod. 23449**

▲ Per / *For* **HRC 10.10** EM **cod. 23450**

▼ Per / *For* **HRC 11.11** ET **cod. 23451**

◆ Per / *For* **HRC 13.10** ET **cod. 23452**

C Tolleranza coppia di serraggio +0÷-10% / *Tightening torque tolerance +0÷-10%*

◔ Avvitare con Loxeal 55-14 / *Screw with Loxeal 55-14*

⋈ Lubrificare con grasso Molykote PG54 / *Lubricate with grease Molykote PG54*

◘ Lubrificare con grasso Molykote G807 / *Lubricate with grease Molykote G807*

(a) Montare anello tenuta con attrezzo cod. 1941990 / *Fit the seal with tool code nr. 1941990*

Olio - *Oil*			
Tipo / *Type*	Quantità / *Quantity*		
SAE 15W40	0,26 Kg		

SE 1268340 (4982) SE 1268714 (44399)