HPE 1750rpm

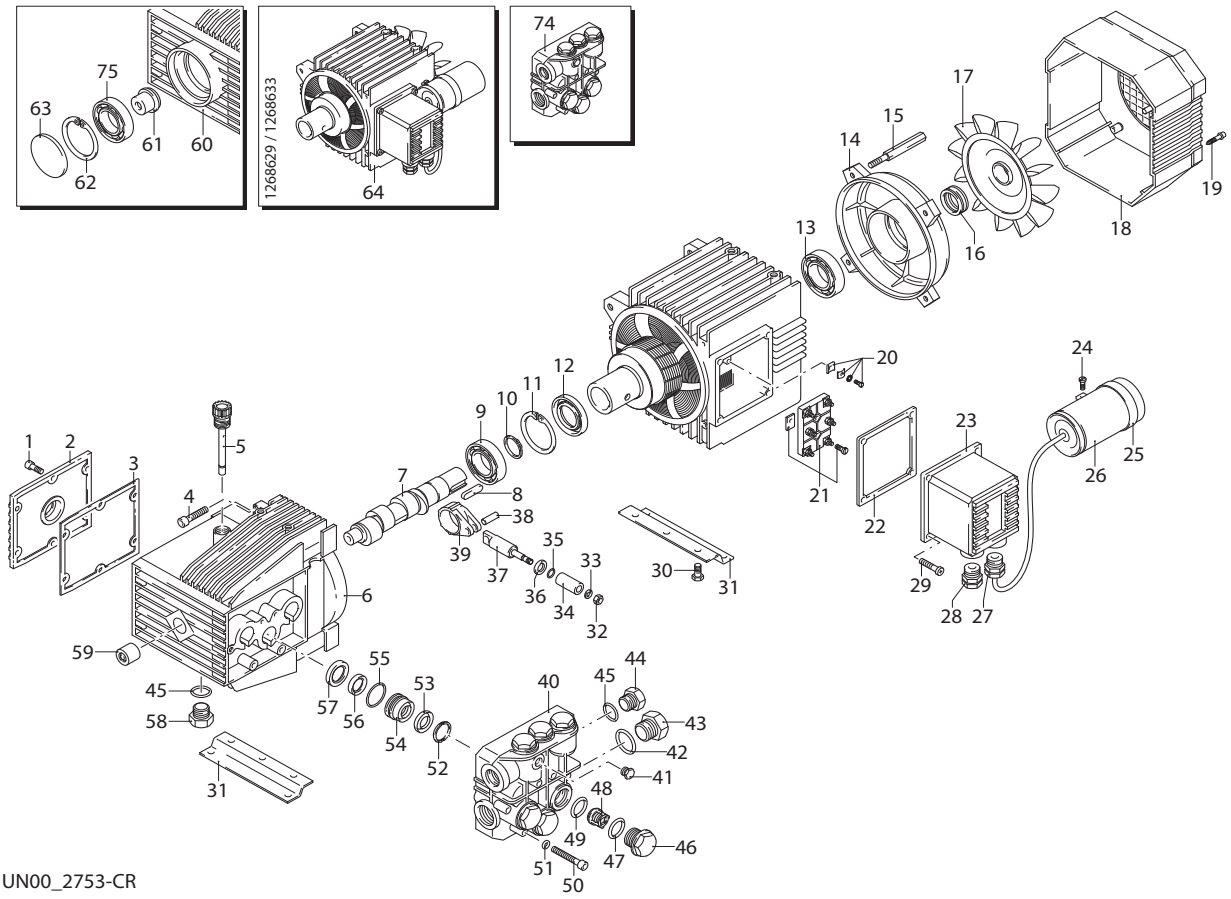

UN00_2753-CR

KIT RICAMBI / *PART KITS*

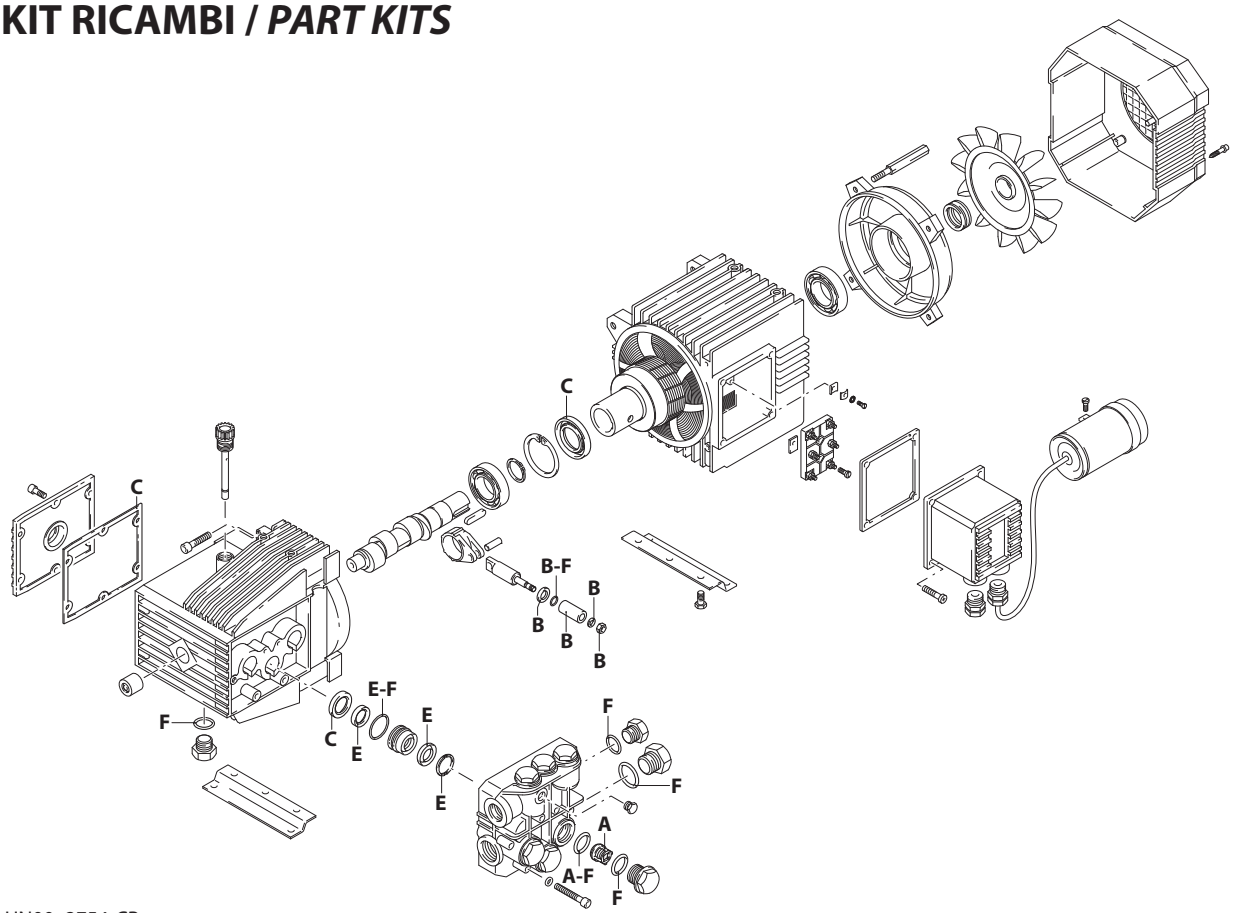

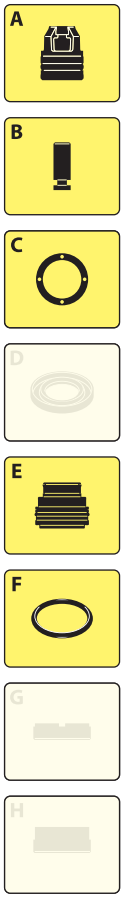

UN00_2754-CR

(CM 1268542)

126 Series

HPE 1750 rpm

2 G15 (8522) - 115V/60Hz
2 G15 (21849) - 230V/60Hz
2 G18 (8525) - 230V/60Hz
3 G13 (8534) - 230V/60Hz
3.5 G10 (8678) - 230V/60Hz

Pos.	Cod.	Denominazione		Description	Qt	Note
1	1260760	Vite	TCEI M5x20	Screw	6	C=5Nm
2	1269101	Coperchio	completo	Cover	1	
3	1260040	Tenuta olio		Oil seal	1	
4	1260780	Vite	TCEI M5x25	Screw	4	C=4Nm
5	1260480	Tappo		Plug	1	
6	1260010	Corpo pompa		Pump body	1	❍
7	1260190	Albero	marcato 5	Shaft	1	❍ ❒ ●
	1260200	Albero	marcato 6	Shaft	1	✪
8	1380520	Linguetta		Key	1	
9	1320370	Cuscinetto		Bearing	1	
10	1260430	Anello		Ring	1	
11	1260790	Anello	seeger Øi 52	Ring	1	
12	1260750	Anello	tenuta	Ring	1	
13	1260950	Cuscinetto		Bearing	1	
14	1260960	Scudo		Shield	1	
15	1260360	Colonnetta		Stud bolt	4	C=3Nm
16	1260970	Tenuta		Seal	1	
17	1260300	Ventola		Fan	1	
18	1261760	Copriventola		Fan cowling	1	
19	1261551	Vite	TC 3,9x13	Screw	4	
20	1269100	Morsetto		Clamp	1	C=3Nm
21	1261720	Morsetto		Clamp	1	
22	1262200	Guarnizione		Gasket	1	
23	1261710	Scatola		Box	1	
24	1271880	Vite	TC 4x10	Screw	1	1~
25	1340280	Fascetta	Ø 50	Clamp	1	1~
	1982550	Fascetta	Ø 45	Clamp	1	1~
26	1263520	Condensatore	40 µF	Capacitor	1	1~
	1263550	Condensatore	80 µF	Capacitor	1	1~
27	1269090	Fermacavo		Cable retainer	1	1~
28	1271950	Fermacavo		Cable retainer	1	1~
29	1261560	Vite	TC 3,9x16	Screw	4	C=5Nm
30	1260470	Vite	TE M8x10	Screw	4	C=20Nm
31	1260830	Piede		Foot	2	
32	1260110	Dado	M8	Nut	3	C=12Nm
33	1260100	Rondella		Washer	3	
34	1260120	Pistone	Ø 15	Piston	3	❍ ❒
	1260210	Pistone	Ø 18	Piston	3	● ✪
35	480480	Guarnizione OR	Ø 4,48x1,78	O-ring	3	
36	1260091	Disco		Plate	3	
37	1260070	Pistone	di guida	Piston	3	
38	1260080	Spina		Pin	3	
39	1260060	Biella	alluminio	Connecting-rod	3	❍ ❒ ✪
	1320140	Biella	bronzo	Connecting-rod	3	●

Pos.	Cod.	Denominazione		Description	Qt	Note
40	1260021	Testa		Head	1	❍
	1262226	Testa		Head	1	● ✪
	1320022	Testa		Head	1	❒
41	620301	Tappo	1/8" G	Plug	1	
42	180101	Guarnizione OR	Ø 17,5x2	O-ring	1	
43	820361	Tappo	1/2" G ottone	Plug	1	C=30Nm
44	1980740	Tappo	3/8" G ottone	Plug	1	C=25Nm
45	740290	Guarnizione OR	Ø 14x1,78	O-ring	2	
46	1260162	Tappo		Plug	6	C=35Nm
47	960160	Guarnizione OR	Ø 17,86x2,62	O-ring	6	
48	1269050	Valvola completa		Complete valve	6	
49	880830	Guarnizione OR	Ø 15,54x2,62	O-ring	6	
50	680570	Vite	TCEI M6x60	Screw	6	C=10Nm
51	1381550	Rondella		Washer	6	
52	1260140	Anello	appoggio Ø 15	Ring	3	❍
	1520120	Anello	appoggio Ø 15	Ring	3	❒
	1320340	Anello	appoggio Ø 18	Ring	3	● ✪
53	1271650	Tenuta acqua	Ø 15	Water seal	3	❍ ❒
	1780720	Tenuta acqua	Ø 18	Water seal	3	● ✪
54	1260151	Guida pistone	Ø 15	Piston guide	3	❍ ❒
	1320351	Guida pistone	Ø 18	Piston guide	3	● ✪
55	1260420	Guarnizione OR	Ø 26,70x1,78	O-ring	3	
56	1260440	Tenuta acqua	Ø 15	Water seal	3	❍ ❒
	1260450	Tenuta acqua	Ø 18	Water seal	3	● ✪
57	1260460	Tenuta olio		Oil seal	3	
58	1980740	Tappo	3/8" G ottone	Plug	1	C=20Nm
59	1260050	Boccola		Bushing	1	❍
60	1271220	Corpo pompa		Pump body	1	✪
	1260012	Corpo pompa		Pump body	1	❒ ●
61	1320330	Boccola		Bushing	1	❒ ● ✪
62	1260790	Anello	seeger Øi 52	Ring	1	❒ ● ✪
63	1266740	Tenuta olio		Oil seal	1	❒ ● ✪
64	4512	Motore	S.126	Motor	1	1~ 2 HP - 115V/60Hz
	4881	Motore	S.126	Motor	1	1~ 2 HP - 230V/60Hz
	4980	Motore	S.126	Motor	1	1~ 2,5 HP - 230V/60Hz
74	1269224	Premontaggio testa		Head assembly	1	❍
	1269250	Premontaggio testa		Head assembly	1	● ✪
	1269221	Premontaggio testa		Head assembly	1	❒
75	1320370	Cuscinetto		Bearing	1	

KIT RICAMBI - *PART KITS*

A=KIT 1864 valvole *valves*		B=KIT 2628 ø 15 pistoni *pistons*		B=KIT 2629 ø 18 pistoni *pistons*		C=KIT 1865 tenute olio *oil seals*	
Pos.	Q.ty	Pos.	Q.ty	Pos.	Q.ty	Pos.	Q.ty
48	6	32	3	32	3	3	1
49	6	33	3	33	3	12	1
		34	3	34	3	57	3
		35	3	35	3		
		36	3	36	3		

E=KIT 1866 ø 15 tenute acqua *water seals*		E=KIT 42479 ø 18 tenute acqua *water seals*		F=KIT 2040 OR *O-ring*			
Pos.	Q.ty	Pos.	Q.ty	Pos.	Q.ty	Pos.	Q.ty
52	3	52	3	35	3		
53	3	53	3	42	1		
55	3	55	3	45	2		
56	3	56	3	47	6		
				49	6		
				55	3		

SIMBOLOGIA - *SYMBOLS*

❍ Per / *For*
HPE 2 G15 - 115V/60Hz - cod. 8522
HPE 2 G15 - 230V/60Hz - cod. 21849

❒ Per / *For*
HPE 2 G18 - 230V/60Hz - cod. 8525

● Per / *For*
HPE 3 G13 - 230V/60Hz - cod. 8534

✪ Per / *For*
HPE 3.5 G10 - 230V/60Hz - cod. 8678

C Tolleranza coppia di serraggio +0÷-10% / *Tightening torque tolerance +0÷-10%*

Codice motore *Motor code*	Codice elettropompa - *Electric pump code*												
	8522	8525	8534	8678	21849								
4512	1~												
4881					1~								
4980		1~	1~	1~									

Olio - *Oil*			
Tipo / *Type*	Quantità / *Quantity*		
SAE 15W40	0,38 Kg		

SE 1268629 (4512) SE 1268633 (4881-4980)