HRS$_{REG}$ 1450rpm

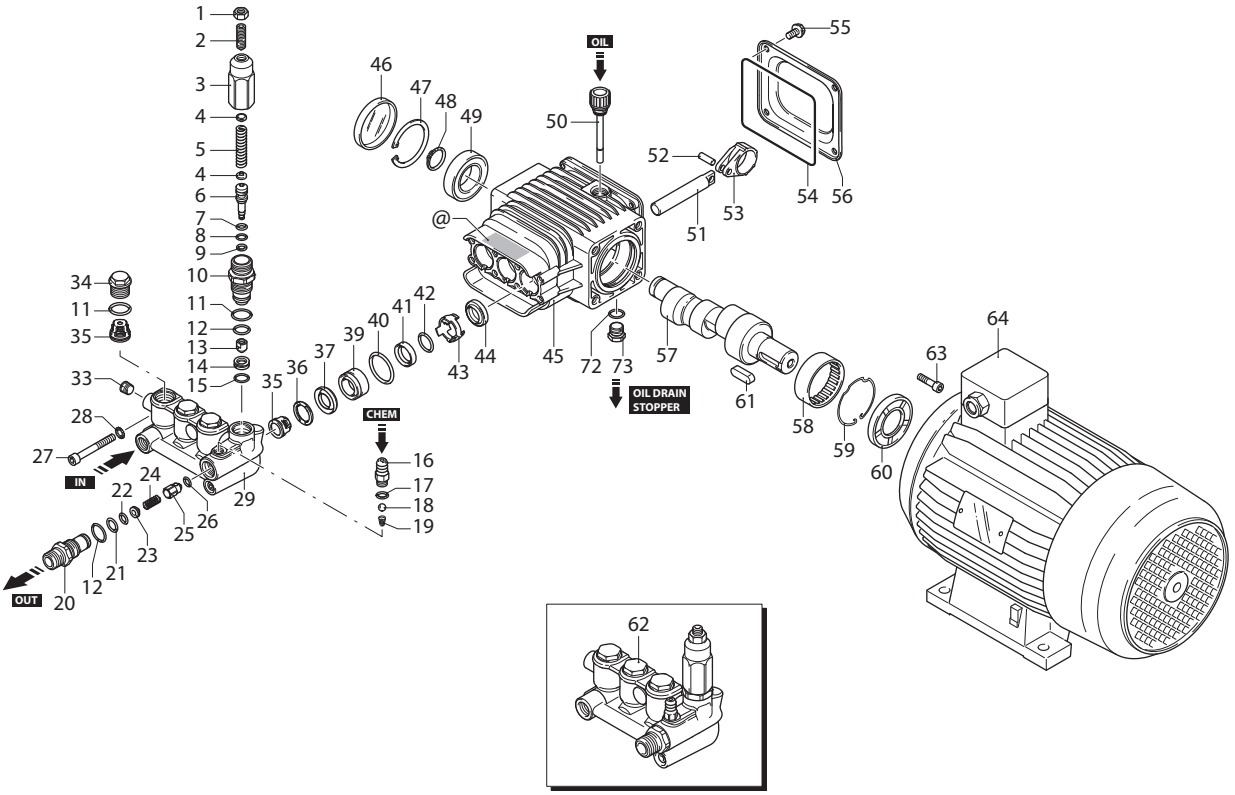

UN003442-LN

KIT RICAMBI / *PART KITS*

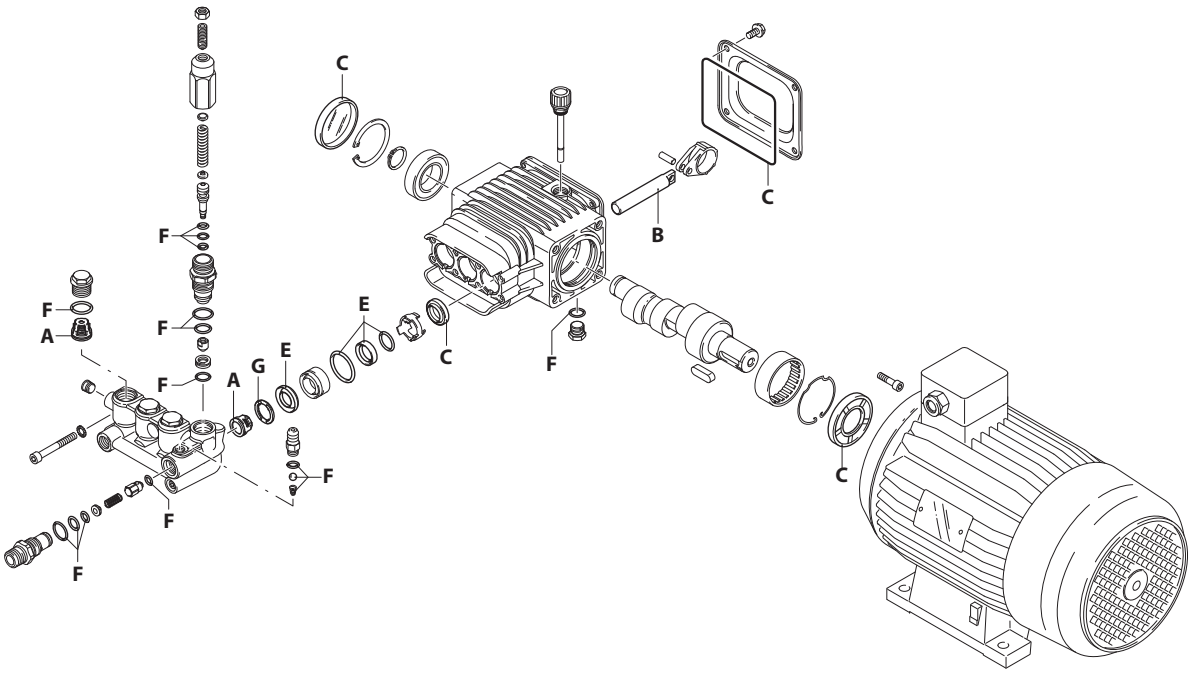



UN003443-LN

276 Series

HRS 1450 rpm

11.11 EM (22117)

11.17 ET (22120)
13.17 ET (22121)
15.15 ET (22122)

Pos.	Cod.	Denominazione		Description	Qt	Note
1	1060120	Dado	M6	Nut	1	
2	392840	Vite	M6x16	Screw	1	
3	2760480	Inserto		Insert	1	
4	1980220	Piastra		Plate	2	
5	2760410	Molla		Spring	1	
6	2760400	Pistone		Piston	1	
7	2260100	Guarnizione OR	Ø 6,02x2,62	O-ring	1	⋈
8	660190	Guarnizione OR	Ø 6,07x1,78	O-ring	1	⋈
9	2760210	Anello	antiestrusione	Ring	1	
10	2760050	Guida pistone		Piston guide	1	◔ C=35Nm
11	1200690	Guarnizione OR	Ø 15,6x1,78	O-ring	4	
12	394280	Guarnizione OR	Ø 12,42x1,78	O-ring	2	
13	2260070	Otturatore		Shutter	1	⍁ C=3Nm
14	2760090	Sede		Seat	1	
15	770140	Guarnizione OR	Ø 11,11x1,78	O-ring	1	
16	1982520	Portagomma	Ø 8	Hose tail	1	◔ C=4Nm
17	480480	Guarnizione OR	Ø 4,48x1,78	O-ring	1	
18	1250280	Sfera		Ball	1	
19	1560520	Molla		Spring	1	
20	2760230	Iniettore		Injector	1	◔ C=40Nm
21	2760270	Guarnizione OR	Ø 12x1	O-ring	1	
22	1470210	Guarnizione OR	Ø 9x1	O-ring	1	
23	2760120	Inserto		Insert	1	
24	2760200	Molla		Spring	1	
25	2760130	Otturatore		Shutter	1	
26	1460430	Guarnizione OR	Ø 4x2,5	O-ring	1	
27	801080	Vite	TCEI M6x50	Screw	8	C=10,4Nm
28	1381550	Rondella		Washer	8	
29	2760510	Testa		Head	1	
33	2760260	Tappo	1/4" G	Plug	2	◔
34	2760180	Tappo		Plug	3	◔ C=50Nm
35	2769050	Valvola completa		Complete valve	6	
36	1780140	Anello	appoggio Ø18	Ring	3	
37	1260220	Tenuta acqua	Ø 18	Water seal	3	
39	1320351	Guida pistone	Ø 18	Piston guide	3	
40	1260420	Guarnizione OR	Ø 26,70x1,78	O-ring	3	
41	1260450	Tenuta acqua	Ø 18	Water seal	3	
42	480440	Guarnizione OR	Ø 17,13x2,62	O-ring	3	
43	2760600	Distanziale		Spacer	3	
44	2460170	Tenuta olio		Oil seal	3	
45	2760460	Corpo pompa		Pump body	1	
46	1266740	Tenuta olio		Oil seal	1	

Pos.	Cod.	Denominazione		Description	Qt	Note
47	1260790	Anello	seeger Øi 52	Ring	1	
48	1780550	Anello		Ring	1	
49	1780490	Cuscinetto		Bearing	1	
50	880130	Tappo		Plug	1	
51	2760450	Pistone	Ø 18	Piston	3	
52	1780050	Spina		Pin	3	
53	1780040	Biella	alluminio	Connecting-rod	3	
54	2760280	Guarnizione OR	Ø 101,27x2,62	O-ring	1	
55	802190	Vite	TE 6x12	Screw	4	C=8Nm
56	2760110	Coperchio		Cover	1	
57	2760520	Albero	marcato 7	Shaft	1	❍ ●
	2760540	Albero	marcato 15	Shaft	1	✪
	2760550	Albero	marcato 4	Shaft	1	▲
58	1321190	Cuscinetto		Bearing	1	
59	1321080	Anello		Ring	1	
60	1260750	Tenuta olio		Oil seal	1	(a)
61	650250	Linguetta		Key	1	
62	2769203	Premontaggio testa		Head assembly	1	
63	1200430	Vite	TCEI M6x16	Screw	4	
64	44093	Motore	Gr.100	Motor	1	❍ 3HP EM
	44094	Motore	Gr.100	Motor	1	●✪▲ 5,5HP ET
72	740290	Guarnizione OR	Ø 14x1,78	O-ring	1	
73	1980740	Tappo	3/8" G ottone	Plug	1	C=20Nm

KIT RICAMBI - *PART KITS*

A=KIT 2186 valvole *valves*		B=KIT 42303 Ø 18 pistoni *pistons*		C=KIT 42194 tenute olio *oil seals*		E=KIT 42195 Ø 18 tenute acqua *water seals*	
Pos.	Q.ty	Pos.	Q.ty	Pos.	Q.ty	Pos.	Q.ty
35	6	51	3	44	3	37	3
				46	1	40	3
				54	1	41	3
				60	1	42	3

F=KIT 2190 OR *O-rings*				G=KIT 42196 Ø 18 anelli appoggio *support rings*			
Pos.	Q.ty	Pos.	Q.ty	Pos.	Q.ty	Pos.	Q.ty
7	1	18	1	36	3		
8	1	19	1				
9	1	21	1				
11	4	22	1				
12	2	26	1				
15	1	72	1				
17	1						

SIMBOLOGIA - *SYMBOLS*

❍ Per / *For* HRS 11.11 REG EM cod. 22117	● Per / *For* HRS 11.17 REG ET cod. 22120	✪ Per / *For* HRS 13.17 REG ET cod. 22121	▲ Per / *For* HRS 15.15 REG ET cod. 22122

C Tolleranza coppia di serraggio +0÷-10% / *Tightening torque tolerance +0÷-10%*

(a) Montare anello tenuta con attrezzo cod. 1941990 / *Fit the seal with tool code nr. 1941990*

◔ Avvitare con Loxeal 55-14 / *Screw with Loxeal 55-14*

⋈ Lubrificare con grasso Molykote PG54 / *Lubricate with grease Molykote PG54*

⍁ Avvitare con Loxeal 83-55 / *Screw with Loxeal 83-55*

@ Posizionamento targa di identificazione / *Identification plate positioning*

Olio - *Oil*			
Tipo / *Type*	Quantità / *Quantity*		
SAE 15W40	0,3 Kg		