HPV-O 2800rpm

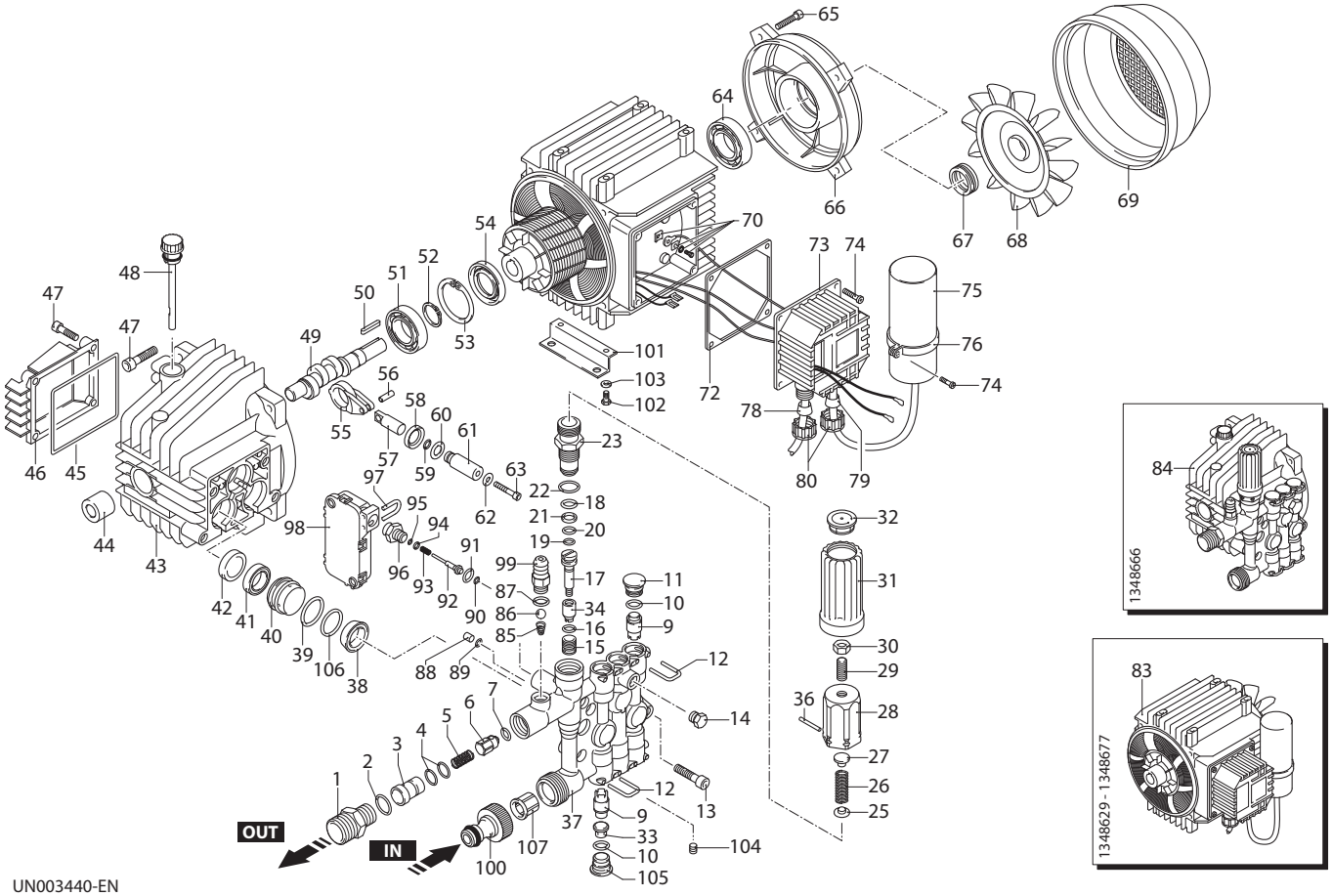

UN003440-EN

KIT RICAMBI / *PART KITS*

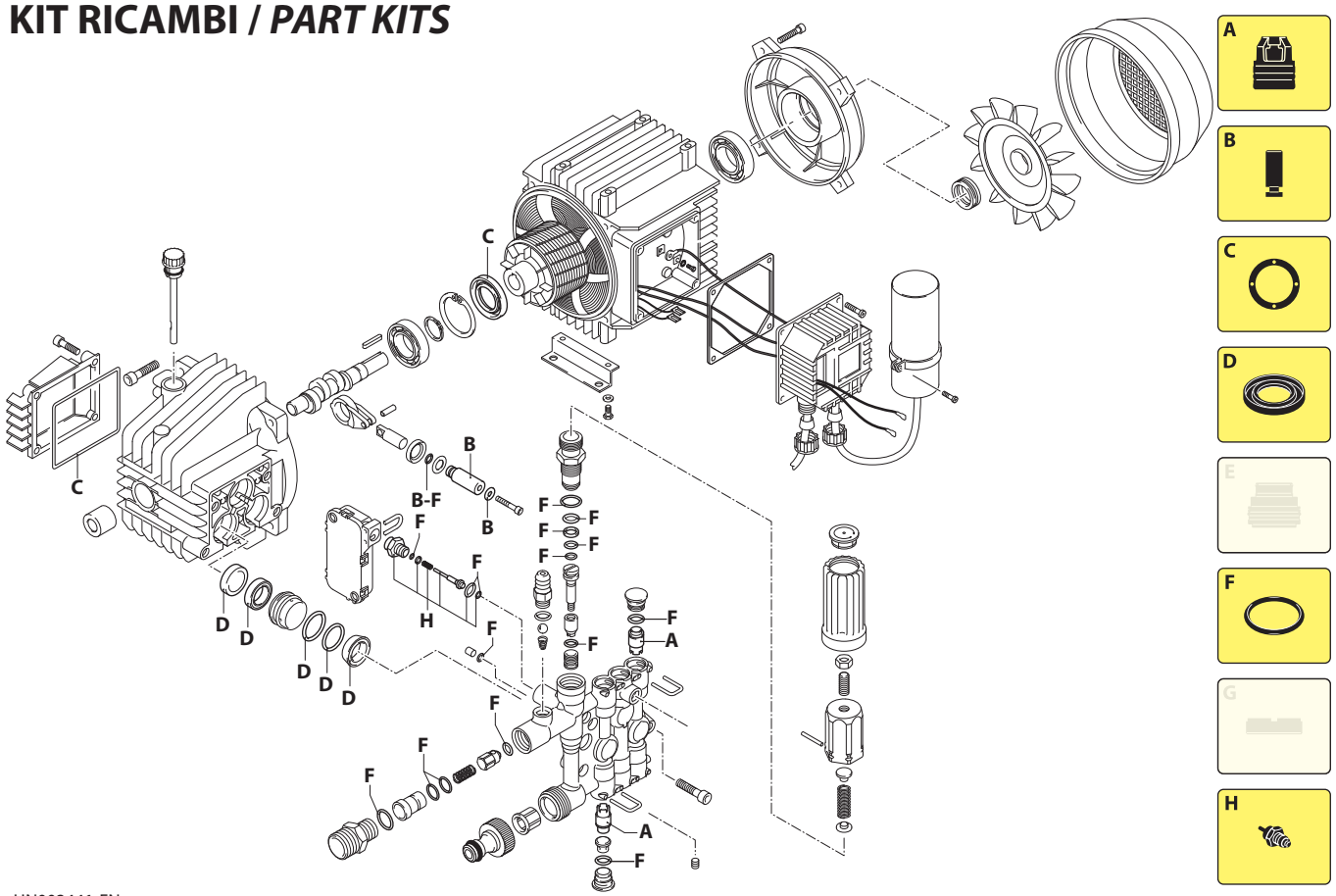

UN003441-EN

(1348678) (1348679)

134 Series

HPV-O 2800 rpm

8.13 EM (23851) - TSS
8.15 EM (25047) - TSS
11.09 EM (23906) - TSS

Pos.	Cod.	Denominazione		Description	Qt	Note
1	2840400	Raccordo	3/8"G(M)-M22x1,5(M)	Fitting	1	
2	740290	Guarnizione OR	Ø 14x1,78	O-ring	1	
3	2901060	Iniettore		Injector	1	
4	800560	Guarnizione OR	Ø 8,73x1,78	O-ring	2	⋈
5	1080091	Molla		Spring	1	❍ ●
	3780450	Molla		Spring	1	✪
6	2901070	Otturatore		Shutter	1	
7	1460430	Guarnizione OR	Ø 4x2,5	O-ring	1	
9	1349055	Valvola		Valve	6	❍ ●
	1349058	Valvola		Valve	6	✪
10	1465720	Guarnizione OR	Ø 9,75x1,78	O-ring	6	
11	1344800	Tappo		Plug	3	
12	1344790	Forcella		Fork	6	◔
13	850850	Vite	TCEI M6x30	Screw	4	C=10Nm
14	620301	Tappo	1/8" G	Plug	1	▚
15	1342701	Sede		Seat	1	
16	600180	Guarnizione OR	Ø 7,66x1,78	O-ring	1	
17	2021900	Pistone	superiore	Piston	1	◔
18	820510	Guarnizione OR	Ø 10,82x1,78	O-ring	1	
19	1080190	Guarnizione OR	Ø 2,90x1,78	O-ring	1	
20	600180	Guarnizione OR	Ø 7,66x1,78	O-ring	1	
21	1080401	Anello	antiestrusione	Ring	1	
22	740290	Guarnizione OR	Ø 14x1,78	O-ring	1	
23	1344870	Guida pistone		Piston guide	1	◔ C=25Nm
25	1343450	Piattello		Wobble plate	1	
26	1460190	Molla		Spring	1	
27	1980220	Piattello		Wobble plate	1	
28	1344881	Inserto		Insert	1	⋈
29	1980470	Vite	M6x20	Screw	1	
30	1060120	Dado	M6	Nut	1	
31	1981780	Manopola		Knob	1	
32	1981770	Tappo		Plug	1	
33	1344770	Distanziale		Spacer	3	❍ ●
34	1460151	Pistone		Piston	1	
36	1080070	Spina		Pin	1	
37	1344850	Testa		Head	1	❍ ●
	1345160	Testa		Head	1	✪
38	2460180	Guarnizione	Ø 15	Gasket	3	❍ ●
	3200690	Guarnizione	Ø 15	Gasket	3	✪
39	770260	Guarnizione OR	Ø 23,52x1,78	O-ring	3	
40	1344750	Guida pistone		Piston guide	3	❍ ●
	1345190	Guida pistone		Piston guide	3	✪
41	1260440	Tenuta acqua	Ø 15	Water seal	3	
42	1344760	Anello	appoggio Ø 15	Ring	3	
43	1344050	Corpo pompa		Pump body	1	
44	1260050	Boccola		Bushing	1	❍ ●
	1345210	Boccola		Bushing	1	✪
45	1040710	Guarnizione OR	Ø 56x2	O-ring	1	
46	1344060	Coperchio		Cover	1	
47	1260780	Vite	TCEI M5x25	Screw	8	C=5Nm
48	1340050	Tappo		Plug	1	
49	1340170	Albero	marcato 1	Shaft	1	❍ ✪
	1341490	Albero	marcato 3	Shaft	1	●
50	880111	Linguetta		Key	1	
51	1341070	Cuscinetto		Bearing	1	
52	480890	Anello	seeger Øe 17	Ring	1	

Pos.	Cod.	Denominazione		Description	Qt	Note
53	111120	Anello	seeger Øi 47	Ring	1	
54	1341080	Anello	tenuta	Ring	1	
55	1340060	Biella		Connecting-rod	3	
56	1340080	Spina		Pin	3	
57	1340070	Pistone	di guida	Piston	3	
58	1260460	Tenuta olio		Oil seal	3	
59	600180	Guarnizione OR	Ø 7,66x1,78	O-ring	3	
60	1341010	Disco		Plate	3	
61	1342740	Pistone	Ø 15	Piston	3	
62	1341020	Rondella		Washer	3	
63	850670	Vite	TCEI M6x35	Screw	3	C=10Nm
64	1340340	Cuscinetto		Bearing	1	
65	1260760	Vite	TCEI M5x20	Screw	4	C=3Nm
66	1340320	Scudo		Shield	1	
67	1340350	Tenuta		Seal	1	
68	1260300	Ventola		Fan	1	
69	1342040	Copriventola		Fan cowling	1	
70	1269100	Morsetto		Clamp	1	
72	1340780	Guarnizione		Gasket	1	
73	1341831	Scatola		Box	1	
74	1261560	Vite	TC 3,9x16	Screw	4	
75	1263520	Condensatore	40 µF	Capacitor	1	
76	1340280	Fascetta		Clamp	1	
78	1340660	Passacavo		Gland	1	
79	1340650	Passacavo		Gland	1	
80	1340640	Ghiera		Ring nut	2	
83	44451	Motore	S.134	Motor	1	❍ ● 1,7 HP
	44690	Motore	S.134	Motor	1	✪ 3,15 HP
84	1349282	Premontaggio pompa TSS		TSS pump assembly	1	❍
	1349283	Premontaggio pompa TSS		TSS pump assembly	1	●
	1349519	Premontaggio pompa TSS		TSS pump assembly	1	✪
85	1560520	Molla		Spring	1	
86	1250280	Sfera		Ball	1	
87	480480	Guarnizione OR	Ø 4,48x1,78	O-ring	1	
88	1344890	Tappo		Plug	1	
89	2560870	Guarnizione OR	Ø 4,7x2	O-ring	1	
90	1120680	Guarnizione OR	Ø 3,69x1,78	O-ring	1	⋈
91	600180	Guarnizione OR	Ø 7,66x1,78	O-ring	1	
92	2022040	Asta		Pin	1	⋈
93	2021630	Molla		Spring	1	
94	2021650	Rondella		Washer	1	
95	1260820	Guarnizione OR	Ø 1,78x1,78	O-ring	1	
96	1344830	Raccordo		Fitting	1	C=8Nm
97	2022201	Forcella		Fork	1	
98	2029752	Premontaggio scatola TSS	marcato AA	TSS box assembly	1	
99	1982520	Portagomma	Ø 8	Hose tail	1	◔ C=4Nm
100	1461470	Raccordo	3/4" G(F)	Fitting	1	
101	1341840	Piede		Foot	2	
102	320350	Vite	TE M6x12	Screw	4	C=10Nm
103	550331	Rondella	Z/B	Washer	4	
104	1345150	Vite	M4x5	Screw	4	❍ ● ▚ (a)
	1981190	Vite	M3x5	Screw	4	✪ ▚ (a)
105	1344800	Tappo		Plug	3	❍ ●
	1345040	Tappo		Plug	3	✪ (b)
106	3200700	Anello	antiestrusione	Ring	3	✪
107	1340260	Filtro		Filter	1	

KIT RICAMBI - *PART KITS*

A=KIT 42566 ❍ ● valvole *valves*

Pos.	Q.ty
9	6

A=KIT 43032 ■ valvole *valves*

Pos.	Q.ty
9	6

B=KIT 2623 ø 15 pistoni *pistons*

Pos.	Q.ty
59	3
61	3
62	3

C=KIT 1876 tenute olio *oil seals*

Pos.	Q.ty
45	1
54	1
58	3

D=KIT 42567 ø 15 ❍ ● tenute acqua *water seals*

Pos.	Q.ty
38	3
39	3
41	3
42	3

D=KIT 43033 ø 15 ■ tenute acqua *water seals*

Pos.	Q.ty
38	3
39	3
41	3
42	3
106	3

F=KIT 42568 OR *O-ring*

Pos.	Q.ty
2	1
4	2
7	1
10	6
16	1
18	1
19	1
20	1
21	1
22	1
59	1
89	1
90	1

H=KIT 42580 Retrofit TSS *TSS Retrofit*

Pos.	Q.ty
90	1
91	1
92	1
93	1
94	1
95	1
96	1

SIMBOLOGIA - *SYMBOLS*

❍ Per / *For* **HPV-O 8.13** EM TSS **cod. 23851**

✪ Per / *For* **HPV-O 8.15** EM TSS **cod. 25047**

● Per / *For* **HPV-O 11.09** EM TSS **cod. 23906**

C Tolleranza coppia di serraggio +0÷-10% / *Tightening torque tolerance +0÷-10%*

◔ Avvitare con Loxeal 55-14 / *Screw with Loxeal 55-14*

⋈ Lubrificare con grasso Molykote PG54 / *Lubricate with grease Molykote PG54*

▚ Avvitare con Loxeal 83-21 frenafiletti FORTE / *Screw with Loxeal 83-21 thread lock STRONG*

(a) Avvitare a filo del corpo / *Screw in until flush with body*

(b) ATTENZIONE ! I tre tappi valvola codice 1345040 DEVONO essere montati fasando il foro di collegamento del tappo valvola con il foro di aspirazione della testa pompa / *ATTENTION! The three valve caps code 1345040 MUST be mounted phasing the connection hole of the valve cap with the suction hole of the pump head*

Olio - *Oil*

Tipo / *Type*	Quantità / *Quantity*
SAE 15W40	0,13 Kg