HPJ$_{TSS/REG}$ 2800rpm

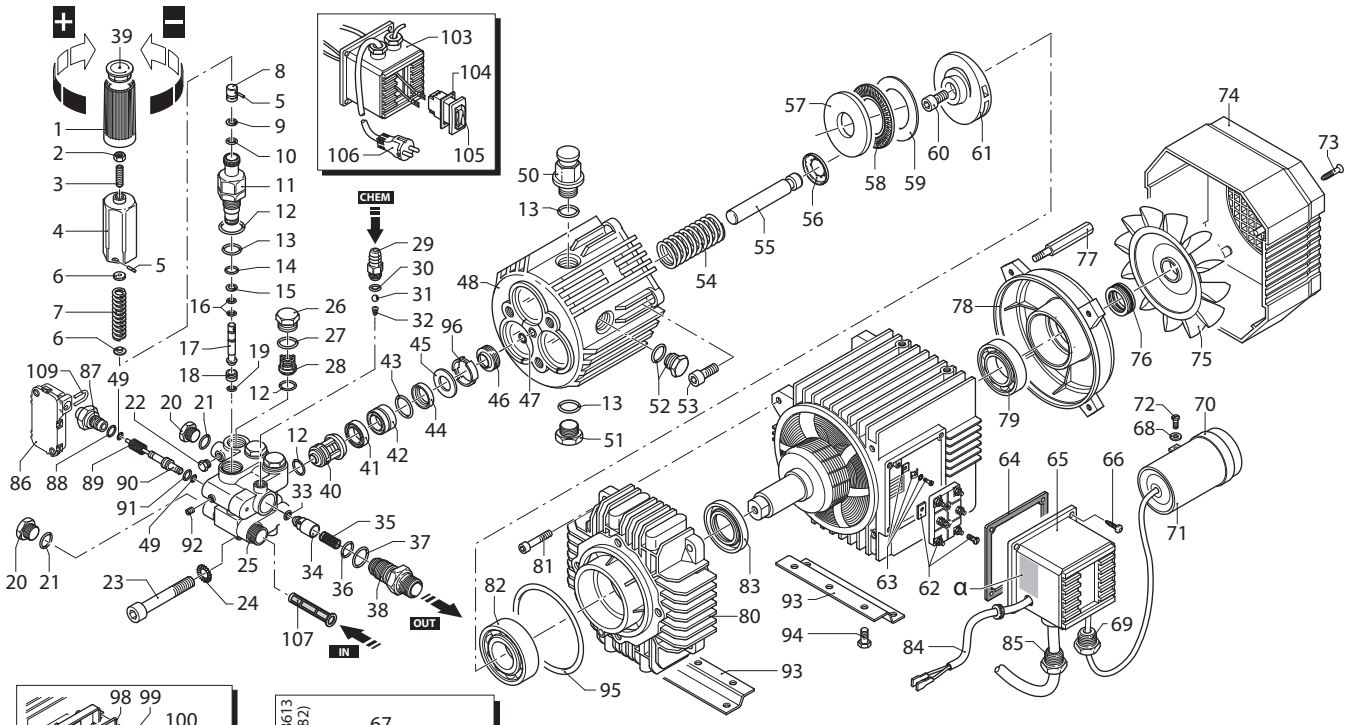

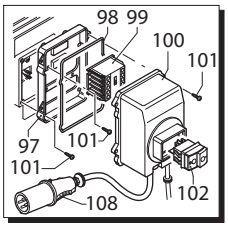

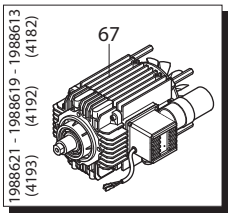

TSS monofase senza interruttore: fornito con i cavi del TSS collegati ai due cavi che escono dalla morsettiera. **TSS monofase con interruttore**: svitare la scatola interruttore e staccare dall'interruttore stesso il cavo con coprifaston femmina. Far passare attraverso il foro nella scatola i cavi del TSS e collegarli al cavo staccato in precedenza e all'interruttore. / **Single-phase TSS without switch**: *supplied with the TSS cables connected to the two cables leading out of the terminal board.* ***Single-phase TSS with switch:*** *unscrew the switch box and disconnect the cable with the female faston cover from the switch. Pass the TSS cables through the hole in the box and connect them to the cable disconnected earlier and the switch.*

UN002064-LN

KIT RICAMBI / *PART KITS*

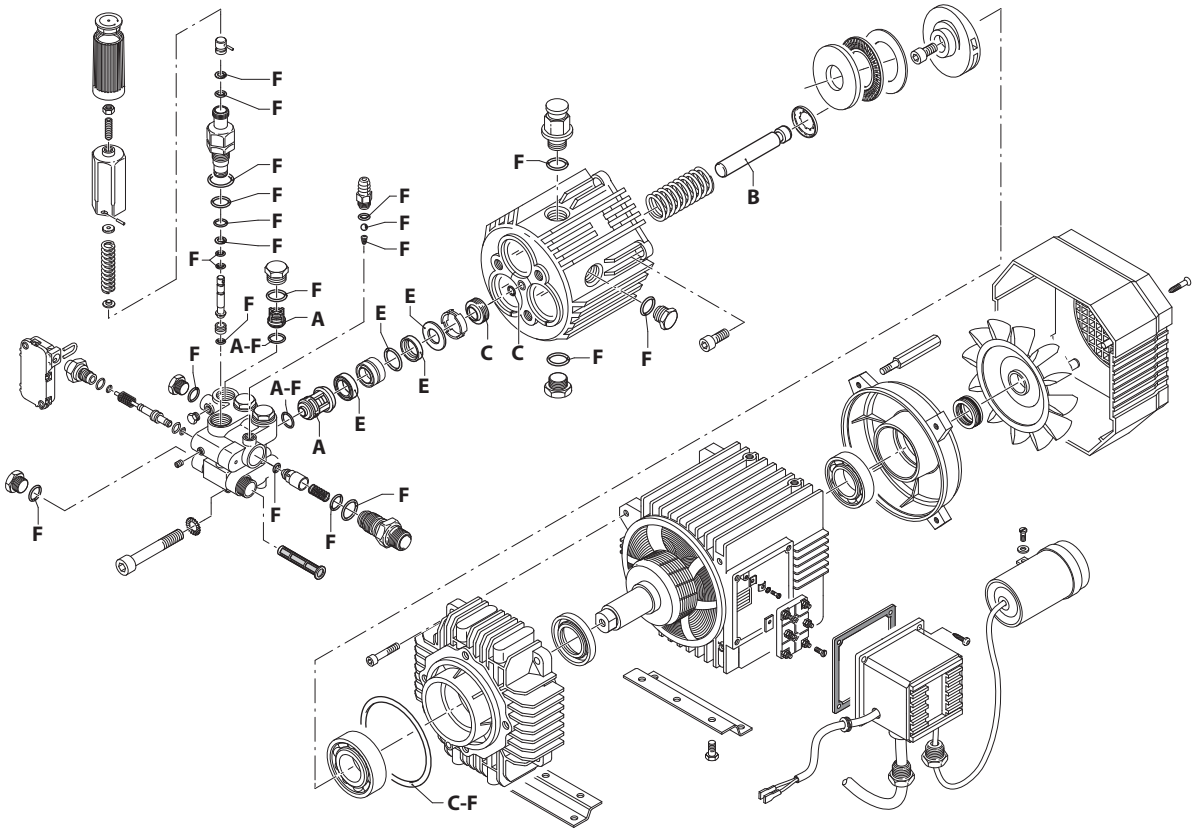

UN002065-LN

198 Series

HPJ 2800 rpm

8.12 TSS/REG EM (20994) **10.12 TSS/REG EM** (20996) **10.15 TSS/REG ET** (21073)
8.15 TSS/REG EM (20995) **11.11 TSS/REG EM** (20997)

Pos.	Cod.	Denominazione		Description	Qt	Note
1	1981780	Manopola		Knob	1	
2	1980300	Dado	M6	Nut	1	
3	1980470	Vite	M6x20	Screw	1	
4	1980390	Inserto		Insert	1	
5	1080070	Spina		Pin	2	
6	1980220	Piattello		Wobble plate	2	
7	1271070	Molla		Spring	1	
8	1080041	Pistone	superiore	Piston	1	
9	1080401	Anello	antiestrusione	Ring	1	
10	1080250	Guarnizione OR	Ø 7,66x1,78	O-ring	1	
11	1980210	Guida pistone		Piston guide	1	◔ C=15Nm
12	880830	Guarnizione OR	Ø 15,54x2,62	O-ring	7	
13	740290	Guarnizione OR	Ø 14x1,78	O-ring	4	
14	800560	Guarnizione OR	Ø 8,73x1,78	O-ring	1	
15	1271170	Anello	antiestrusione	Ring	1	
16	1080190	Guarnizione OR	Ø 2,90x1,78	O-ring	2	
17	1271160	Pistone	inferiore	Piston	1	
18	1980200	Sede		Seat	1	
19	1470210	Guarnizione OR	Ø 9x1	O-ring	1	
20	880581	Tappo	1/4" G	Plug	2	C=15Nm
21	820510	Guarnizione OR	Ø 10,82x1,78	O-ring	2	
22	620301	Tappo	1/8" G	Plug	1	◔
23	1980310	Vite	TCEI M10x65	Screw	3	C=50Nm
24	650530	Rondella		Washer	3	
25	1981330	Testa		Head	1	
26	1260162	Tappo		Plug	3	◔ C=50Nm
27	960160	Guarnizione OR	Ø 17,86x2,62	O-ring	3	
28	1269050	Valvola completa		Complete valve	3	
29	1982520	Portagomma	Ø 8	Hose tail	1	◔ C=4Nm
30	480480	Guarnizione OR	Ø 4,48x1,78	O-ring	1	
31	1250280	Sfera		Ball	1	
32	1560520	Molla		Spring	1	
33	1460430	Guarnizione OR	Ø 4x2,5	O-ring	1	
34	1540170	Otturatore	nickelato	Shutter	1	
35	1080091	Molla		Spring	1	
36	394280	Guarnizione OR	Ø 12,42x1,78	O-ring	1	
37	1200690	Guarnizione OR	Ø 15,6x1,78	O-ring	1	
38	1270141	Iniettore		Injector	1	C=32Nm
39	1981770	Tappo		Plug	1	
40	1989050	Valvola completa		Complete valve	3	
41	1342761	Tenuta acqua	Ø 15	Water seal	3	⧓
42	1980180	Guida pistone	Ø 15	Piston guide	3	
43	770130	Guarnizione OR	Ø 20,35x1,78	O-ring	3	
44	1260440	Tenuta acqua	Ø 15	Water seal	3	⧓
45	1980170	Anello		Ring	3	
46	1260460	Tenuta olio		Oil seal	3	
47	770090	Guarnizione OR	Ø 5,28x1,78	O-ring	1	
48	1980010	Corpo pompa		Pump body	1	
49	1080190	Guarnizione OR	Ø 2,90x1,78	O-ring	2	▢
50	1980380	Tappo		Plug	1	C=9Nm
51	1980740	Tappo	3/8" G ottone	Plug	1	C=20Nm
52	1980290	Indicatore livello	3/8" G	Level gauge	1	C=8Nm
53	180030	Vite	TCEI M8x20	Screw	4	C=24,5Nm
54	1981140	Molla		Spring	3	
55	1980140	Pistone	Ø 15	Piston	3	

Pos.	Cod.	Denominazione		Description	Qt	Note
56	1980150	Anello		Ring	3	
57	1980130	Ralla		Fifth wheel	1	
58	1980250	Ralla		Fifth wheel	1	
59	1980240	Ralla		Fifth wheel	1	
60	850370	Vite	TCEI M8x16	Screw	1	◔ C=24,5Nm
61	1980070	Piattello	8,5° (2 tacche)	Wobble plate	1	✧ ☆
	1980060	Piattello	10° (1 tacca)	Wobble plate	1	✙ ✔
	1980050	Piattello	12°	Wobble plate	1	✘
62	1261720	Morsetto		Clamp	1	
63	1269100	Morsetto		Clamp	1	
64	1262200	Guarnizione		Gasket	1	
65	1271990	Scatola		Box	1	✧ ☆ ✙ ✘
	1261710	Scatola		Box	1	✔
66	1261560	Vite	TC 3,9x16	Screw	4	
67	4193	Motore	Gr.90	Motor	1	✧
	4192	Motore	Gr.90	Motor	1	☆ ✙ ✘
	4182	Motore	Gr.90	Motor	1	✔
68	1262400	Rondella		Washer	1	
69	1269090	Fermacavo		Cable retainer	1	✧ ☆ ✙ ✘
	1271930	Ghiera	cieca	Ring nut	1	✔
70	1340280	Fascetta		Clamp	1	
71	1263530	Condensatore	45 µF	Capacitor	1	✧
	1266810	Condensatore	50 µF	Capacitor	1	☆ ✙ ✘
72	1271880	Vite	TC 4x10	Screw	1	
73	1261551	Vite	TC 3,9x13	Screw	4	
74	1261760	Copriventola		Fan cowling	1	
75	1260300	Ventola		Fan	1	
76	1260970	Tenuta		Seal	1	
77	1260360	Colonnetta		Stud bolt	4	C=3Nm
78	1260960	Scudo		Shield	1	
79	1260950	Cuscinetto		Bearing	1	
80	1981201	Flangia		Flange	1	
81	1980680	Vite	TCEI M5x30	Screw	4	
82	1981210	Cuscinetto		Bearing	1	
83	1260750	Anello	tenuta	Ring	1	
84	1272000	Cavo		Cable	1	
85	1271950	Fermacavo		Cable retainer	1	✧ ☆ ✙ ✘
	1271940	Pressacavo		Cable gland	1	✔
86	2029752	Premontaggio scatola TSS	marcato A	TSS box assembly	1	✧ ☆ ✙ ✘
	2029755	Premontaggio scatola TSS	marcato E	TSS box assembly	1	✔
87	1983360	Raccordo		Fitting	1	C=15Nm
88	880840	Guarnizione OR	Ø 9,25x1,78	O-ring	1	
89	1981320	Molla		Spring	1	
90	1982990	Pistone		Piston	1	
91	660190	Guarnizione OR	Ø 6,07x1,78	O-ring	1	▢
92	1981190	Vite	M3x5	Screw	1	◔ (a)
93	1260830	Piede		Foot	2	Optional
94	1260470	Vite	TE M8x10	Screw	4	Opt. ◔ C=25Nm
95	1980340	Guarnizione OR	Ø 83,8x2,62	O-ring	1	
96	1980430	Distanziale		Spacer	1	
97	1981590	Scatola		Box	1	✔ Optional
98	2180670	Guarnizione OR	Ø 3x425	O-ring	1	✔ Optional
99	1700740	Minicontattore		Mini-contactor	1	✔ Optional
100	1981600	Coperchio		Cover	1	✔ Optional
101	1261551	Vite	TC 3,9x13	Screw	1	✔ Optional
102	2320280	Interruttore		Switch	1	✔ Optional
103	1272010	Scatola		Box	1	✧ ☆ ✙ ✘
104	1265080	Guarnizione		Gasket	1	✧ ☆ ✙ ✘
105	1263790	Interruttore		Switch	1	✧
	1263110	Interruttore		Switch	1	☆ ✙ ✘
106	1270950	Cavo		Cable	1	✧ ☆ ✙ ✘
107	1260660	Filtro		Filter	1	
108	1270980	Cavo		Cable	1	✔
109	2022201	Forcella		Fork	1	

KIT RICAMBI - *PART KITS*

A=KIT 2869 valvole *valves*		B=KIT 2796 ø 15 pistoni *pistons*		C=KIT 2511 tenute olio *oil seals*		E=KIT 2798 ø 15 tenute acqua *water seals*	
Pos.	Q.ty	Pos.	Q.ty	Pos.	Q.ty	Pos.	Q.ty
12	6	55	3	46	3	41	3
28	3			47	1	43	3
40	3			95	1	44	3
						45	3

F=KIT 2799 OR *O-rings*							
Pos.	Q.ty	Pos.	Q.ty	Pos.	Q.ty	Pos.	Q.ty
9	1	19	1	36	1		
10	1	21	2	37	1		
12	7	27	3	95	1		
13	4	30	1				
14	1	31	1				
15	1	32	1				
16	2	33	1				

SIMBOLOGIA - *SYMBOLS*

✧ Per / *For* **HPJ 8.12** TSS EM **cod. 20994**	✙ Per / *For* **HPJ 10.12** TSS EM **cod. 20996**	✘ Per / *For* **HPJ 11.11** TSS EM **cod. 20997**
☆ Per / *For* **HPJ 8.15** TSS EM **cod. 20995**	✔ Per / *For* **HPJ 10.15** TSS ET **cod. 21073**	

C Tolleranza coppia di serraggio +0÷-10% / *Tightening torque tolerance +0÷-10%*
◔ Avvitare con Loxeal 55-14 / *Screw with Loxeal 55-14*
⧓ Lubrificare con grasso Molykote PG54 / *Lubricate with grease Molykote PG54*
▢ Lubrificare con grasso Molykote G807 / *Lubricate with grease Molykote G807*
a *Targa caratteristiche motore elettrico*
(a) *Portare a battuta / Screw fully down*

Olio - *Oil*			
Tipo / *Type*	Quantità / *Quantity*		
SAE 75W90	0,135 Kg		

SE 1988621 (4193) SE 1988613 (4182) SE 1988619 (4192)