# HPZ TSS/REG 2800 rpm

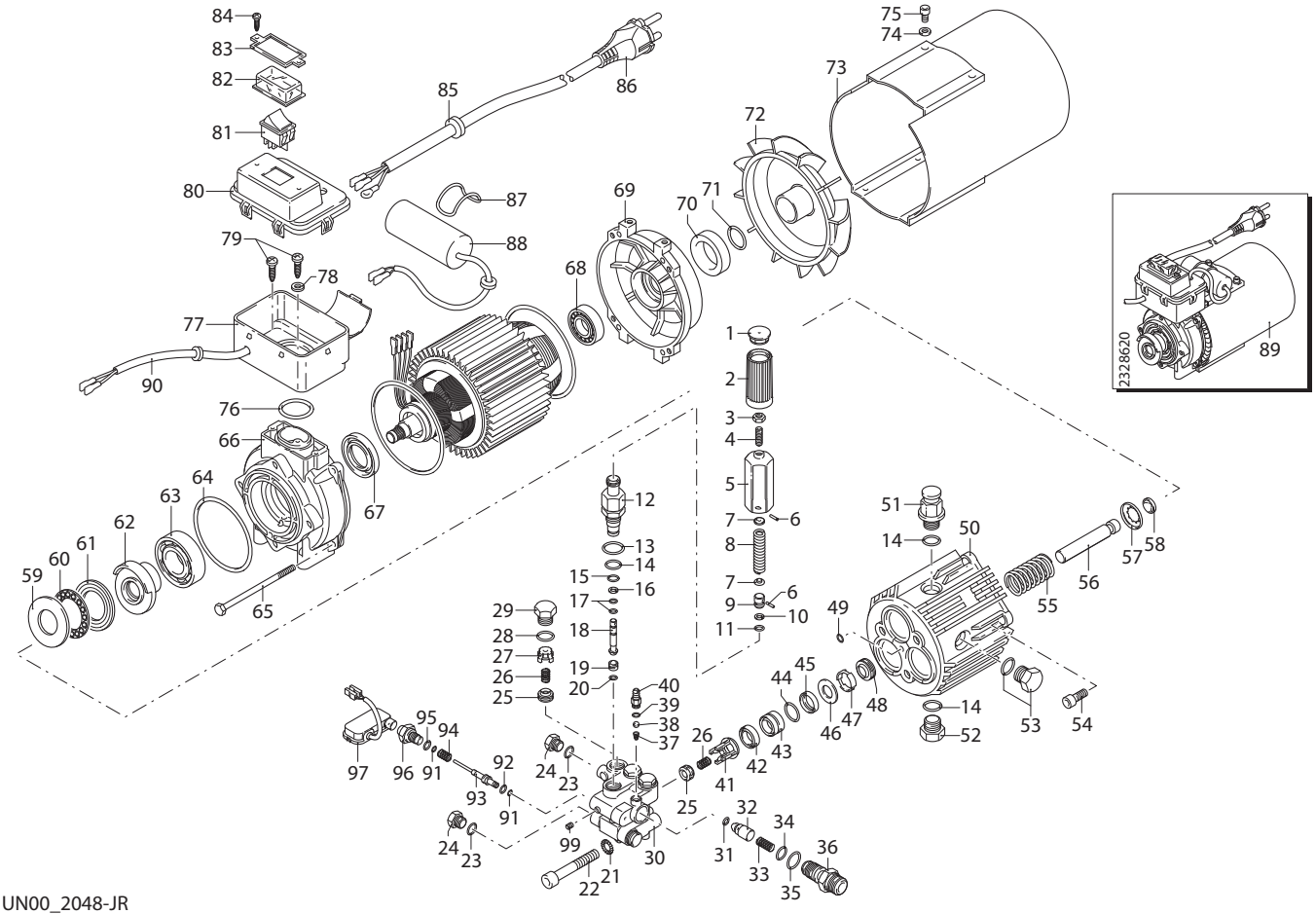


## KIT RICAMBI
## *PART KITS*

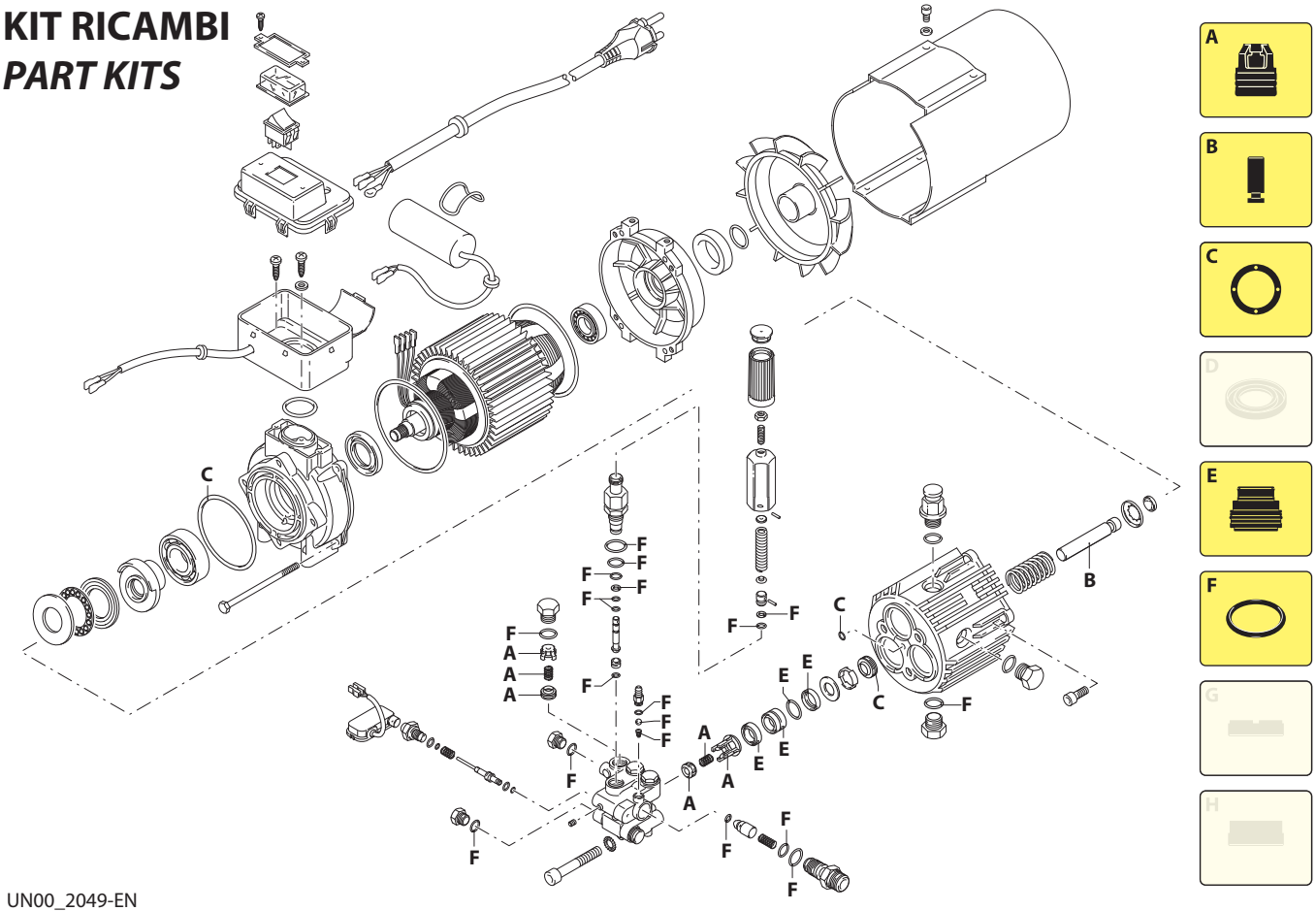

# 198 Series

**HPZ 2800 rpm**

**8.14 TSS/REG** (21389)

| Pos. | Cod. | Denominazione | | Description | Qt | Note |
|---|---|---|---|---|---|---|
| 1 | 1981770 | Tappo | | Plug | 1 | |
| 2 | 1981780 | Manopola | | Knob | 1 | |
| 3 | 1980300 | Dado | M6 | Nut | 1 | |
| 4 | 1980470 | Vite | M6x20 | Screw | 1 | |
| 5 | 1980390 | Inserto | | Insert | 1 | |
| 6 | 1080070 | Spina | | Pin | 2 | |
| 7 | 1980220 | Piattello | | Wobble plate | 2 | |
| 8 | 1271070 | Molla | | Spring | 1 | |
| 9 | 1080041 | Pistone | superiore | Piston | 1 | |
| 10 | 1080401 | Anello | antiestrusione | Ring | 1 | |
| 11 | 1080250 | Guarnizione OR | Ø 7,66x1,78 | O-ring | 1 | |
| 12 | 1980210 | Guida pistone | | Piston guide | 1 | ◔ C=15Nm |
| 13 | 880830 | Guarnizione OR | Ø 15,54x2,62 | O-ring | 1 | |
| 14 | 740290 | Guarnizione OR | Ø 14x1,78 | O-ring | 4 | |
| 15 | 800560 | Guarnizione OR | Ø 8,73x1,78 | O-ring | 1 | |
| 16 | 1271170 | Anello | antiestrusione | Ring | 1 | |
| 17 | 1080190 | Guarnizione OR | Ø 2,90x1,78 | O-ring | 2 | |
| 18 | 1271160 | Pistone | inferiore | Piston | 1 | |
| 19 | 1980200 | Sede | | Seat | 1 | |
| 20 | 1470210 | Guarnizione OR | Ø 9x1 | O-ring | 1 | |
| 21 | 650530 | Rondella | | Washer | 3 | |
| 22 | 1980310 | Vite | TCEI M10x65 | Screw | 3 | |
| 23 | 820510 | Guarnizione OR | Ø 10,82x1,78 | O-ring | 2 | |
| 24 | 880581 | Tappo | 1/4" G | Plug | 2 | |
| 25 | 880240 | Valvola | | Valve | 6 | |
| 26 | 1322230 | Molla | | Spring | 6 | |
| 27 | 1981460 | Boccola | | Bushing | 3 | |
| 28 | 960160 | Guarnizione OR | Ø 17,86x2,62 | O-ring | 3 | |
| 29 | 1260162 | Tappo | | Plug | 3 | |
| 30 | 1982170 | Testa | | Head | 1 | |
| 31 | 1460430 | Guarnizione OR | Ø 4x2,5 | O-ring | 1 | |
| 32 | 1540170 | Otturatore | nickelato | Shutter | 1 | |
| 33 | 1080091 | Molla | | Spring | 1 | |
| 34 | 394280 | Guarnizione OR | Ø 12,42x1,78 | O-ring | 1 | |
| 35 | 1200690 | Guarnizione OR | Ø 15,6x1,78 | O-ring | 1 | |
| 36 | 1270141 | Iniettore | | Injector | 1 | |
| 37 | 1560520 | Molla | | Spring | 1 | |
| 38 | 1250280 | Sfera | | Ball | 1 | |
| 39 | 480480 | Guarnizione OR | Ø 4,48x1,78 | O-ring | 1 | |
| 40 | 1982520 | Portagomma | Ø 8 | Hose tail | 1 | |
| 41 | 1981450 | Boccola | | Bushing | 3 | |
| 42 | 2460180 | Tenuta acqua | | Water seal | 3 | |
| 43 | 1981470 | Guida pistone | Ø 15 | Piston guide | 3 | |
| 44 | 770130 | Guarnizione OR | Ø 20,35x1,78 | O-ring | 3 | |
| 45 | 1260440 | Tenuta acqua | Ø 15 | Water seal | 3 | |
| 46 | 1980170 | Anello | | Ring | 3 | |
| 47 | 1980430 | Distanziale | | Spacer | 3 | |
| 48 | 1260460 | Tenuta olio | | Oil seal | 3 | |
| 49 | 770090 | Guarnizione OR | Ø 5,28x1,78 | O-ring | 1 | |
| 50 | 1980010 | Corpo pompa | | Pump body | 1 | |
| 51 | 1980380 | Tappo | | Plug | 1 | |

| Pos. | Cod. | Denominazione | | Description | Qt | Note |
|---|---|---|---|---|---|---|
| 52 | 1980740 | Tappo | 3/8" G ottone | Plug | 1 | |
| 53 | 1980290 | Indicatore livello | 3/8" G | Level gauge | 1 | |
| 54 | 180030 | Vite | TCEI M8x20 | Screw | 4 | |
| 55 | 1981140 | Molla | | Spring | 3 | |
| 56 | 1981440 | Pistone | Ø 15 | Piston | 3 | |
| 57 | 1980150 | Anello | | Ring | 3 | |
| 58 | 1980220 | Piattello | | Wobble plate | 3 | |
| 59 | 1980130 | Ralla | | Fifth wheel | 1 | |
| 60 | 1980250 | Ralla | | Fifth wheel | 1 | |
| 61 | 1980240 | Ralla | | Fifth wheel | 1 | |
| 62 | 1983110 | Piattello | 9° | Wobble plate | 1 | |
| 63 | 1981210 | Cuscinetto | | Bearing | 1 | |
| 64 | 1980340 | Guarnizione OR | Ø 83,8x2,62 | O-ring | 1 | |
| 65 | 2320090 | Vite | TE M5x110 | Screw | 4 | ▀ C=3Nm |
| 66 | 1982040 | Flangia | | Flange | 1 | |
| 67 | 1260750 | Anello | tenuta | Ring | 1 | |
| 68 | 1460590 | Cuscinetto | | Bearing | 1 | |
| 69 | 1460040 | Scudo | | Shield | 1 | |
| 70 | 1461200 | Tenuta olio | | Oil seal | 1 | |
| 71 | 394280 | Guarnizione OR | Ø 12,42x1,78 | O-ring | 1 | |
| 72 | 1460370 | Ventola | | Fan | 1 | |
| 73 | 1460340 | Convogliatore | | Conveyor | 1 | |
| 74 | 1680960 | Rondella | | Washer | 2 | |
| 75 | 1460460 | Vite | TC M5x16 | Screw | 2 | |
| 76 | 660170 | Guarnizione OR | Ø 31,42x2,62 | O-ring | 1 | |
| 77 | 2320131 | Scatola | | Box | 1 | |
| 78 | 1262400 | Rondella | | Washer | 1 | |
| 79 | 2020570 | Vite | TC 4x12 | Screw | 3 | C=3Nm |
| 80 | 2320120 | Coperchio | | Cover | 1 | |
| 81 | 1681120 | Interruttore | | Switch | 1 | |
| 82 | 1381980 | Cuffia | | Guard | 1 | |
| 83 | 1381940 | Cornice | | Frame | 1 | |
| 84 | 1261570 | Vite | TC 3,9x9,5 | Screw | 2 | |
| 85 | 2021480 | Passacavo | | Gland | 1 | |
| 86 | 1760450 | Cavo | | Cable | 1 | |
| 87 | 2100840 | Guarnizione OR | Ø 56,82x2,62 | O-ring | 1 | |
| 88 | 1982590 | Condensatore | 45 µF | Capacitor | 1 | |
| 89 | 4634 | Motore | Gr.80 L=100 | Motor | 1 | 2,65HP EM |
| 90 | 2020630 | Cavo | | Cable | 1 | |
| 91 | 1080190 | Guarnizione OR | Ø 2,90x1,78 | O-ring | 4 | |
| 92 | 660190 | Guarnizione OR | Ø 6,07x1,78 | O-ring | 1 | |
| 93 | 1982990 | Pistone | | Piston | 1 | |
| 94 | 1981320 | Molla | | Spring | 1 | |
| 95 | 880840 | Guarnizione OR | Ø 9,25x1,78 | O-ring | 1 | |
| 96 | 1983360 | Raccordo | | Fitting | 1 | |
| 97 | 2029752 | Premontaggio scatola TSS | marcato A | TSS box assembly | 1 | |
| 99 | 1981190 | Vite | M3x5 | Screw | 1 | |

## KIT RICAMBI - *PART KITS*

| A=KIT 2581 valvole *valves* | | B=KIT 2593 ø 15 pistoni *pistons* | | C=KIT 2511 tenute olio *oil seals* | | E=KIT 2582 ø 15 tenute acqua *water seals* | |
|---|---|---|---|---|---|---|---|
| Pos. | Q.ty | Pos. | Q.ty | Pos. | Q.ty | Pos. | Q.ty |
| 25 | 6 | 56 | 3 | 48 | 3 | 42 | 3 |
| 26 | 6 | | | 49 | 1 | 43 | 3 |
| 27 | 3 | | | 64 | 1 | 44 | 3 |
| 41 | 3 | | | | | 45 | 3 |

| F=KIT 2799 OR *O-rings* | | | | | | | |
|---|---|---|---|---|---|---|---|
| Pos. | Q.ty | Pos. | Q.ty | Pos. | Q.ty | Pos. | Q.ty |
| 10 | 1 | 20 | 1 | 38 | 1 | | |
| 11 | 1 | 23 | 2 | 39 | 1 | | |
| 13 | 1 | 28 | 3 | 64 | 1 | | |
| 14 | 4 | 31 | 1 | | | | |
| 15 | 1 | 34 | 1 | | | | |
| 16 | 1 | 35 | 1 | | | | |
| 17 | 2 | 37 | 1 | | | | |

## SIMBOLOGIA - *SYMBOLS*

C Tolleranza coppia di serraggio +0÷-10% / *Tightening torque tolerance +0÷-10%*

▀ Avvitare con Loxeal 83-21 frenafiletti FORTE / *Screw with Loxeal 83-21 thread lock STRONG*

◔ Avvitare con Loxeal 55-14 / *Screw with Loxeal 55-14*

| Olio - *Oil* | | | |
|---|---|---|---|
| Tipo / *Type* | Quantità / *Quantity* | | |
| SAE 75W90 | 0,135 Kg | | |

SE 2328620