HRM-A 2800rpm

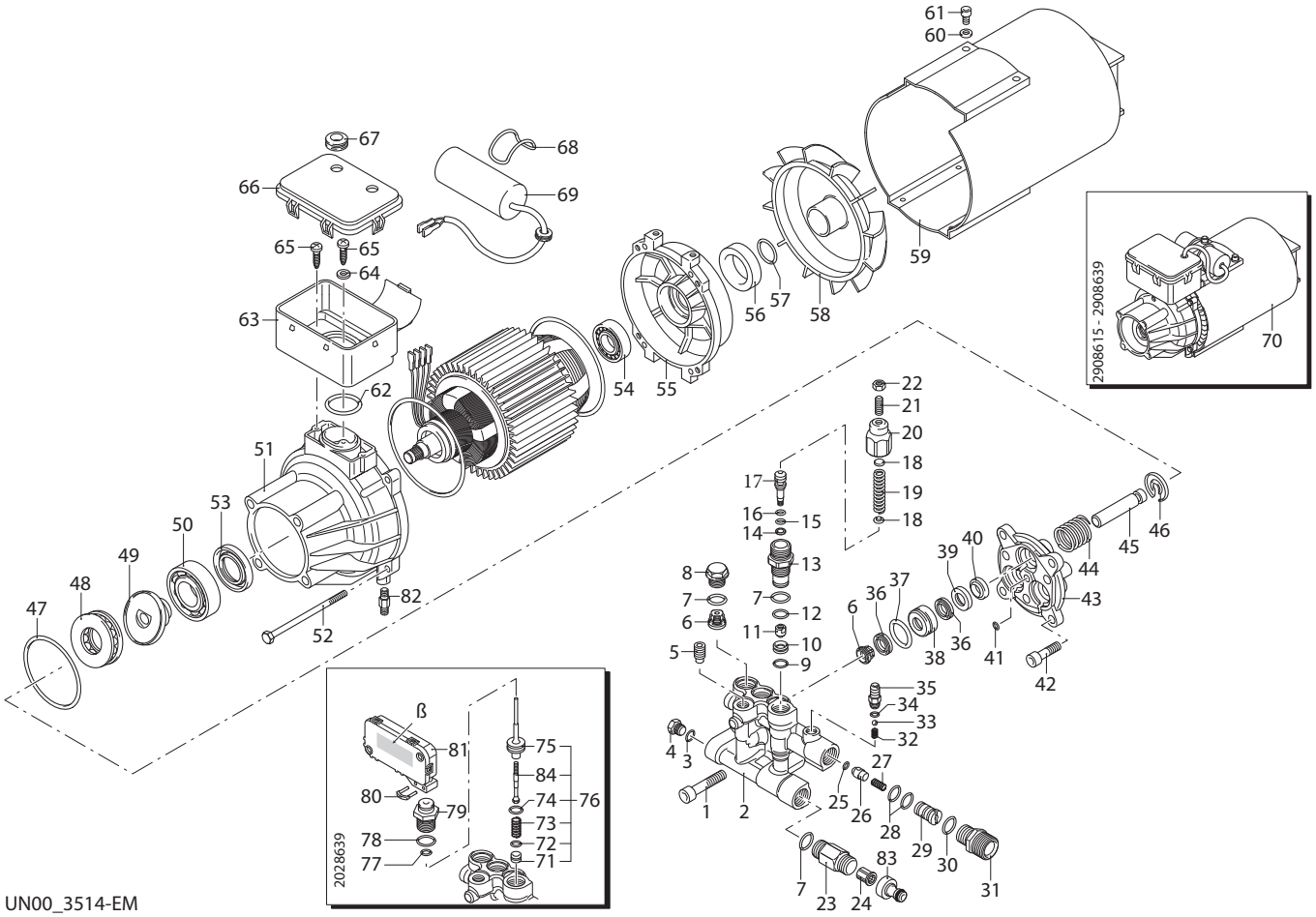

UN00_3514-EM

KIT RICAMBI / *PART KITS*

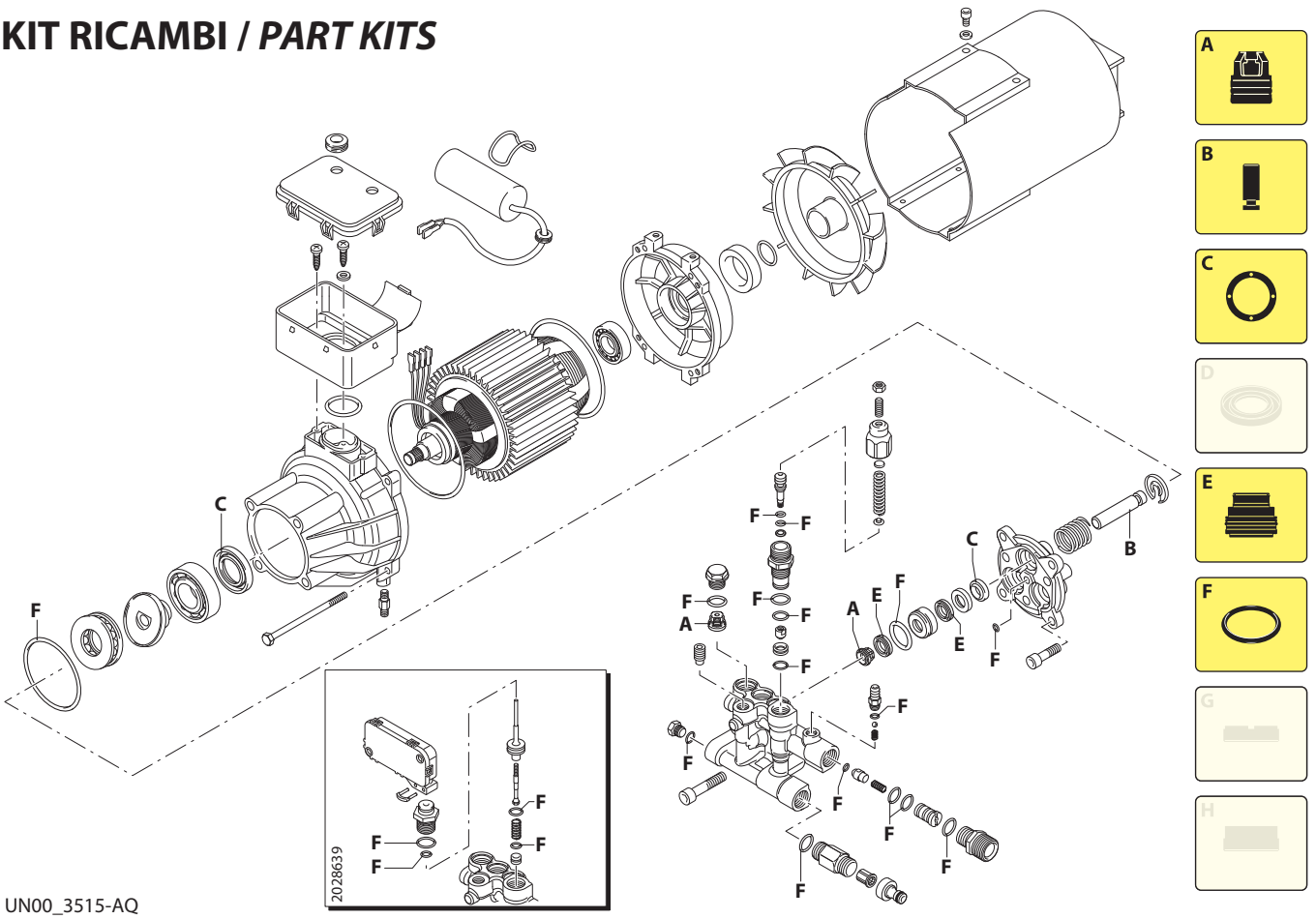

UN00_3515-AQ

290 Series

HRM-A 2800 rpm

6.12 REG (23004)
8.14 REG (22118)
8.14 TSS (22295)

Pos.	Cod.	Denominazione		Description	Qt	Note
1	800220	Vite	TCEI M8x45	Screw	3	C=25Nm
2	2900200	Testa		Head	1	
3	820510	Guarnizione OR	Ø 10,82x1,78	O-ring	1	
4	880581	Tappo	1/4" G	Plug	1	C=15Nm
5	2840470	Vite	STEI M10x14	Screw	1	◔
6	2849051	Valvola completa		Complete valve	6	⧓
7	740290	Guarnizione OR	Ø 14x1,78	O-ring	6	
8	2840130	Tappo		Plug	3	C=25Nm
9	1470210	Guarnizione OR	Ø 9x1	O-ring	1	● ❍
10	2900550	Sede		Seat	1	● ❍
11	2840760	Otturatore		Shutter	1	● ❍ ◔C=2Nm
12	820510	Guarnizione OR	Ø 10,82x1,78	O-ring	1	● ❍
13	2840750	Guida pistone		Piston guide	1	● ❍ C=25Nm
14	2760210	Anello	antiestrusione	Ring	1	● ❍
15	660190	Guarnizione OR	Ø 6,07x1,78	O-ring	1	● ❍
16	2260100	Guarnizione OR	Ø 6,02x2,62	O-ring	1	● ❍ ◘
17	2760400	Pistone		Piston	1	● ❍
18	1980220	Piattello		Wobble plate	2	● ❍
19	2760410	Molla		Spring	1	● ❍
20	2760480	Inserto		Insert	1	● ❍
21	392840	Vite	M6x16	Screw	1	● ❍
22	1980300	Dado	M6	Nut	1	● ❍
23	2900100	Raccordo		Fitting	1	C=25Nm
24	1340260	Filtro		Filter	1	
25	1460430	Guarnizione OR	Ø 4x2,5	O-ring	1	
26	2901070	Otturatore		Shutter	1	
27	1080091	Molla		Spring	1	
28	800560	Guarnizione OR	Ø 8,73x1,78	O-ring	2	⧓
29	2901060	Iniettore		Injector	1	
30	740290	Guarnizione OR	Ø 14x1,78	O-ring	1	
31	2840400	Raccordo	3/8"G(M)-M22x1,5(M)	Fitting	1	C=25Nm
32	1560520	Molla		Spring	1	
33	1250280	Sfera		Ball	1	
34	480480	Guarnizione OR	Ø 4,48x1,78	O-ring	1	
35	1982520	Portagomma	Ø 8	Hose tail	1	◔ C=4Nm
36	2200143	Tenuta acqua		Water seal	6	⧓
37	770590	Guarnizione OR	Ø 21,95x1,78	O-ring	3	
38	2840550	Boccola	Ø 12	Bushing	3	
39	2840540	Boccola	Ø 12	Bushing	3	
40	1683500	Tenuta olio		Oil seal	3	
41	480560	Guarnizione OR	Ø 6,75x1,78	O-ring	1	
42	2900500	Vite	TCEI 8x25	Screw	4	C=18÷22Nm
43	2900020	Guida pistone		Piston guide	1	
44	2901170	Molla		Spring	3	

Pos.	Cod.	Denominazione		Description	Qt	Note
45	2840530	Pistone	Ø 12	Piston	3	
46	2840050	Fermo		Lock	3	
47	3040270	Guarnizione OR	Ø 71,12x2,62	O-ring	1	
48	2900170	Cuscinetto		Bearing	1	
49	2900520	Piattello	10,5°	Wobble plate	1	●
	2900260	Piattello	12°	Wobble plate	1	❍ ▲
50	1780490	Cuscinetto		Bearing	1	
51	2900010	Corpo pompa		Pump body	1	
52	1460720	Vite	TE M5x90	Screw	4	● C=3Nm
	2320090	Vite	TE M5x110	Screw	4	❍ ▲
53	1460530	Tenuta olio		Oil seal	1	
54	1460590	Cuscinetto		Bearing	1	
55	1460040	Scudo		Shield	1	
56	1461200	Tenuta olio		Oil seal	1	
57	394280	Guarnizione OR	Ø 12,42x1,78	O-ring	1	
58	1460370	Ventola		Fan	1	
59	1460340	Convogliatore		Conveyor	1	
60	1680960	Rondella		Washer	2	
61	1460460	Vite	TC M5x16	Screw	2	
62	660170	Guarnizione OR	Ø 31,42x2,62	O-ring	1	
63	2320131	Scatola		Box	1	▲
	2320130	Scatola		Box	1	● ❍
64	1262400	Rondella		Washer	1	
65	2020570	Vite	TC 4x12	Screw	3	C=3Nm
66	2320271	Coperchio		Cover	1	▲
	2320270	Coperchio		Cover	1	● ❍
67	2021480	Passacavo		Gland	1	
68	2100840	Guarnizione OR	Ø 56,82x2,62	O-ring	1	●
	2320640	Guarnizione OR	Ø 48,89x2,62	O-ring	1	❍ ▲
69	1463040	Condensatore	25 µF	Capacitor	1	●
	1982590	Condensatore	45 µF	Capacitor	1	❍ ▲
70	44306	Motore	Gr.80 L=80	Motor	1	● 1,8HP EM
	44307	Motore	Gr.80 L=100	Motor	1	❍ 2,65HP EM
	44308	Motore	Gr.80 L=100 TSS	Motor	1	▲ 2,65HP EM
71	2840150	Sede		Seat	1	▲
72	600180	Guarnizione OR	Ø 7,66x1,78	O-ring	1	▲ ◘
73	2840180	Molla		Spring	1	▲
74	820510	Guarnizione OR	Ø 10,82x1,78	O-ring	1	▲ ◘
75	2900740	Asta	1 riga	Pin	1	
76	2909005	Premontaggio molla	1 riga	Spring assembly	1	▲
77	1120680	Guarnizione OR	Ø 3,69x1,78	O-ring	1	▲ ◘
78	740290	Guarnizione OR	Ø 14x1,78	O-ring	1	▲
79	2900130	Raccordo		Fitting	1	▲ C=25Nm
80	2022201	Forcella		Fork	1	▲
81	2029753	Premontaggio scatola TSS	marcato B	TSS box assembly	1	▲
82	1462400	Colonnetta		Stud bolt	4	
83	1461470	Raccordo	3/4" G F	Fitting	1	
84	2840160	Pistone		Piston	1	▲ ▚

KIT RICAMBI - *PART KITS*

A=KIT 2233 valvole *valves*		B=KIT 2313 ø 12 pistoni *pistons*		C=KIT 42124 tenute olio *oil seals*		E=KIT 43073 ø 12 tenute acqua *water seals*	
Pos.	Q.ty	Pos.	Q.ty	Pos.	Q.ty	Pos.	Q.ty
6	6	45	3	40	3	36	6
				53	1		

F=KIT 2237 ● ❍ OR *O-ring*				F=KIT 42150 ▲ OR TSS *TSS O-ring*			
Pos.	Q.ty	Pos.	Q.ty	Pos.	Q.ty	Pos.	Q.ty
3	1	28	2	3	1	41	1
7	6	30	1	7	5	47	1
9	1	34	1	25	1	72	1
12	1	37	3	28	2	74	1
15	1	41	1	30	1	77	1
16	1	47	1	34	1	78	1
25	1			37	3		

SIMBOLOGIA - *SYMBOLS*

● Per / *For* **HRM-A 6.12 REG** **cod. 23004**	❍ Per / *For* **HRM-A 8.14 REG** **cod. 22118**	▲ Per / *For* **HRM-A 8.14 TSS** **cod. 22295**

C Tolleranza coppia di serraggio +0÷-10% / *Tightening torque tolerance +0÷-10%*
◔ Avvitare con Loxeal 55-14 / *Screw with Loxeal 55-14*
⧓ Lubrificare con grasso Molykote PG54 / *Lubricate with grease Molykote PG54*
◘ Lubrificare con grasso Molykote G807 / *Lubricate with grease Molykote G807*
▚ Avvitare con Loxeal 83-21 frenafiletti FORTE / *Screw with Loxeal 83-21 thread lock STRONG*
β Codice premontaggio / *Code number*

Olio - *Oil*			
Tipo / *Type*	Quantità / *Quantity*		
ISO VG 100	0,08 Kg		

SE 2908639 (HRM-A 6.12 REG) SE 2908615 (HRM-A 8.14 REG-TSS)