HPN-M 1450rpm

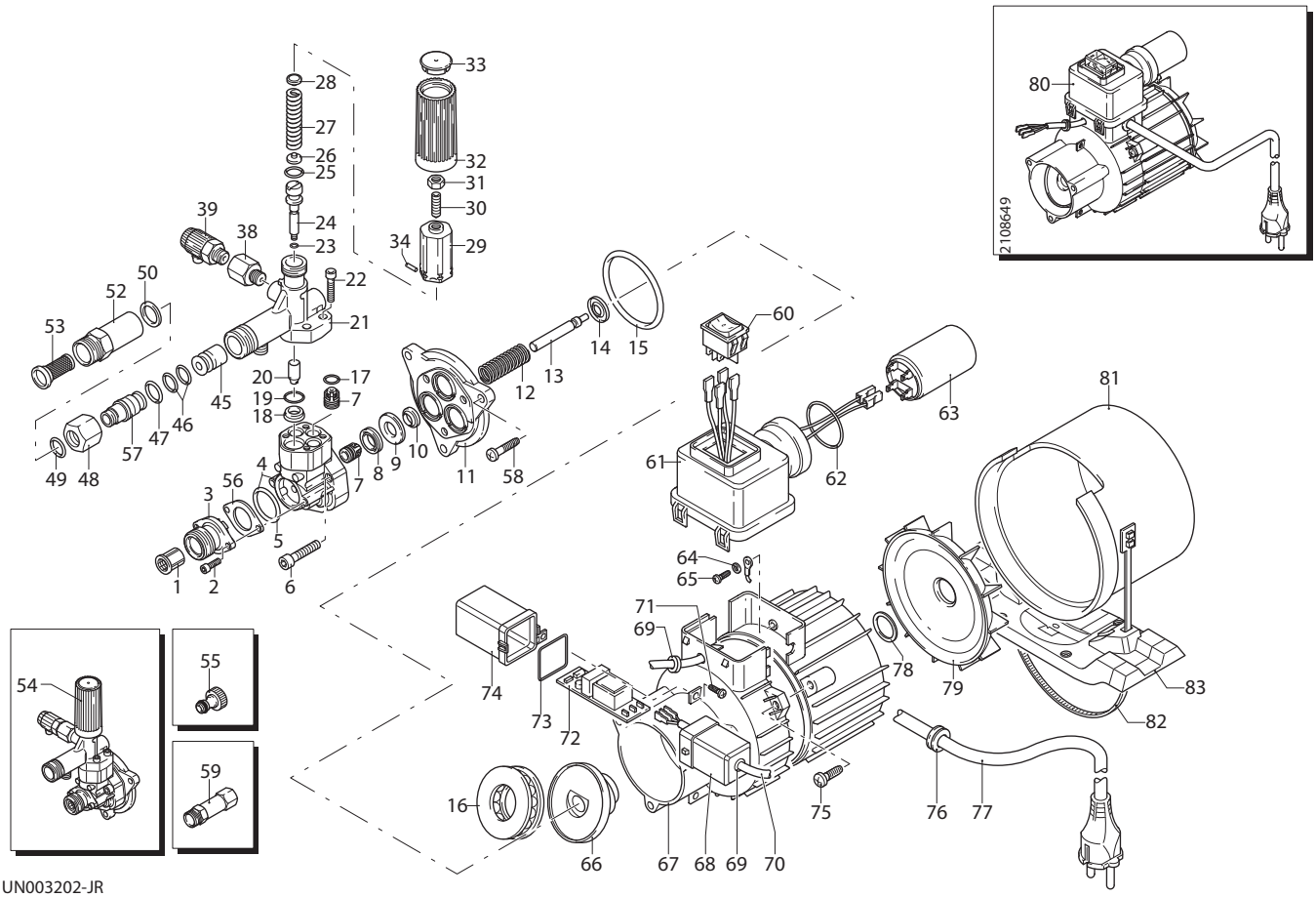

UN003202-JR

KIT RICAMBI / *PART KITS*

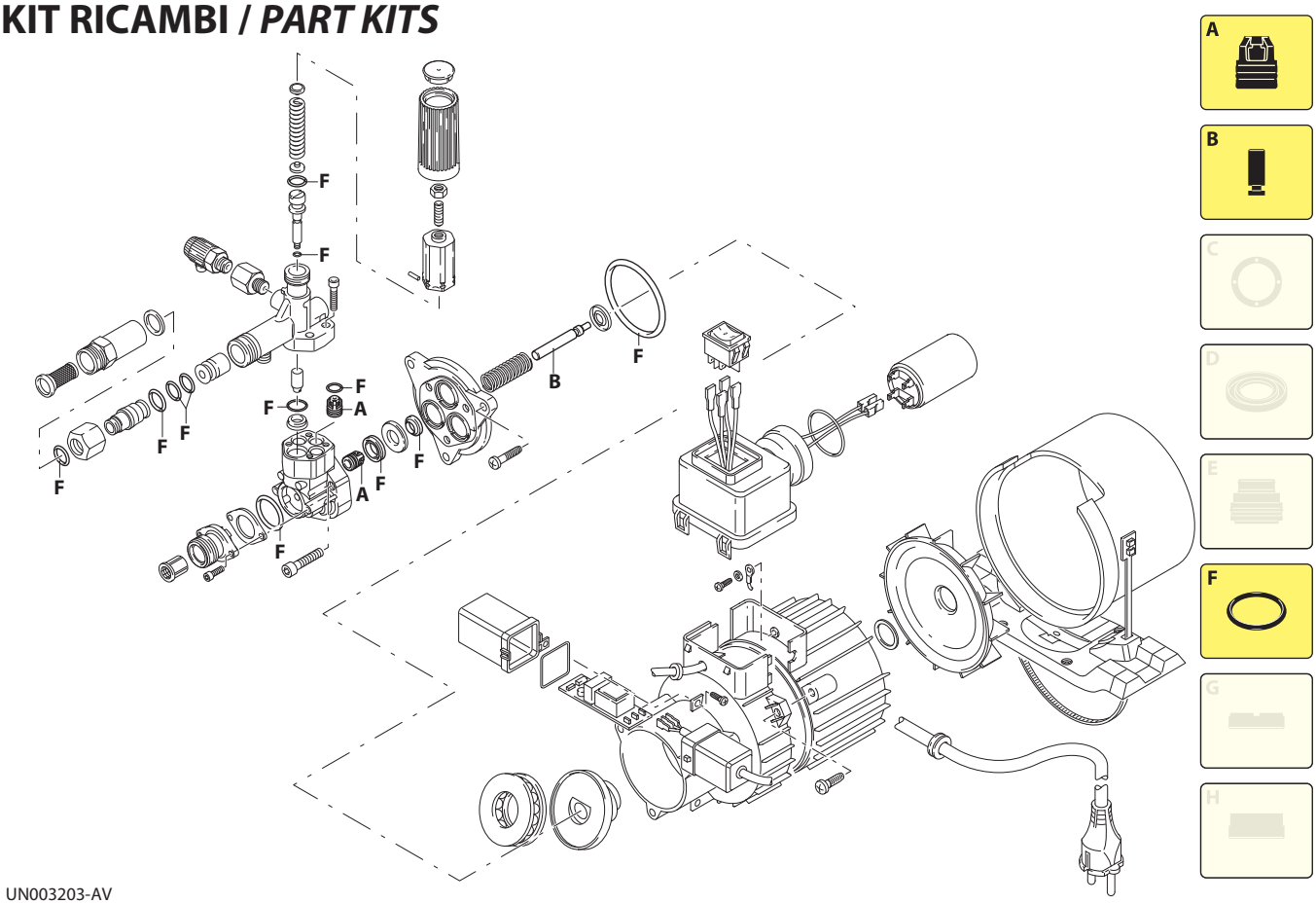

UN003203-AV

210 Series

HPN-M 1450 rpm

08.05 (22763)

Pos.	Cod.	Denominazione		Description	Qt	Note
1	1340260	Filtro		Filter	1	
2	2101090	Vite	TSP 4x16	Screw	2	
3	2100540	Raccordo		Fitting	1	
4	2122	Testa+OR		O-ring + head	1	
5	550350	Guarnizione OR	Ø 23,81X2,62	O-ring	1	
6	850850	Vite	TCEI M6x30	Screw	3	
7	2109052	Valvola		Valve	6	
8	2200140	Tenuta acqua		Water seal	3	
9	2020040	Anello	appoggio Ø 12	Ring	3	
10	1683500	Tenuta olio		Oil seal	3	
11	2100030	Guida pistone		Piston guide	1	
12	2020150	Molla		Spring	3	
13	2100130	Pistone	Ø 12	Piston	3	
14	2020140	Anello		Ring	3	
15	850840	Guarnizione OR	Ø 62x2	O-ring	1	
16	2021570	Cuscinetto		Bearing	1	
17	880840	Guarnizione OR	Ø 9,25x1,78	O-ring	3	
18	2020481	Sede		Seat	1	
19	394280	Guarnizione OR	Ø 12,42x1,78	O-ring	1	
20	1460150	Pistone	inferiore	Piston	1	
21	2021810	Raccordo		Fitting	1	
22	1260760	Vite	TCEI M5x20	Screw	4	Autoformante
23	1080190	Guarnizione OR	Ø 2,90x1,78	O-ring	1	
24	2021900	Pistone	superiore	Piston	1	
25	600180	Guarnizione OR	Ø 7,66x1,78	O-ring	1	
26	1343450	Piattello		Wobble plate	1	
27	1460191	Molla		Spring	1	
28	1343000	Piattello		Wobble plate	1	
29	1980390	Inserto		Insert	1	
30	1060120	Dado	M6	Nut	1	
31	392840	Vite	M6x16	Screw	1	
32	1981780	Manopola		Knob	1	
33	1981770	Tappo		Plug	1	
34	1080070	Spina		Pin	1	
38	2022010	Raccordo		Fitting	1	
39	2100710	Valvola	di sfiato	Valve	1	
45	2102090	Distanziale		Spacer	1	
46	800560	Guarnizione OR	Ø 8,73x1,78	O-ring	2	
47	391000	Guarnizione OR	Ø 9,13x2,62	O-ring	1	
48	2102100	Girello	M22x1,5	Ring nut	1	
49	800560	Guarnizione OR	Ø 8,73x1,78	O-ring	1	
50	2100890	Rondella		Washer	1	

Pos.	Cod.	Denominazione		Description	Qt	Note
52	2102140	Raccordo		Fitting	1	
53	2102130	Filtro		Filter	1	
54	2109141	Premontaggio pompa		Pump assembly	1	
55	1461470	Raccordo	OPTIONAL	Fitting	1	
56	2101450	Flangia		Flange	1	
57	1123810	Raccordo		Fitting	1	
58	2100960	Vite	TC 5,5x25	Screw	3	C=6Nm
59	2109281	Premontaggio Misting		Misting assembly	1	
60	2102070	Interruttore		Switch	1	
61	2100060	Scatola		Box	1	
62	390201	Guarnizione OR	Ø 39,34x2,62	O-ring	1	
63	1683790	Condensatore	12 µF	Capacitor	1	
64	1262400	Rondella		Washer	1	
65	2020570	Vite	TC 4x12	Screw	1	C=3Nm
66	2100620	Piattello	7,5°	Wobble plate	1	
67	2109204	Premontaggio corpo pompa		Pump body assembly	1	
68	2102050	Scatola		Box	1	
69	1462900	Passacavo		Gland	2	
70	2102020	Cavo		Cable	1	
71	2100300	Vite	TC 5x16	Screw	1	
72	2102030	Scheda		Board	1	
73	1201760	Guarnizione OR	Ø 39,45x1,78	O-ring	1	
74	2102060	Scatola		Box	1	
75	2100980	Vite	TC 5x20	Screw	3	C=3,5Nm
76	2100110	Passacavo		Gland	1	
77	2200090	Cavo		Cable	1	
78	2020850	Rondella		Washer	1	
79	1680250	Ventola		Fan	1	
80	44126	Motore	Gr.71	Motor	1	0,5HP
81	2100070	Convogliatore		Conveyor	1	
82	50055	Fascetta		Clamp	1	
83	2860060	Staffa		Bracket	1	

KIT RICAMBI - *PART KITS*

A=KIT 42327 valvole *valves*		B=KIT 2508 ø 12 pistoni *pistons*		F=KIT 42315 OR *O-rings*			
Pos.	Q.ty	Pos.	Q.ty	Pos.	Q.ty	Pos.	Q.ty
7	6	13	3	5	1	25	1
				8	3	46	2
				10	3	47	1
				15	1		
				17	3		
				19	1		
				23	1		

Pos.	Q.ty	Pos.	Q.ty	Pos.	Q.ty	Pos.	Q.ty

SIMBOLOGIA - *SYMBOLS*

Olio - *Oil*			
Tipo / *Type*	Quantità / *Quantity*		
ISO VG 100	0,07 Kg		

SE 2108649-B