HYD RK-SS 1450rpm

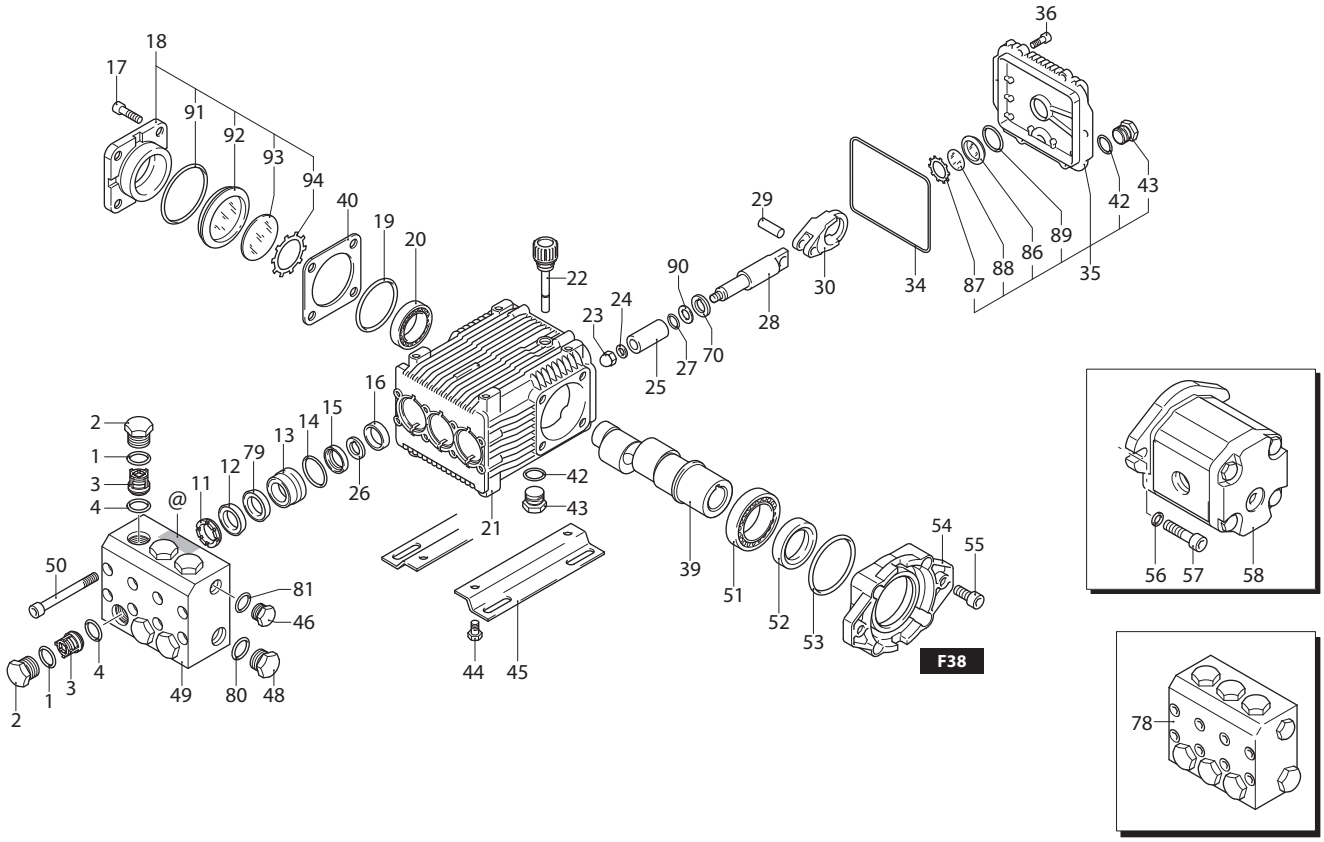

UN003324-AQ

KIT RICAMBI / *PART KITS*

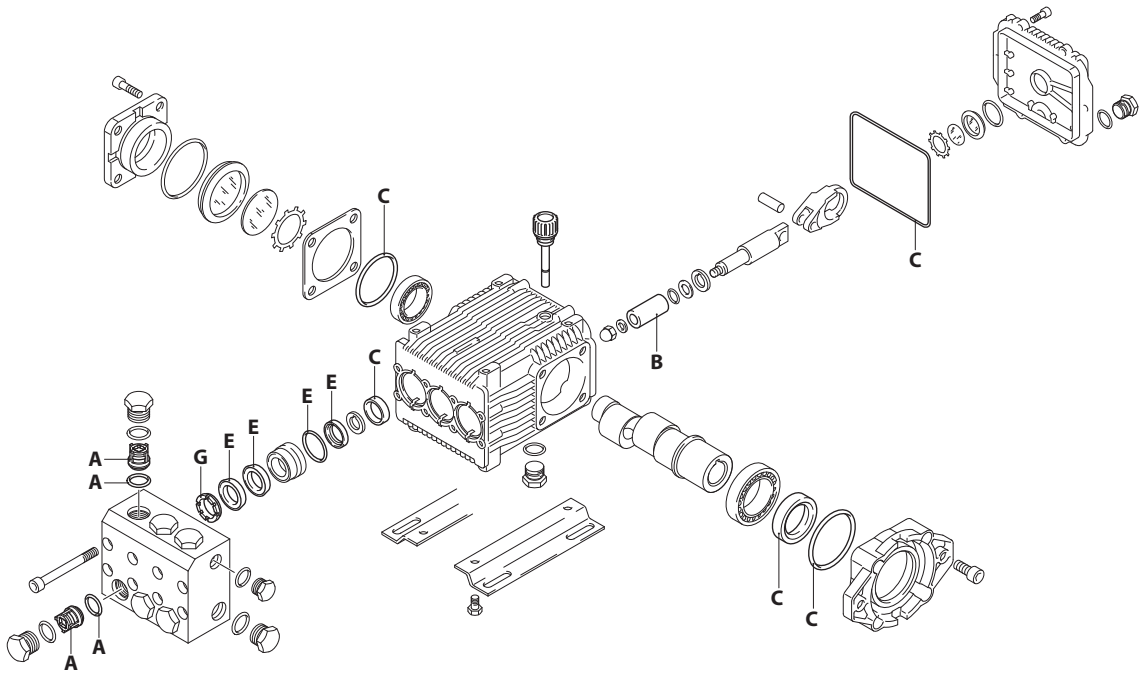

UN003325-AQ

234 Series

HYD RK-SS 1450 rpm

21.15 (21965)

Pos.	Cod.	Denominazione		Description	Qt	Note
1	960160	Guarnizione OR	Ø 17,86x2,62	O-ring	6	
2	2340030	Tappo		Plug	6	◔ C=50Nm
3	2349051	Valvola completa		Complete valve	6	
4	880830	Guarnizione OR	Ø 15,54x2,62	O-ring	6	
11	840320	Anello	appoggio Ø 22	Ring	3	
12	840330	Tenuta acqua	Ø 22	Water seal	3	⋈
13	2340160	Guida pistone	Ø 22	Piston guide	3	
14	961240	Guarnizione OR	Ø 31,47x1,78	O-ring	3	
15	840340	Tenuta acqua	Ø 22	Water seal	3	⋈
16	880520	Anello	tenuta	Ring	3	
17	2340240	Vite	TCEI M8x16	Screw	4	C=20Nm Inox
18	2349011	Coperchio		Cover	1	
19	640030	Guarnizione OR	Ø 59,99x2,62	O-ring	1	
20	2280340	Cuscinetto		Bearing	1	
21	2340260	Corpo pompa		Pump body	1	
22	880130	Tappo		Plug	1	
23	2340060	Dado		Nut	3	◔ C=10Nm
24	2340200	Rondella		Washer	3	
25	1383340	Pistone	Ø 22	Piston	3	
26	2340430	Distanziale	Ø 22	Spacer	3	
27	480482	Guarnizione OR	Ø 4,48x1,78	O-ring	3	Viton
28	1383240	Pistone	di guida	Piston	3	
29	1380060	Spina		Pin	3	
30	1383020	Biella	bronzo	Connecting-rod	3	
34	1780510	Guarnizione OR	Ø 106x3	O-ring	1	
35	2349010	Coperchio	completo	Cover	1	
36	2340250	Vite	TCEI M6x14	Screw	6	C=7Nm
39	2281650	Albero	marcato 2	Shaft	1	
40	1380130	Spessore 0,19 mm		Shim 0.19 mm	1÷3	
42	740290	Guarnizione OR	Ø 14x1,78	O-ring	2	
43	2340350	Tappo	3/8" G	Plug	2	C=20Nm
44	1263130	Vite	TE M8x12	Screw	4	C=53Nm
45	1380141	Piede		Foot	2	
46	2340350	Tappo	3/8" G	Plug	1	C=25Nm
48	2340360	Tappo	1/2" G	Plug	1	C=40Nm
49	2340340	Testa		Head	1	
50	1383440	Vite	TCEI M8x70	Screw	8	C=20Nm
51	1383150	Cuscinetto		Bearing	1	
52	621170	Tenuta olio		Oil seal	1	(b)
53	1380220	Guarnizione OR	Ø 72,75x1,78	O-ring	1	
54	1383550	Flangia	F38	Flange	1	
55	180030	Vite	TCEI M8x20	Screw	4	C=24,5Nm

Pos.	Cod.	Denominazione		Description	Qt	Note
56	900270	Rondella		Washer	2	
57	540300	Vite	TCEI M10x30	Screw	2	C=50Nm
58	4769	Motore		Motor	1	(a)
70	2340190	Disco		Plate	3	
78	2349207	Premontaggio testa	Ø 22	Head assembly	1	
79	2340330	Anello	antiestrusione	Ring	3	
80	180101	Guarnizione OR	Ø 17,5x2	O-ring	1	
81	740290	Guarnizione OR	Ø 14x1,78	O-ring	1	
86	1260250	Indicatore livello		Level gauge	1	
87	1260430	Anello		Ring	1	
88	1780690	Disco		Plate	1	
89	1140450	Guarnizione OR	Ø 20,24x2,62	O-ring	1	
90	1080550	Anello	antiestrusione	Ring	3	
91	100410	Guarnizione OR	Ø 34,6x2,62	O-ring	1	
92	1941270	Indicatore livello		Level gauge	1	
93	1941260	Disco		Plate	1	
94	1941290	Anello		Ring	1	

KIT RICAMBI - *PART KITS*

A=KIT 42635 valvole *valves*

Pos.	Q.ty
3	6
4	6

B=KIT 2526 ø 22 pistoni *pistons*

Pos.	Q.ty
25	3

C=KIT 2529 tenute olio *oil seals*

Pos.	Q.ty
16	3
19	1
34	1
52	1
53	1

E=KIT 2277 ø 22 tenute acqua *water seals*

Pos.	Q.ty
12	3
14	3
15	3
79	3

G=KIT 1816 ø 22 anelli appoggio *support rings*

Pos.	Q.ty
11	3

SIMBOLOGIA - *SYMBOLS*

C Tolleranza coppia di serraggio +0÷-10% / *Tightening torque tolerance +0÷-10%*

◔ Avvitare con Loxeal 55-14 / *Screw with Loxeal 55-14*

⋈ Lubrificare con grasso Molykote PG54 solo sul diametro INTERNO / *Lubricate with grease Molykote PG54 on the INNER diameter only*

(a) Il drenaggio deve essere libero nel serbatoio (nessuna contropressione) / *The drainage must be free in the tank (no counter pressure)*

(b) Montare anello tenuta con attrezzo cod. 1781000 / *Fit the seal with tool code nr. 1781000*

@ Posizionamento targa di identificazione / *Identification plate positioning*

Olio - *Oil*

Tipo / *Type*	Quantità / *Quantity*
SAE 75W90	0,415 Kg