RCWS VERSION N 1450rpm ø 24x30mm

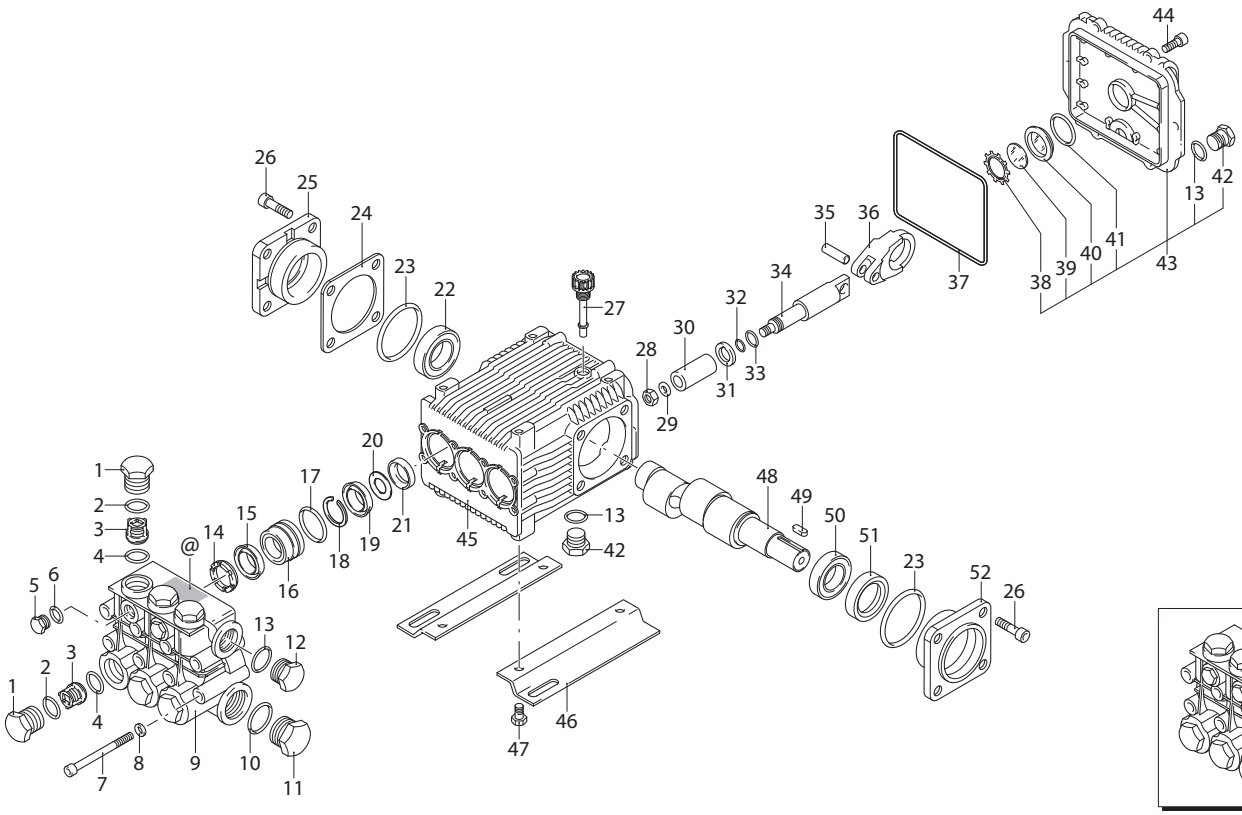

UN00_3542-MR

KIT RICAMBI / *PART KITS*

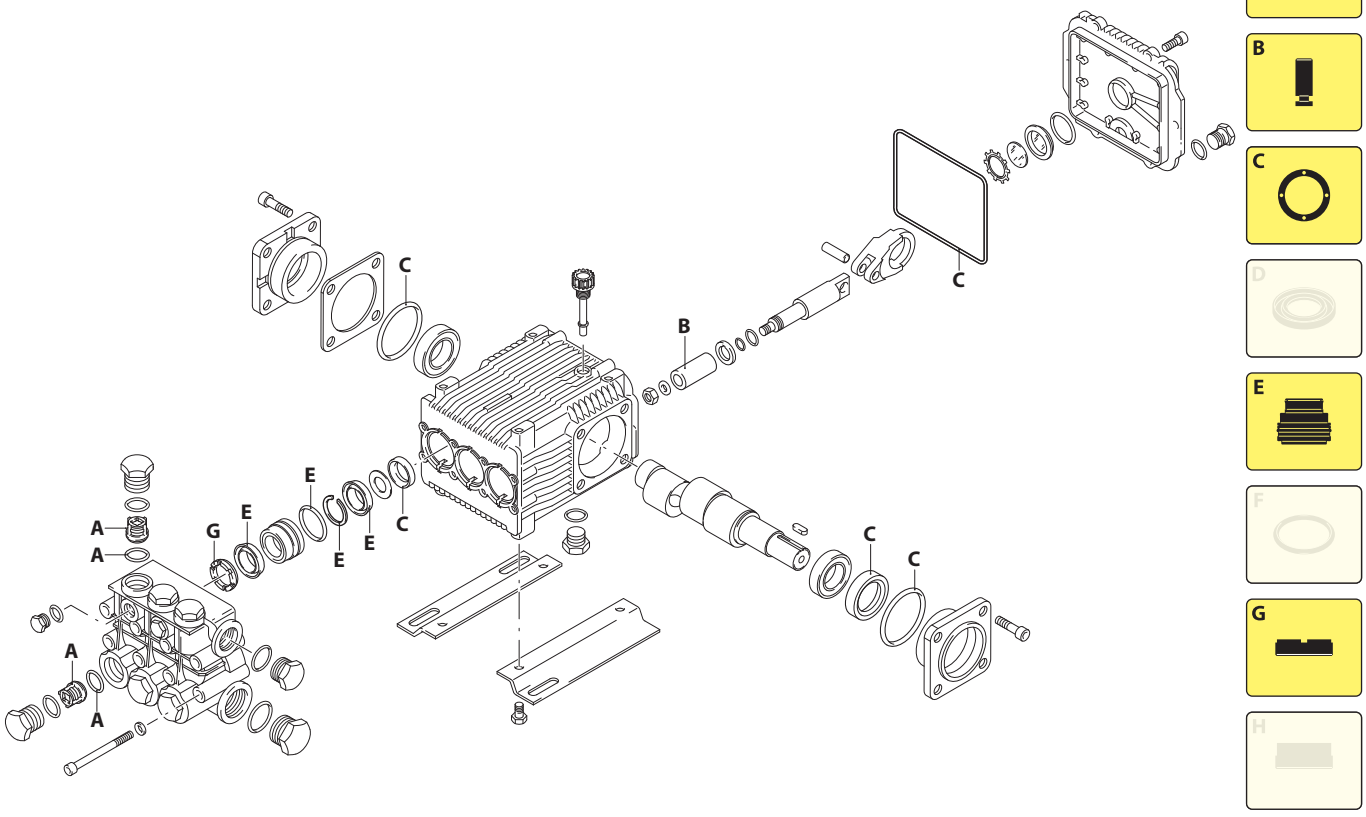

UN00_3543-CR

CM 2288614

228 Series

RCWS 1450 rpm N version ø 24x30 mm

11.10 (23879) (FC)
15.15 (23880) (FC)
15.20 (23881) (FC)

Pos.	Cod.	Denominazione		Description	Qt	Note
1	1380740	Tappo	nickelato	Plug	6	◔ C=54Nm
2	960160	Guarnizione OR	Ø 17,86x2,62	O-ring	6	
3	1389051	Valvola completa		Complete valve	6	
4	880830	Guarnizione OR	Ø 15,54x2,62	O-ring	6	
5	1380690	Tappo	1/4" G nickel	Plug	2	◔ C=15Nm
6	820510	Guarnizione OR	Ø 10,82x1,78	O-ring	2	
7	1383440	Vite	TCEI M8x70	Screw	8	C=20Nm
8	1381850	Rondella		Washer	8	
9	1381070	Testa	nickelata	Head	1	
10	180101	Guarnizione OR	Ø 17,5x2	O-ring	1	
11	960870	Tappo	1/2" G nickel	Plug	1	C=40Nm
12	1981180	Tappo	3/8" G nickel	Plug	1	C=25Nm
13	740290	Guarnizione OR	Ø 14x1,78	O-ring	3	
14	960110	Anello	appoggio Ø 18	Ring	3	
15	1382740	Tenuta acqua	Ø 18	Water seal	3	⋈
16	1382670	Guida pistone	Ø 18	Piston guide	3	
17	961240	Guarnizione OR	Ø 31,47x1,78	O-ring	3	
18	1383400	Guarnizione	tagliato Ø 18	Gasket	3	
19	1382590	Guarnizione	Ø 18	Gasket	3	⋈
20	1382570	Distanziale	Ø 18	Spacer	3	
21	880520	Anello	tenuta	Ring	3	
22	2280340	Cuscinetto		Bearing	1	
23	640030	Guarnizione OR	Ø 59,99x2,62	O-ring	2	
24	1380120	Spessore 0,10 mm		Shim 0.10 mm	1	
	1380130	Spessore 0,19 mm		Shim 0.19 mm	1	
	1380530	Spessore 0,25 mm		Shim 0.25 mm	1	
25	1380050	Supporto	cuscinetto chiuso	Support	1	
26	850370	Vite	TCEI M8x16	Screw	8	C=24,5Nm
27	880130	Tappo		Plug	1	
28	1260110	Dado	M8	Nut	3	◔ C=10Nm
29	1260100	Rondella		Washer	3	
30	1383230	Pistone	Ø 18	Piston	3	
31	1383350	Disco		Plate	3	
32	480480	Guarnizione OR	Ø 4,48x1,78	O-ring	3	
33	1080550	Anello	antiestrusione	Ring	3	
34	1383240	Pistone	di guida	Piston	3	
35	1380060	Spina		Pin	3	
36	1383020	Biella	bronzo	Connecting-rod	3	
37	1780510	Guarnizione OR	Ø 106x3	O-ring	1	
38	1260430	Anello		Ring	1	
39	1780690	Disco		Plate	1	
40	1260250	Indicatore livello		Level gauge	1	

Pos.	Cod.	Denominazione		Description	Qt	Note
41	1140450	Guarnizione OR	Ø 20,24x2,62	O-ring	1	
42	1980740	Tappo	3/8" G ottone	Plug	3	
43	1789010	Coperchio	completo	Cover	1	
44	1343510	Vite	TCEI M6x14	Screw	6	C=10Nm
45	1382770	Corpo pompa		Pump body	1	
46	1380141	Piede		Foot	2	Optional
47	1263130	Vite	TE M8x12	Screw	4	Opt. C=20Nm
48	2280060	Albero	marcato 1	Shaft	1	●
	2280100	Albero	marcato 5	Shaft	1	❍
49	1380520	Linguetta		Key	1	
50	1383140	Cuscinetto		Bearing	1	
51	2282260	Anello	tenuta	Ring	1	(a)
52	1380040	Supporto	cuscinetto aperto	Support	1	
53	2289249	Premontaggio testa	nickelata	Head assembly	1	Ø 18

KIT RICAMBI - *PART KITS*

A=KIT 2864 valvole *valves*		B=KIT 2500 ø 18 pistoni *pistons*		C=KIT 2528 tenute olio *oil seals*		E=KIT 42473 ø 18 tenute acqua *water seals*	
Pos.	Q.ty	Pos.	Q.ty	Pos.	Q.ty	Pos.	Q.ty
3	6	30	3	21	3	15	3
4	6			23	2	17	3
				37	1	18	3
				51	1	19	3

G=KIT 1829 ø 18 anelli appoggio *support rings*							
Pos.	Q.ty	Pos.	Q.ty	Pos.	Q.ty	Pos.	Q.ty
14	3						

SIMBOLOGIA - *SYMBOLS*

❍ Per / *For* **RCWS 11.10 (FC) cod. 23879**

● Per / *For* **RCWS 15.15 (FC) cod. 23880**
RCWS 15.20 (FC) cod. 23881

C Tolleranza coppia di serraggio +0÷-10% / *Tightening torque tolerance +0÷-10%*

◔ Avvitare con Loxeal 55-14 / *Screw with Loxeal 55-14*

⋈ Lubrificare con grasso Molykote PG54 solo sul diametro INTERNO / *Lubricate with grease Molykote PG54 on the INNER diameter only*

(a) Montare anello tenuta con attrezzo cod. 2281010 / *Fit the seal with tool code nr. 2281010*

@ Posizionamento targa di identificazione / *Identification plate positioning*

Olio - *Oil*			
Tipo / *Type*	Quantità / *Quantity*		
ISO VG 220	0,435 Kg		