HRTX 1450rpm MAX 500 bar

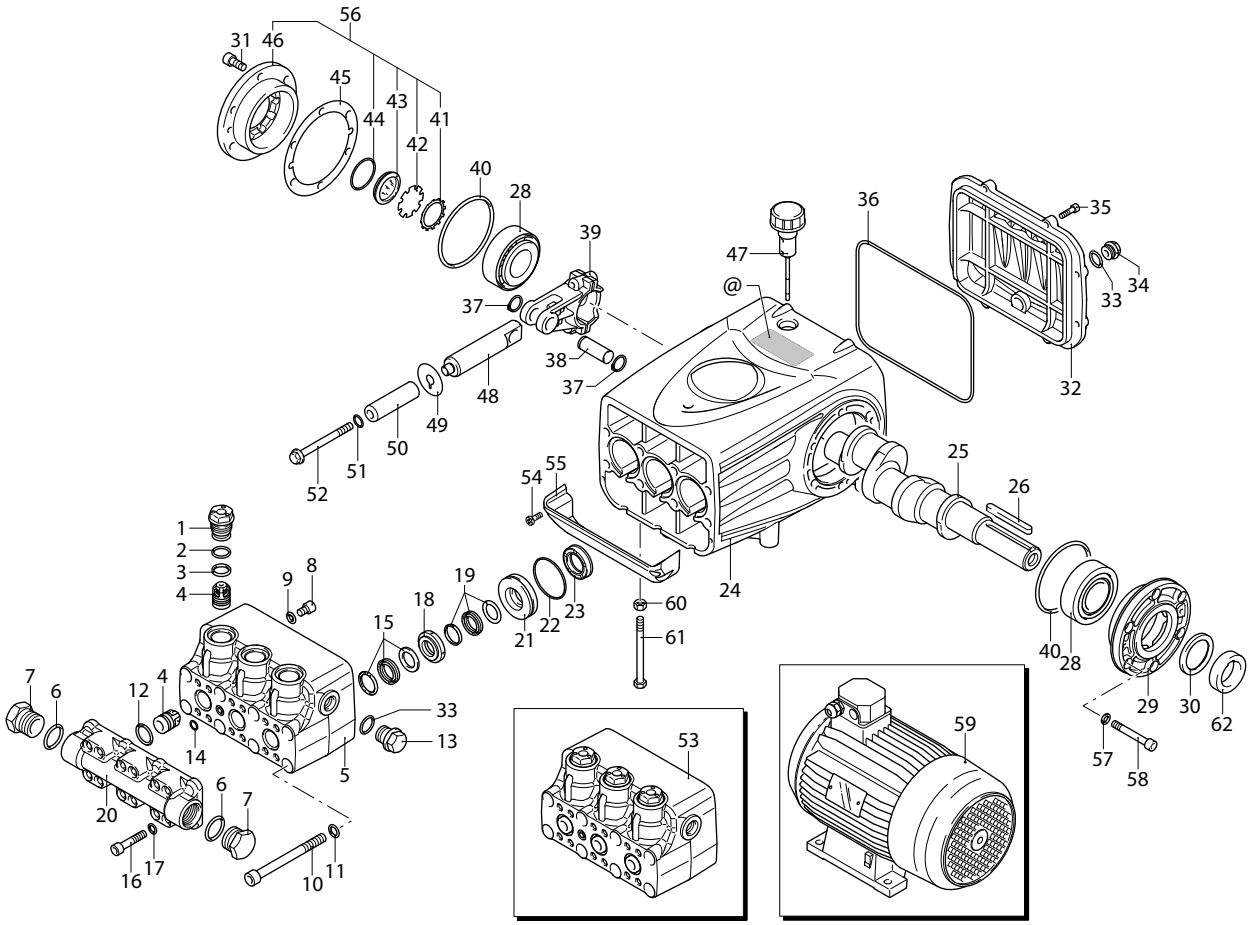

UN004296-CM

KIT RICAMBI / *PART KITS*

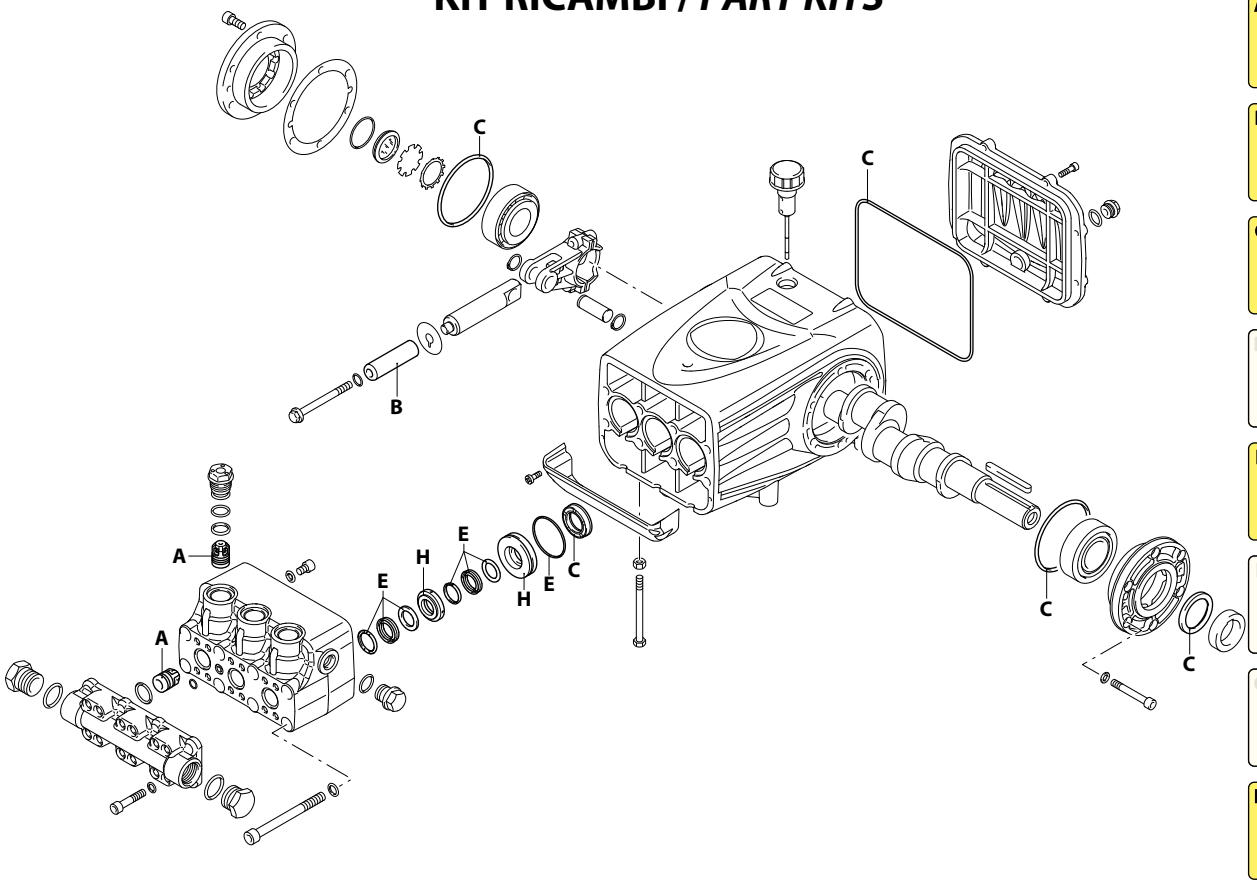

A
B
C
D
E
F
G
H

UN004297-CM

366 Series

HRTX 1450 rpm MAX 500 bar

30.500 ET (26922)

Pos.	Cod.	Denominazione		Description	Qt	Note
1	1941800	Tappo	nickelato	Plug	3	◔ C=60Nm
2	1941070	Anello	antiestrusione	Ring	3	
3	880830	Guarnizione OR	Ø 15,54x2,62	O-ring	3	75 Sh
4	3669052	Valvola completa		Complete valve	3	
5	3660960	Testa		Head	1	
6	550350	Guarnizione OR	Ø 23,81x2,62	O-ring	2	Optional
7	1140480	Tappo	3/4" G nickel	Plug	1	Opt. C=35Nm
8	880252	Vite	TCEI M8x12	Screw	3	◔ C=20Nm
9	2820500	Rondella		Washer	3	
10	3661020	Vite	TCEI M10x110	Screw	8	C=50Nm
11	650530	Rondella		Washer	8	
12	720030	Guarnizione OR	Ø 22,22x2,62	O-ring	3	
13	3661300	Tappo		Plug	1	Opt. C=50Nm
14	800560	Guarnizione OR	Ø 8,73x1,78	O-ring	1	
15	2820400	Sistema di tenuta	Ø 20	Sealing system	3	⋈
16	3661030	Vite	TCEI M8x40	Screw	12	C=20Nm
17	1381850	Rondella		Washer	12	
18	2820380	Guida pistone	anteriore Ø 20	Piston guide	3	⋈
19	3660430	Sistema di tenuta	Ø 20	Sealing system	3	⋈
20	3660970	Collettore		Suction fitting	1	
21	3660240	Guida pistone	posteriore Ø 20	Piston guide	3	
22	1320360	Guarnizione OR	Ø 47,35x1,78	O-ring	3	
23	3660310	Anello	tenuta	Ring	3	
24	3660010	Corpo pompa		Pump body	1	
25	3660060	Albero	marcato 3	Shaft	1	
26	3660320	Linguetta		Key	1	
28	3660290	Cuscinetto		Bearing	2	
29	3660040	Coperchio		Cover	1	
30	3660300	Anello	tenuta	Ring	1	
31	180030	Vite	TCEI M8x20	Screw	12	C=25Nm
32	3660030	Coperchio		Cover	1	
33	740290	Guarnizione OR	Ø 14x1,78	O-ring	1	
34	2282280	Tappo	con magnete	Plug	1	C=25Nm
35	780330	Vite	TCEI M6x20	Screw	8	C=10Nm
36	3660360	Guarnizione OR	Ø 183,82x2,62	O-ring	1	
37	3660330	Anello		Ring	6	
38	3660090	Spina		Pin	3	
39	3660990	Biella	bronzo	Connecting-rod	3	◔ C=22Nm
40	3660740	Guarnizione OR	Ø 83x3	O-ring	2	
41	1941290	Anello		Ring	1	
42	1941260	Disco		Plate	1	
43	1941270	Indicatore livello		Level gauge	1	

Pos.	Cod.	Denominazione		Description	Qt	Note
44	100410	Guarnizione OR	Ø 34,6x2,62	O-ring	1	
45	3660260	Spessore 0,05 mm		Shim 0.05 mm	1	
	3660270	Spessore 0,10 mm		Shim 0.10 mm	1	
	3660280	Spessore 0,19 mm		Shim 0.19 mm	1	
46	3660050	Coperchio		Cover	1	
47	3660350	Tappo	con asta livello	Plug	1	
48	3660081	Pistone	di guida	Piston	3	
49	3660180	Disco		Plate	3	
50	3660160	Pistone	Ø 20	Piston	3	
51	3660341	Guarnizione OR	Ø 12x2	O-ring	3	90 Sh
52	3660170	Vite		Screw	3	◔ C=20Nm
53	3669207	Premontaggio testa		Head assembly	1	Ø 20
54	2020570	Vite	TC 4x12	Screw	2	
55	3661000	Protezione		Guard	1	
56	3669002	Coperchio		Cover	1	
57	390311	Rondella		Washer	6	
58	680360	Vite	TCEI M8x50	Screw	6	C=24,5Nm
59	45040	Motore	4P 180	Motor	1	40 HP B3/D, FL
60	320130	Dado	M12	Nut	1	
61	3661560	Vite	TE M12x95	Screw	1	
62	3661390	Distanziale		Spacer	1	

KIT RICAMBI - *PART KITS*

A=KIT 43762 valvole *valves*		**B=KIT 42836 ø 20** pistoni *pistons*		**C=KIT 42840** tenute olio *oil seals*		**E=KIT 43763 ø 20** tenute acqua *water seals*	
Pos.	**Q.ty**	**Pos.**	**Q.ty**	**Pos.**	**Q.ty**	**Pos.**	**Q.ty**
4	6	50	3	23	3	15	3
				30	1	19	3
				36	1	22	3
				40	2		

H=KIT 43764 ø 20 guida pistoni *pistons guide*	
Pos.	**Q.ty**
18	3
21	3

SIMBOLOGIA - *SYMBOLS*

C Tolleranza coppia di serraggio +0÷-10% / *Tightening torque tolerance +0÷-10%*

◔ Avvitare con Loxeal 55-14 / *Screw with Loxeal 55-14*

⋈ Lubrificare con grasso Molykote PG54 solo sul diametro INTERNO / *Lubricate with grease Molykote PG54 on the INNER diameter only.*

@ Posizionamento targa di identificazione / *Identification plate positioning*

Olio - *Oil*	
Tipo / *Type*	Quantità / *Quantity*
SAE 15W40	2 Kg