HYD-RTD 1000rpm

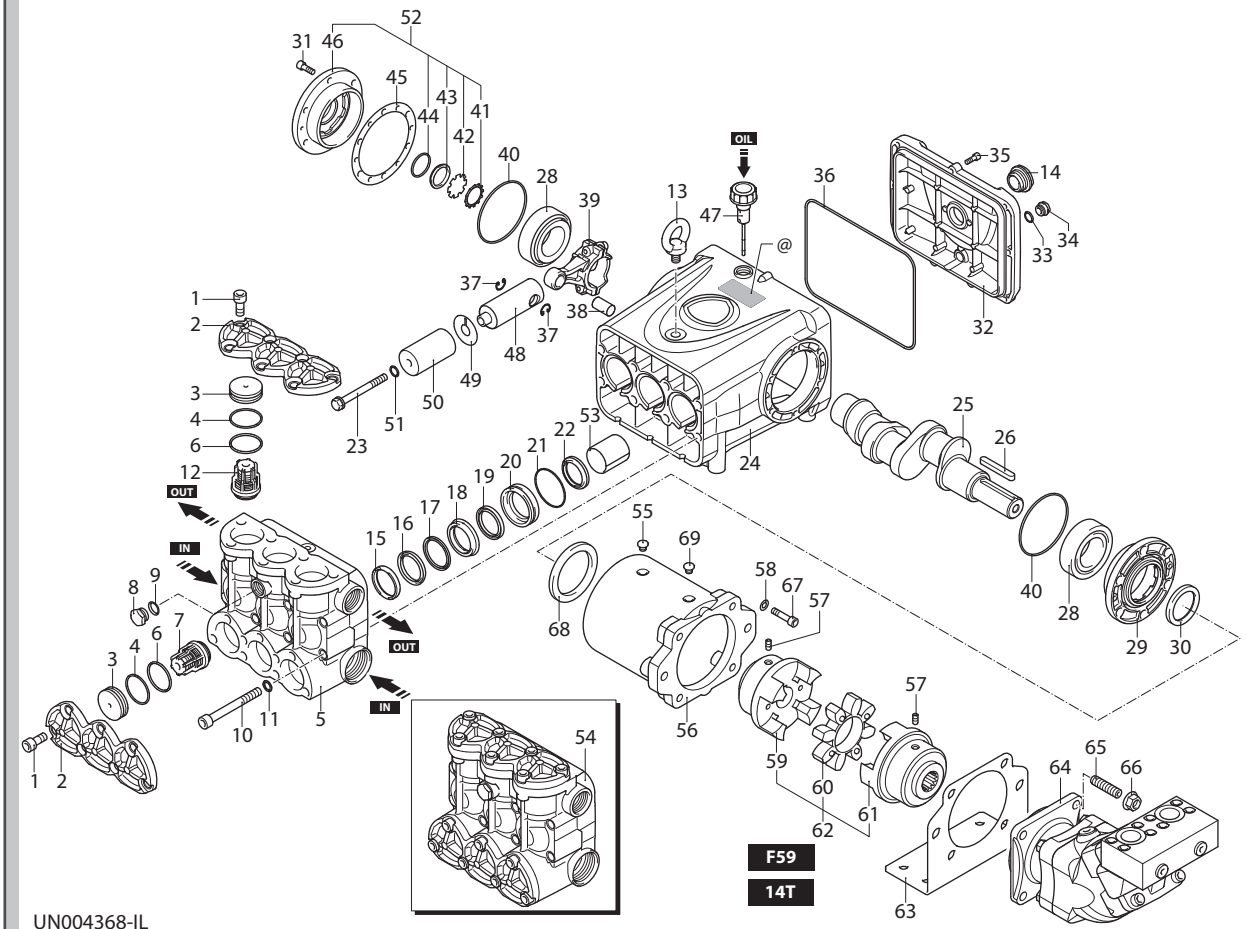

UN004368-IL

KIT RICAMBI / *PART KITS*

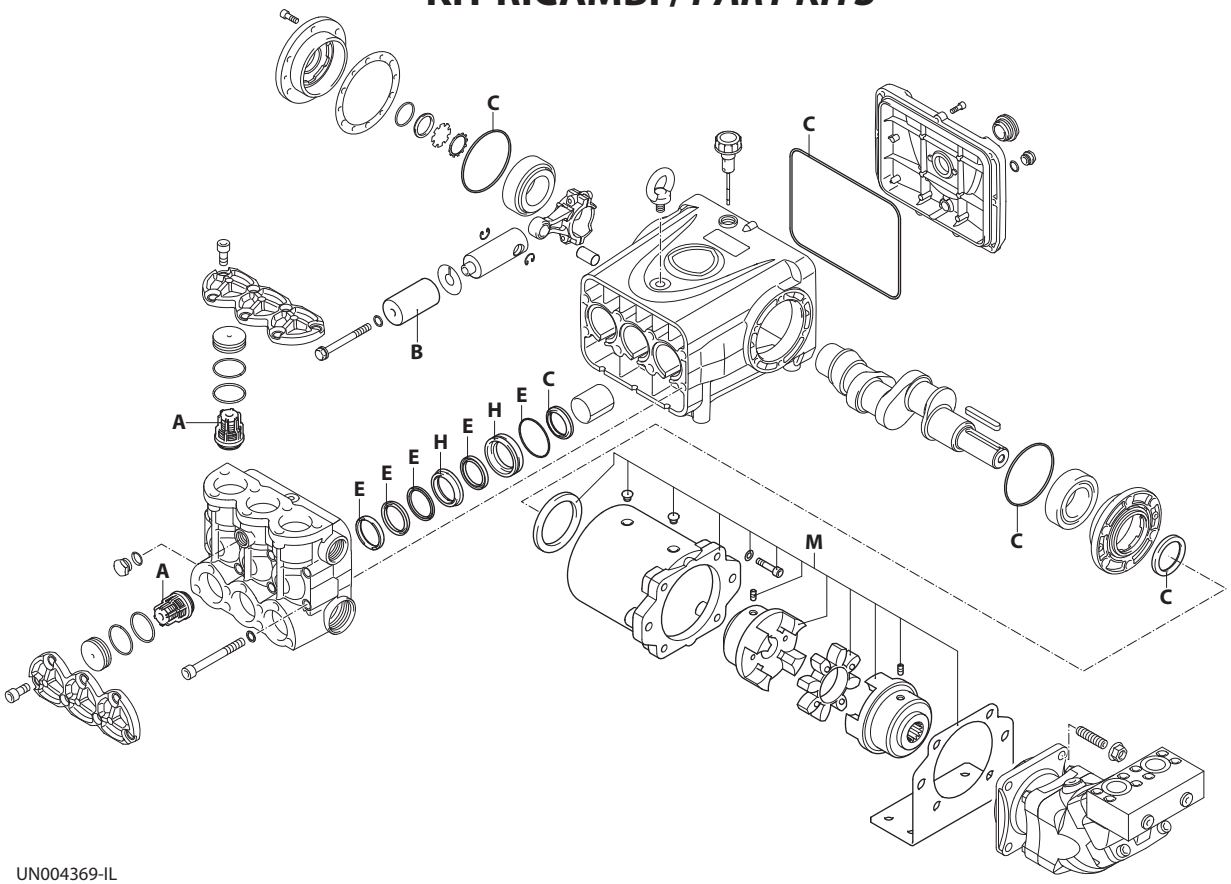

A
B
C
D
E
F
G
H

UN004369-IL

418 Series

HYD-RTD 1000 rpm

80.300 (27610)

Pos.	Cod.	Denominazione		Description	Qt	Note
1	4180880	Vite	TCEI M12x30	Screw	18	C=85Nm
2	4180840	Coperchio		Cover	2	
3	4181030	Tappo		Plug	6	
4	4181060	Anello	antiestrusione	Ring	6	
5	4181020	Testa		Head	1	
6	100410	Guarnizione OR	Ø 34,6x2,62	O-ring	6	
7	3669050	Valvola completa	aspirazione	Complete valve	3	
8	880581	Tappo	1/4" G	Plug	1	C=15Nm
9	820510	Guarnizione OR	Ø 10,82x1,78	O-ring	1	
10	2820290	Vite	TCEI M12x110	Screw	8	C=85Nm
11	2820470	Rondella		Washer	8	
12	3669051	Valvola completa	mandata	Complete valve	3	molla nera
13	2820330	Golfare		Eyebolt	1	
14	4180790	Indicatore livello		Level gauge	1	C=24Nm
15	4181050	Anello	appoggio Ø 32	Ring	3	
16	4180440	Guarnizione	Ø 32	Gasket	3	(a)
17	4180460	Anello	antiestrusione	Ring	3	Ø 32
18	4180120	Guida pistone	anteriore Ø 32	Piston guide	3	
19	4180490	Guarnizione	Ø 32	Gasket	3	
20	4181040	Guida pistone	posteriore Ø 32	Piston guide	3	
21	1344070	Guarnizione OR	Ø 60,05x1,78	O-ring	3	
22	4180630	Anello	tenuta	Ring	3	
23	4180170	Vite		Screw	3	
24	4180010	Corpo pompa		Pump body	1	◔ C=30Nm
25	4181010	Albero	marcato 4	Shaft	1	
26	2820280	Linguetta		Key	1	
28	4180570	Cuscinetto		Bearing	2	
29	4180040	Coperchio		Cover	1	
30	4180300	Anello	tenuta	Ring	1	(b)
31	180030	Vite	TCEI M8x20	Screw	6	C=25Nm
32	4180030	Coperchio		Cover	1	
33	740290	Guarnizione OR	Ø 14x1,78	O-ring	1	
34	2282280	Tappo	con magnete	Plug	1	C=25Nm
35	780330	Vite	TCEI M6x20	Screw	9	C=10Nm
36	4180340	Guarnizione OR	Ø 240x3	O-ring	1	
37	160691	Anello	seeger Øi 18	Ring	6	
38	4180090	Spina		Pin	3	
39	4180820	Biella	bronzo	Connecting-rod	3	
40	2640220	Guarnizione OR	Ø 94,92x2,62	O-ring	2	
41	1941290	Anello		Ring	1	
42	1941260	Disco		Plate	1	
43	1941270	Indicatore livello		Level gauge	1	

Pos.	Cod.	Denominazione		Description	Qt	Note
44	100410	Guarnizione OR	Ø 34,6x2,62	O-ring	1	
45	4180260	Spessore 0,05 mm		Shim 0.05 mm	1	
	4180270	Spessore 0,10 mm		Shim 0.10 mm	1	
	4180280	Spessore 0,19 mm		Shim 0.19 mm	1	
	4180290	Spessore 0,25 mm		Shim 0.25 mm	1	
46	4180050	Coperchio		Cover	1	
47	3660350	Tappo	con asta livello	Plug	1	
48	4180081	Pistone	di guida	Piston	3	
49	4180180	Disco		Plate	3	
50	4180160	Pistone	Ø 32	Piston	3	
51	2840890	Guarnizione OR	Ø 14x2	O-ring	3	
52	4189000	Coperchio	completo	Cover	1	
53	4180500	Boccola		Bushing	3	
54	4189207	Premontaggio testa		Head assembly	1	Ø 32
55	740420	Tappo		Plug	1	
56	4181110	Flangia		Flange	1	
57	394171	Vite	M8x16	Screw	2	
58	1381850	Rondella		Washer	6	
59	2821790	Giunto		Coupling	1	
60	2821820	Anello		Ring	1	
61	2822580	Giunto		Coupling	1	
62	2829003	Giunto		Coupling	1	
63	4181120	Piede		Foot	1	
64	45232	Motore		Motor	1	
65	2822430	Vite	M14x55	Screw	4	
66	2822440	Dado	M14	Nut	4	
67	680350	Vite	TCEI M8x35	Screw	6	◔ C=24,5Nm
68	4181270	Anello		Ring	1	
69	4181210	Tappo		Plug	1	

KIT RICAMBI - *PART KITS*

A=KIT 43835 valvole *valves*		B=KIT 43797 Ø32 pistoni *pistons*		C=KIT 43616 tenute olio *oil seals*		E=KIT 46102 Ø32 tenute acqua *water seals*	
Pos.	**Q.ty**	**Pos.**	**Q.ty**	**Pos.**	**Q.ty**	**Pos.**	**Q.ty**
7	3	50	3	22	3	15	3
12	3			30	1	16	3
				36	1	17	3
				40	2	19	3
						21	3

MI 92414

H=KIT 46103 Ø32 guida pistoni *pistons guide*		M=KIT 46291 (F59) flangiatura con giunto elastico *flanging with flexible coupling*					
Pos.	**Q.ty**	**Pos.**	**Q.ty**	**Pos.**	**Q.ty**	**Pos.**	**Q.ty**
18	3	55	1	63	1		
20	3	56	1	67	6		
		57	2	68	1		
		58	6	69	1		
		59	1				
		60	1				
		61	1				

SIMBOLOGIA - *SYMBOLS*

C Tolleranza coppia di serraggio +0÷-10% / *Tightening torque tolerance +0÷-10%.*

◔ Avvitare con Loxeal 55-14 / *Screw with Loxeal 55-14.*

(a) Lubrificare con grasso Molykote PG54 solo sul diametro INTERNO / *Lubricate with grease Molykote PG54 on the INNER diameter only.*

(b) Lubrificare con grasso Molykote PG54 tra i due labbri / *Lubricate with grease Molykote PG54 between the two lips .*

@ Posizionamento targa di identificazione / *Identification plate positioning.*

Olio - *Oil*			
Tipo / *Type*	Quantità / *Quantity*		
SAE 15W40	3,1 Kg		

CIA. Rocchi 22/11/2018