HYD-RTD-L 800rpm

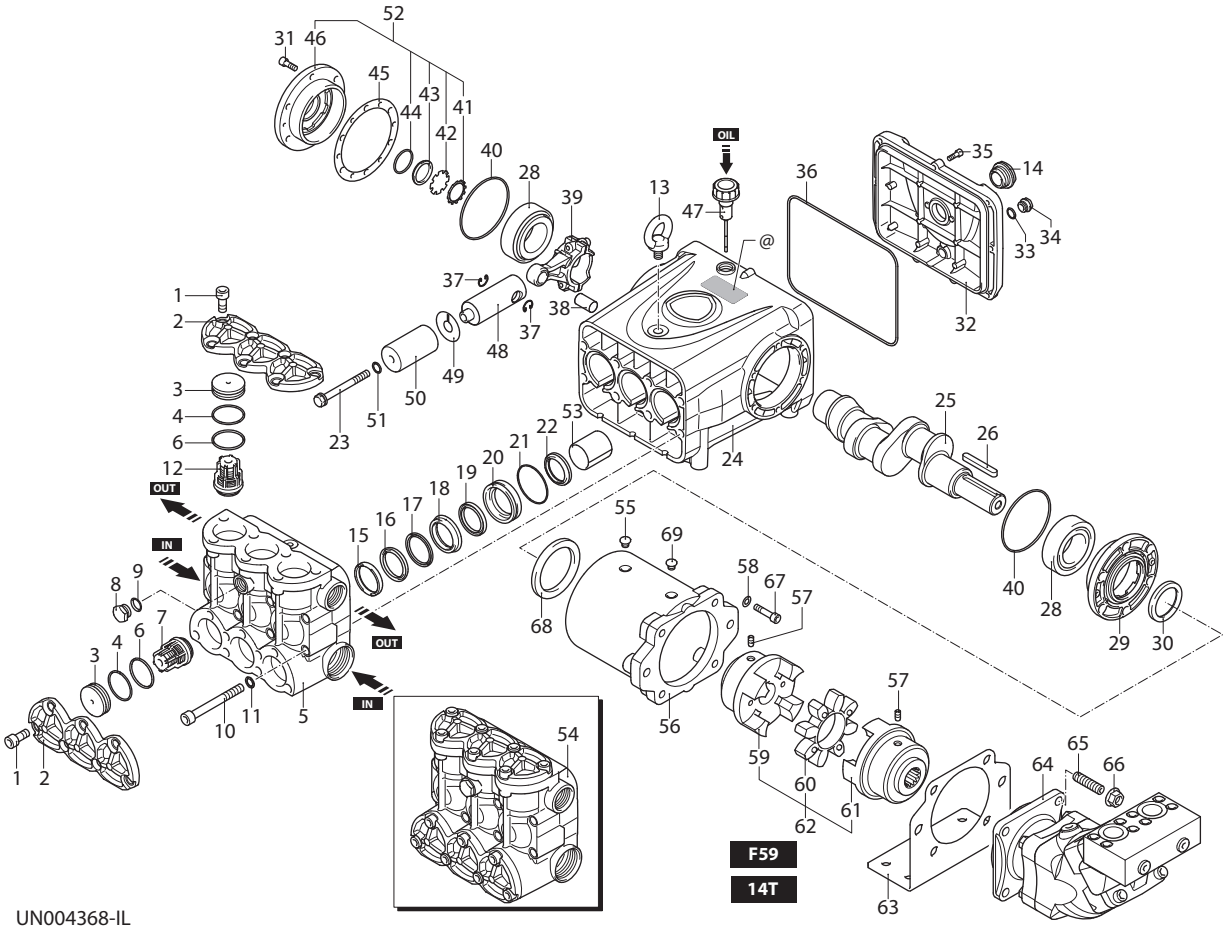

UN004368-IL

KIT RICAMBI / *PART KITS*

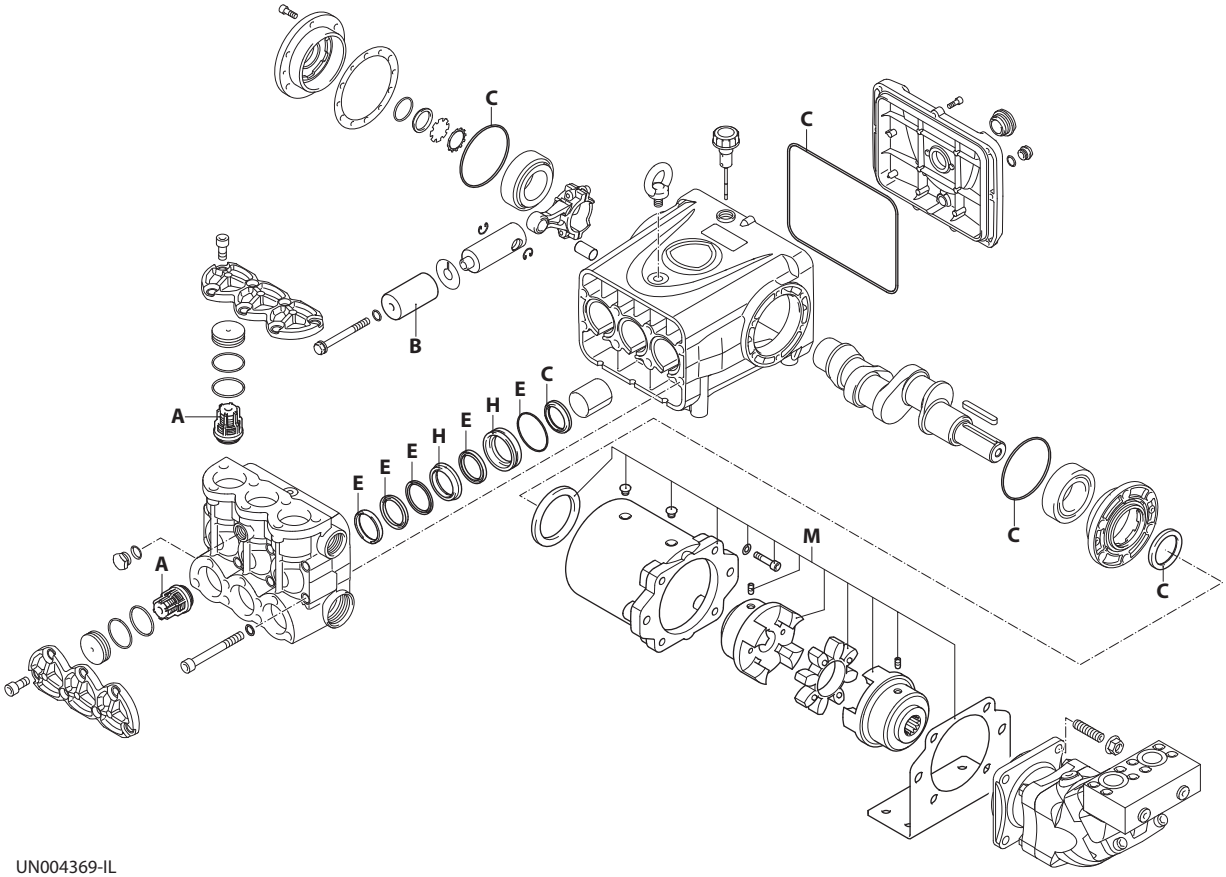

A
B
C
D
E
F
G
H

UN004369-IL

418 Series

HYD-RTD-L 800 rpm

160.100 (27614)

Pos.	Cod.	Denominazione		Description	Qt	Note
1	4180690	Vite	TCEI M12x25	Screw	14	C=50Nm
2	4180190	Coperchio		Cover	2	
3	4180510	Tappo		Plug	6	
4	4180520	Anello	antiestrusione	Ring	6	
5	4180020	Testa		Head	1	
6	3680250	Guarnizione OR	Ø 45,69x2,62	O-ring	6	
7	4189050	Valvola	aspirazione	Valve	3	
8	820361	Tappo	1/2" G ottone	Plug	1	C=40Nm
9	180101	Guarnizione OR	Ø 17,5x2	O-ring	1	
10	2820290	Vite	TCEI M12x110	Screw	8	C=85Nm
11	2820470	Rondella		Washer	8	
12	4189051	Valvola	mandata	Valve	3	
13	2820330	Golfare		Eyebolt	1	
14	4180790	Indicatore livello		Level gauge	1	C=24Nm
15	4180360	Anello	appoggio Ø 44	Ring	3	
16	4180350	Guarnizione	Ø 44	Gasket	3	(a)
17	4180370	Anello	antiestrusione	Ring	3	Ø 44
18	4180210	Guida pistone	anteriore Ø 44	Piston guide	3	
19	4180470	Guarnizione		Gasket	3	Ø 44
20	4180200	Guida pistone	posteriore Ø 44	Piston guide	3	
21	1344070	Guarnizione OR	Ø 60,05x1,78	O-ring	3	
22	4180630	Anello	tenuta	Ring	3	
23	4180170	Vite		Screw	3	◔ C=30Nm
24	4180010	Corpo pompa		Pump body	1	
25	4180060	Albero	marcato 3	Shaft	1	
26	2820280	Linguetta		Key	1	
28	4180570	Cuscinetto		Bearing	2	
29	4180040	Coperchio		Cover	1	
30	4180300	Anello	tenuta	Ring	1	
31	180030	Vite	TCEI M8x20	Screw	6	C=25Nm
32	4180030	Coperchio		Cover	1	
33	740290	Guarnizione OR	Ø 14x1,78	O-ring	1	
34	2282280	Tappo	con magnete	Plug	1	C=25Nm
35	780330	Vite	TCEI M6x20	Screw	9	C=10Nm
36	4180340	Guarnizione OR	Ø 240x3	O-ring	1	
37	160691	Anello	seeger Øi 18	Ring	6	
38	4180090	Spina		Pin	3	
39	4180820	Biella	bronzo	Connecting-rod	3	
40	2640220	Guarnizione OR	Ø 94,92x2,62	O-ring	2	
41	1941290	Anello		Ring	1	
42	1941260	Disco		Plate	1	
43	1941270	Indicatore livello		Level gauge	1	
44	100410	Guarnizione OR	Ø 34,6x2,62	O-ring	1	
45	4180260	Spessore 0,05 mm		Shim 0.05 mm	1	
	4180270	Spessore 0,10 mm		Shim 0.10 mm	1	
	4180280	Spessore 0,19 mm		Shim 0.19 mm	1	
	4180290	Spessore 0,25 mm		Shim 0.25 mm	1	
46	4180050	Coperchio		Cover	1	
47	3660350	Tappo	con asta livello	Plug	1	
48	4180081	Pistone	di guida	Piston	3	
49	4180180	Disco		Plate	3	
50	4180130	Pistone	Ø 44	Piston	3	
51	2840890	Guarnizione OR	Ø 14x2	O-ring	3	
52	4189000	Coperchio	completo	Cover	1	
53	4180500	Boccola		Bushing	3	
54	4189203	Premontaggio testa		Head assembly	1	Ø 44
55	740420	Tappo		Plug	1	
56	4181110	Flangia		Flange	1	
57	394171	Vite	M8x16	Screw	2	
58	1381850	Rondella		Washer	6	
59	2821790	Giunto		Coupling	1	
60	2821820	Anello		Ring	1	
61	2822580	Giunto		Coupling	1	
62	2829003	Giunto		Coupling	1	
63	4181120	Piede		Foot	1	
64	45232	Motore		Motor	1	
65	2822430	Vite	M14x55	Screw	4	
66	2822440	Dado	M14	Nut	4	
67	680350	Vite	TCEI M8x35	Screw	6	◔ C=24,5Nm
68	4181270	Anello		Ring	1	
69	4181210	Tappo		Plug	1	

KIT RICAMBI - *PART KITS*

A=KIT 43614 valvole *valves*		B=KIT 43615 Ø44 pistoni *pistons*		C=KIT 43616 tenute olio *oil seals*		E=KIT 43617 Ø44 tenute acqua *water seals*	
Pos.	Q.ty	Pos.	Q.ty	Pos.	Q.ty	Pos.	Q.ty
7	3	50	3	22	3	15	3
12	3			30	1	16	3
				36	1	17	3
				40	2	19	3
						21	3

H=KIT 43618 Ø44 guida pistoni *pistons guide*		M=KIT 46291 (F59) flangiatura con giunto elastico *flanging with flexible coupling*					
Pos.	Q.ty	Pos.	Q.ty	Pos.	Q.ty		
18	3	55	1	63	1		
20	3	56	1	67	6		
		57	2	68	1		
		58	6	69	1		
		59	1				
		60	1				
		61	1				

SIMBOLOGIA - *SYMBOLS*

C Tolleranza coppia di serraggio +0÷-10% / *Tightening torque tolerance +0÷-10%*

◔ Avvitare con Loxeal 55-14 / *Screw with Loxeal 55-14*

(a) Lubrificare con grasso Molykote PG54 solo sul diametro INTERNO / *Lubricate with grease Molykote PG54 on the INNER diameter only.*

@ Posizionamento targa di identificazione / *Identification plate positioning*

Olio - *Oil*			
Tipo / *Type*	Quantità / *Quantity*		
SAE 15W40	3,1 Kg		

CIA. Rocchi 22/11/2018

CIA. Rocchi 08/02/2017