RTJ VERSION N 1000rpm ø 35 mm

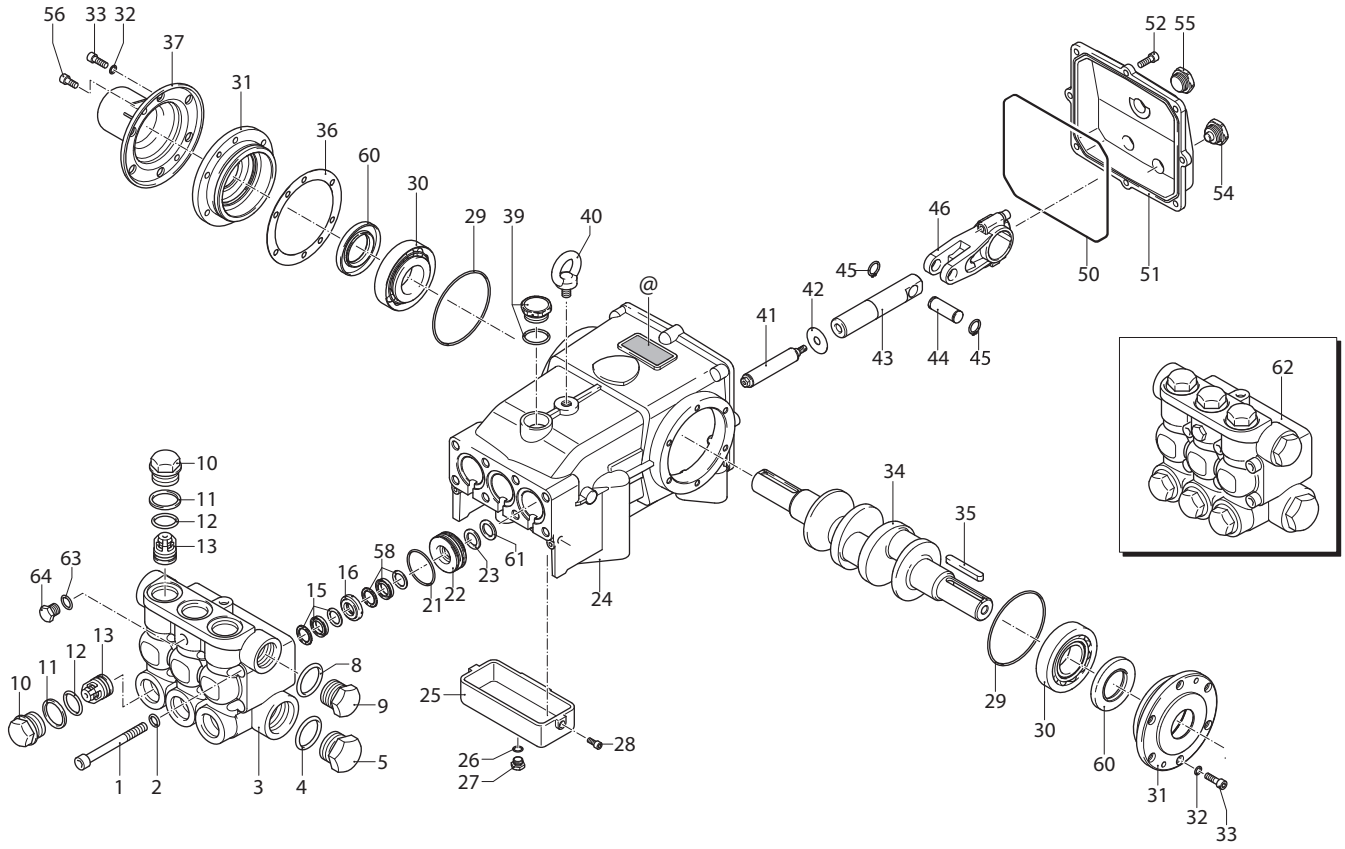

UN003250-AK

KIT RICAMBI / *PART KITS*

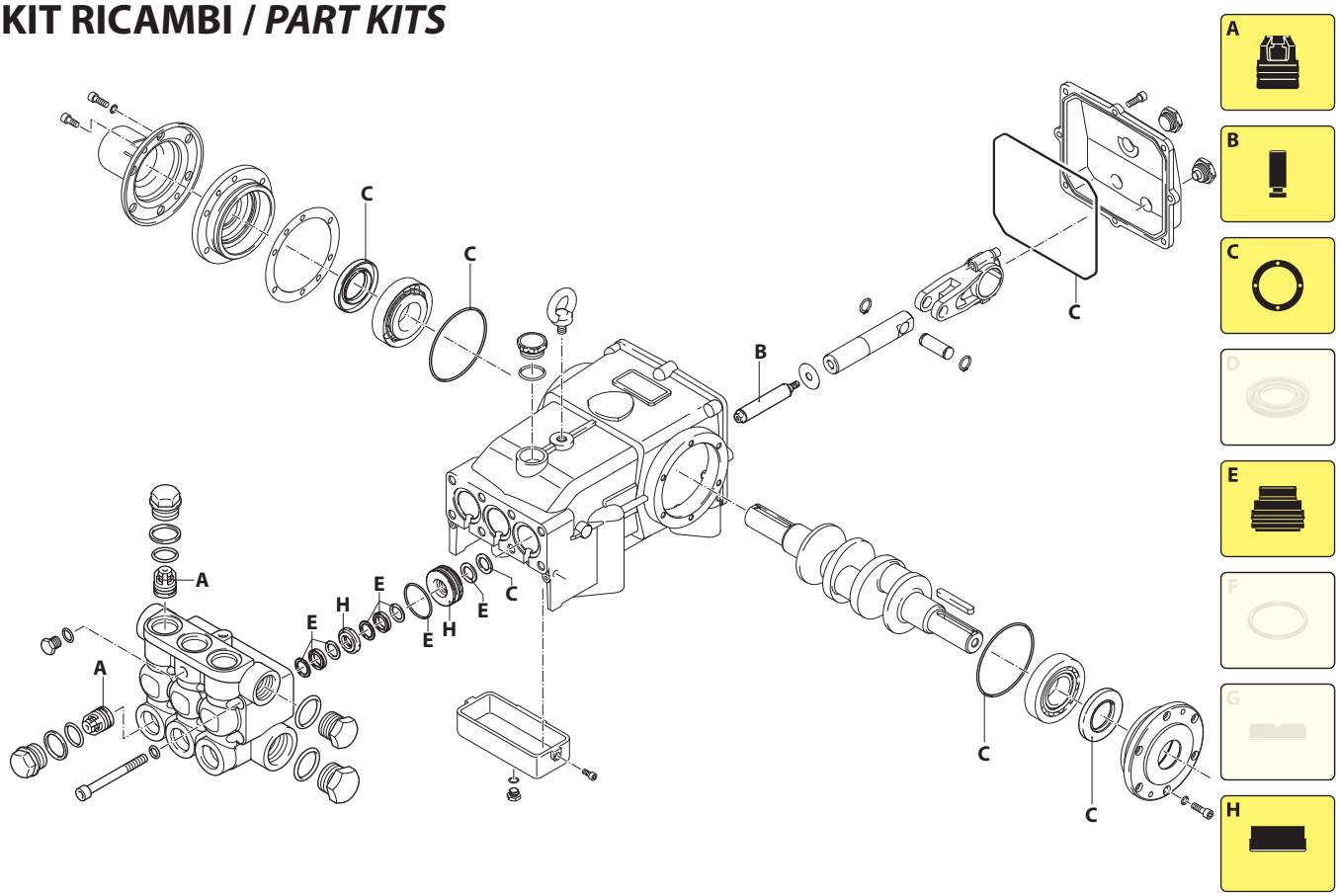

UN003251-AK

282 Series

RTJ 1000 rpm N version ø 35 mm

70.275 AP (22817)

Pos.	Cod.	Denominazione		Description	Qt	Note
1	2820290	Vite	TCEI M12x110	Screw	8	C=85Nm
2	2820470	Rondella		Washer	8	
3	2821400	Testa		Head	1	
4	2680150	Guarnizione OR	Ø 42,52x2,62	O-ring	1	
5	2820630	Tappo		Plug	1	C=300Nm
8	390291	Guarnizione OR	Ø 28,25x2,62	O-ring	1	
9	2820620	Tappo		Plug	2	C=300Nm
10	3660190	Tappo		Plug	6	C=400Nm
11	2821390	Anello	antiestrusione	Ring	6	
12	1540630	Guarnizione OR	Ø 23,47x2,62	O-ring	6	
13	3669050	Valvola completa		Complete valve	6	
15	2821210	Sistema di tenuta	primario	Sealing system	3	⋈
16	2821300	Guida pistone	anteriore Ø 25	Piston guide	3	
21	2820480	Guarnizione OR	Ø 52,07x2,62	O-ring	3	
22	2821310	Guida pistone	posteriore Ø 25	Piston guide	3	
23	2821290	Guarnizione		Gasket	3	
24	2820010	Corpo pompa		Pump body	1	△
25	2820060	Vaschetta		Casing insert	1	△
26	820510	Guarnizione OR	Ø 10,82x1,78	O-ring	1	
27	880581	Tappo	1/4" G	Plug	1	C=15Nm
28	1343020	Vite	TCEI M6x16	Screw	3	C=10Nm
29	651540	Guarnizione OR	Ø 107,62x2,62	O-ring	2	
30	2820370	Cuscinetto		Bearing	2	
31	2820040	Coperchio		Cover	2	△
32	1381850	Rondella		Washer	12	
33	540290	Vite	TCEI M8x25	Screw	12	C=25Nm
34	2821720	Albero	marcato 3 C	Shaft	1	
35	2820280	Linguetta		Key	1	
36	2820090	Spessore 0,05 mm		Shim 0.05 mm	1	
	2820180	Spessore 0,10 mm		Shim 0.10 mm	1	
	2820190	Spessore 0,20 mm		Shim 0.20 mm	1	
37	2820860	Coperchio		Cover	1	
39	2820320	Tappo		Plug	1	C=15Nm
40	2820330	Golfare		Eyebolt	1	C=10Nm
41	2821190	Pistone	Ø 25	Piston	3	✡ ◔ C=20Nm
42	2820130	Disco		Plate	3	
43	2820850	Pistone	di guida	Piston	3	
44	2820210	Spina		Pin	3	
45	2820240	Anello	seeger	Ring	6	
46	2821760	Biella	bronzo	Connecting-rod	3	C=25Nm
50	2820840	Guarnizione OR	Ø 221,92x2,62	O-ring	1	
51	2820030	Coperchio		Cover	1	△

Pos.	Cod.	Denominazione		Description	Qt	Note
52	540290	Vite	TCEI M8x25	Screw	8	C=25Nm
54	2820310	Tappo		Plug	1	C=10Nm
55	2820300	Indicatore livello		Level gauge	1	C=10Nm
56	850250	Vite	TCEI M8x12	Screw	2	C=15Nm
58	2821250	Sistema di tenuta	secondario	Sealing system	3	⋈
60	2820350	Anello	tenuta	Ring	2	
61	2822620	Anello	tenuta	Ring	3	
62	2829202	Premontaggio testa		Head assembly	1	
63	820510	Guarnizione OR	Ø 10,82x1,78	O-ring	1	
64	1380690	Tappo	1/4" G nickel	Plug	1	C=15Nm

KIT RICAMBI - *PART KITS*

A=KIT 42427 valvole *valves*		B=KIT 42559 ø 25 pistoni *pistons*		C=KIT 42560 tenute olio *oil seals*		E=KIT 42428 ø 25 tenute acqua *water seals*	
Pos.	**Q.ty**	**Pos.**	**Q.ty**	**Pos.**	**Q.ty**	**Pos.**	**Q.ty**
13	6	41	3	29	2	15	3
				50	1	21	3
				60	2	23	3
				61	3	58	3

H=KIT 42429 ø 25 guida pistoni *pistons guide*							
Pos.	**Q.ty**	**Pos.**	**Q.ty**	**Pos.**	**Q.ty**	**Pos.**	**Q.ty**
16	3						
22	3						

SIMBOLOGIA - *SYMBOLS*

C Tolleranza coppia di serraggio +0÷-10% / *Tightening torque tolerance +0÷-10%*

◔ Avvitare con Loxeal 55-14 / *Screw with Loxeal 55-14*

⋈ Lubrificare con grasso Molykote PG54 solo sul diametro INTERNO / *Lubricate with grease Molykote PG54 on the INNER diameter only.*

✡ Il frenafiletti Loxeal 24-18 deve essere inserito solo sulla madrevite e non sulla vite prima dell'assemblaggio. / *The thread lock Loxeal 24-18 should only be placed on the nut, not on the screw prior to assembly*

△ Verniciato bucciato RAL 7016 / *Painted RAL 7016*

@ Posizionamento targa di identificazione / *Identification plate positioning*

Olio - *Oil*			
Tipo / *Type*	Quantità / *Quantity*		
SAE 75W90	3,5 Kg		