HJRS 2800rpm

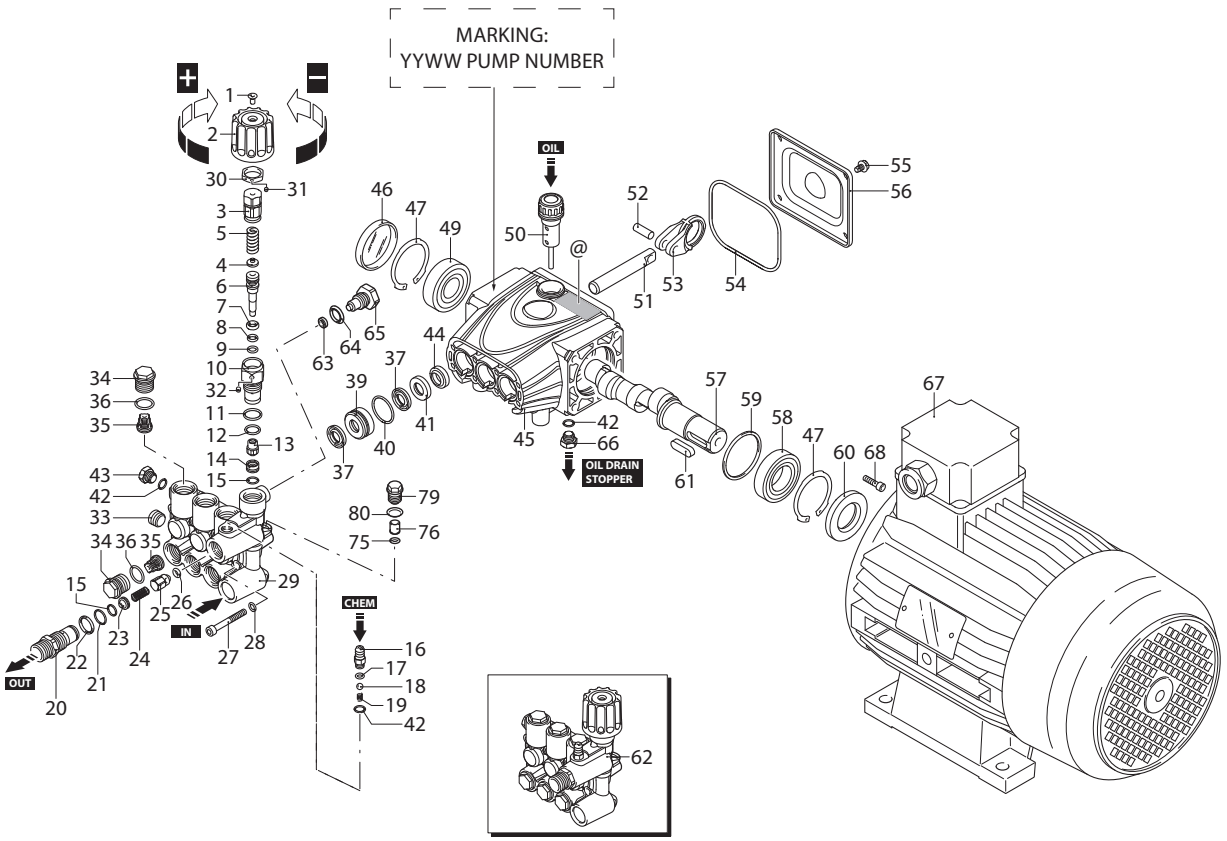

AR004351-DK

2848601

KIT RICAMBI / *PART KITS*

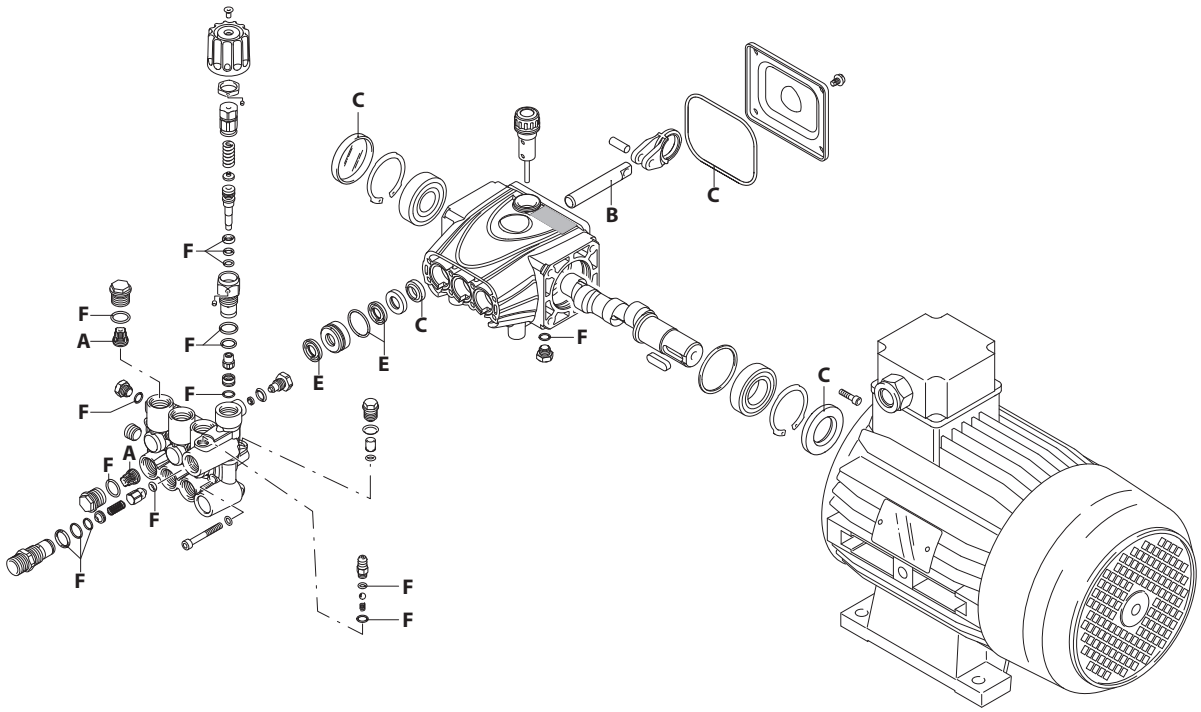

A
B
C
D
E
F
G

AR004352-DK

4148600

414 Series

HJRS 2800 rpm

8.15 EM (26892)
10.12 EM (26893)
10.12 ET (26894)
10.15 ET (26895)

Pos.	Cod.	Denominazione		Description	Qt.	Note
1	3800250	Vite	TSEI M4x8	Screw	1	C=3Nm
2	3800180	Manopola		Knob	1	
3	3800190	Vite		Screw	1	
4	1980220	Piastra		Plate	1	
5	2760410	Molla		Spring	1	(c)
6	4140170	Pistone		Piston	1	(b)
7	2260100	Guarnizione OR	Ø 6,02x2,62	O-ring	1	
8	660190	Guarnizione OR	Ø 6,07x1,78	O-ring	1	
9	2760210	Anello	antiestrusione	Ring	1	
10	3800210	Guida pistone		Piston guide	1	C=15Nm
11	740290	Guarnizione OR	Ø 14x1,78	O-ring	1	
12	820510	Guarnizione OR	Ø 10,82x1,78	O-ring	1	
13	3800230	Pistone	inferiore	Piston	1	C=3Nm
14	2841080	Sede		Seat	1	
15	1470210	Guarnizione OR	Ø 9x1	O-ring	2	
16	3700240	Portagomma	Ø 8	Hose tail	1	C=4Nm
17	480480	Guarnizione OR	Ø 4,48x1,78	O-ring	1	
18	1250280	Sfera		Ball	1	
19	1560520	Molla		Spring	1	
20	2760230	Raccordo	3/8"G M	Fitting	1	C=40Nm
21	2760270	Guarnizione OR	Ø 12x1	O-ring	1	
22	394280	Guarnizione OR	Ø 12,42x1,78	O-ring	1	
23	2760120	Iniettore	Ø 2,0	Injector	1	
24	2760200	Molla		Spring	1	
25	2761511	Otturatore		Shutter	1	
26	2101770	Guarnizione OR	Ø 4x2,5	O-ring	1	90Sh
27	1345180	Vite	TCEI M5x40	Screw	8	C=6,2Nm
28	4140140	Rondella		Washer	8	
29	4140650	Testa	ottone	Head	1	
30	3800200	Dado	M16x1	Nut	1	
31	3800240	Vite	STEI M3x4	Screw	1	(e)
32	3800310	Vite	STEI M4X4	Screw	1	(d)
33	2760260	Tappo	1/4" G	Plug	1	C=16Nm
34	2840130	Tappo		Plug	6	C=25Nm
35	2849051	Valvola completa	plastica	Complete valve	6	
36	2841520	Guarnizione OR	Ø 13,5x1,8	O-ring	6	
37	2200141	Tenuta acqua	Ø 12	Water seal	6	
39	2840550	Boccola	Ø 12	Bushing	3	
40	770590	Guarnizione OR	Ø 21,95x1,78	O-ring	3	
41	2841390	Boccola	posteriore Ø 12	Bushing	3	
42	3700250	Guarnizione OR	Ø 8x1,1	O-ring	3	80ShA
43	2841800	Tappo		Plug	1	C=8Nm

Pos.	Cod.	Denominazione		Description	Qt.	Note
44	1683500	Tenuta olio		Oil seal	3	
45	4140010	Corpo pompa		Pump body	1	
46	4140150	Coperchio		Cover	1	
47	4140360	Anello	seeger Øi 47	Ring	2	
49	4140110	Cuscinetto		Bearing	1	
50	4140210	Tappo		Plug	1	
51	4140060	Pistone	Ø 12	Piston	3	
52	4140070	Spina		Pin	3	
53	4140080	Biella	alluminio	Connecting-rod	3	
54	4140090	Guarnizione OR		O-ring	1	
55	4140270	Vite	TE 5x8	Screw	4	
56	4140030	Coperchio		Cover	1	
57	4140310	Albero	marcato 4	Shaft	1	
	4140280	Albero	marcato 2	Shaft	1	●▲▼
58	4140100	Cuscinetto		Bearing	1	
59	4140190	Anello		Ring	1	
60	4140200	Tenuta olio		Oil seal	1	(a)
61	1380520	Linguetta		Key	1	
62	4149201	Prem. testa		Head assembly	1	
63	1120681	Guarnizione OR	Ø 3,39x1,78	O-ring	1	
64	600180	Guarnizione OR	Ø 7,66x1,78	O-ring	1	
65	1344950	Tappo		Plug	1	C=8Nm
66	2841800	Tappo		Plug	1	C=8Nm
67	45062	Motore	Gr.90L	Motor	1	● 3 HP EM
	45063	Motore	Gr.90L	Motor	1	▲ 3 HP ET
	45064	Motore	Gr.90L	Motor	1	▼ 4 HP ET
68	880280	Vite	TCEI M6x18	Screw	4	C=10,4Nm
75	3720750	Guarnizione OR	Ø 4x1	O-ring	1	
76	3721210	Sede		Seat	1	
79	3720730	Tappo		Plug	1	
80	1682800	Guarnizione OR	Ø 6x1,5	O-ring	1	C=4Nm

KIT RICAMBI - *PART KITS*

A=KIT 43478 valvole *valves*		B=KIT 43479 Ø12 pistoni *pistons*		C=KIT 43480 Ø12 tenute olio *oil seals*		E=KIT 43481 Ø12 tenute acqua *water seals*	
Pos.	**Q.ty**	**Pos.**	**Q.ty**	**Pos.**	**Q.ty**	**Pos.**	**Q.ty**
35	6	51	3	44	3	37	6
				46	1	40	3
				54	1		
				60	1		

F=KIT 43482 OR *O-Rings*							
Pos.	**Q.ty**	**Pos.**	**Q.ty**	**Pos.**	**Q.ty**	**Pos.**	**Q.ty**
7	1	21	1				
8	1	22	1				
9	1	26	1				
11	1	36	6				
12	1	42	3				
15	2						
17	1						

SIMBOLOGIA - *SYMBOLS*

❍ Per / *For* **HJRS 8.15 EM** **cod. 26892**	● Per / *For* **HJRS 10.12 EM** **cod. 26893**	▲ Per / *For* **HJRS 10.12 ET** **cod. 26894**	▼ Per / *For* **HJRS 10.15 ET** **cod. 26895**

C Tolleranza coppia di serraggio +0÷-10% / *Tightening torque tolerance +0÷-10%*
Avvitare con Loxeal 55-14 / *Screw with Loxeal 55-14*
Lubrificare con grasso Molykote PG54 / *Lubricate with grease Molykote PG54*
Lubrificare con grasso Molykote G807 / *Lubricate with grease Molykote G807*
Avvitare con Loctite 243 / *Screw with Loctite 243*
Lubrificare con grasso Molykote BR2 Plus / *Lubricate with grease Molykote BR2 Plus*
(a) Montare anello tenuta con attrezzo cod. 1941990 / *Fit the seal with tool code nr. 1941990*
(b) Riempire le scanalature con grasso Molykote PG54 / *Fill the groove with grease Molykote PG54*
(c) Nel lato superiore lubrificare con grasso Molykote BR2 PLUS / *In the upper side, lubricate with grease Molykote BR2 PLUS*
(d) Non bloccare contro cod. 3800190 / *Do not block against code nr.3800190*
(e) Non mettere collanti / *Don't put the glue*
@ Posizionamento targa di identificazione / *Identification plate positioning*

Olio - *Oil*			
Tipo / *Type*	Quantità / *Quantity*		
SAE 15W40	0,154Kg		

CIPA 25/10/2019