# HRTX 1450rpm

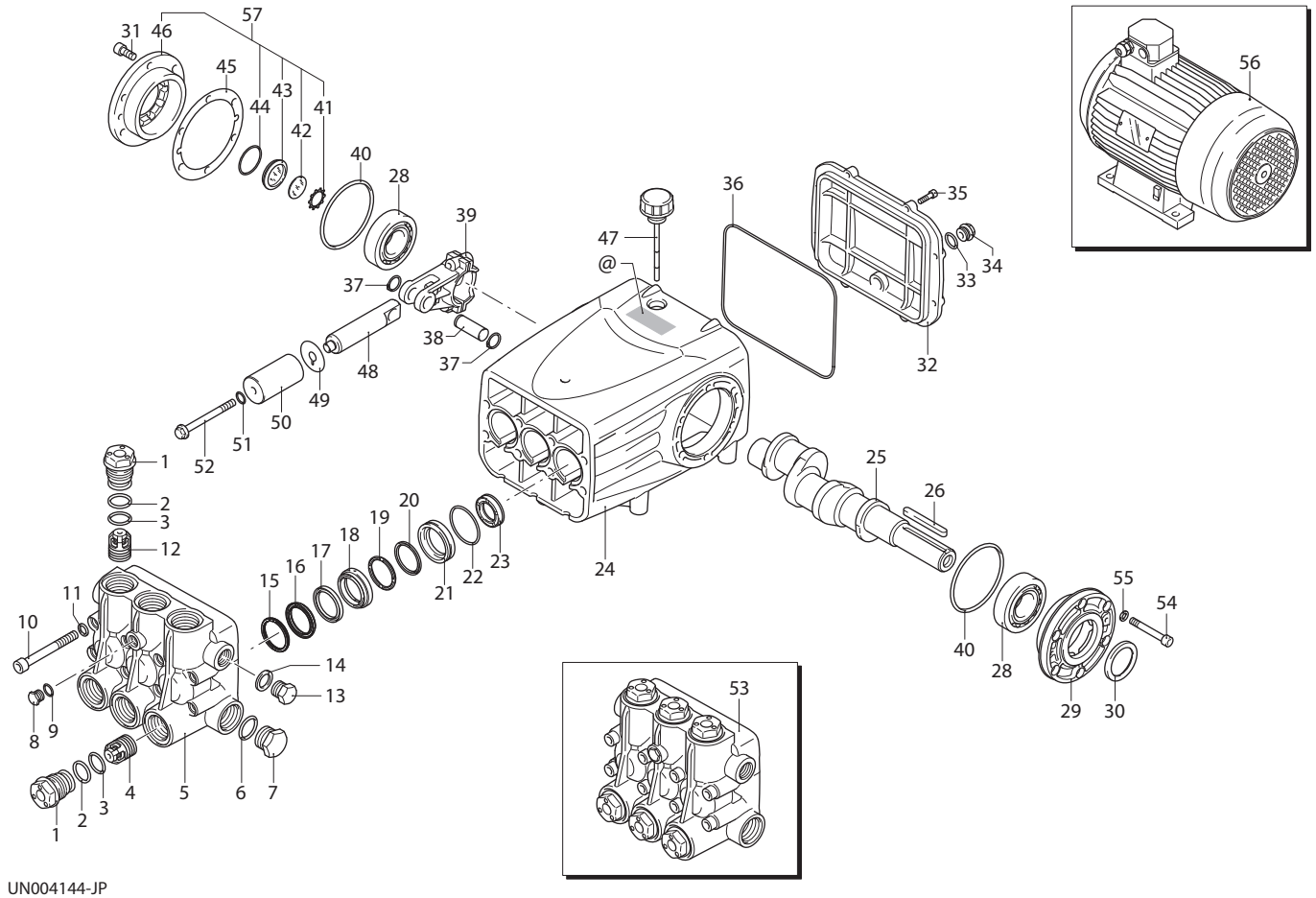


UN004144-JP

## KIT RICAMBI / *PART KITS*

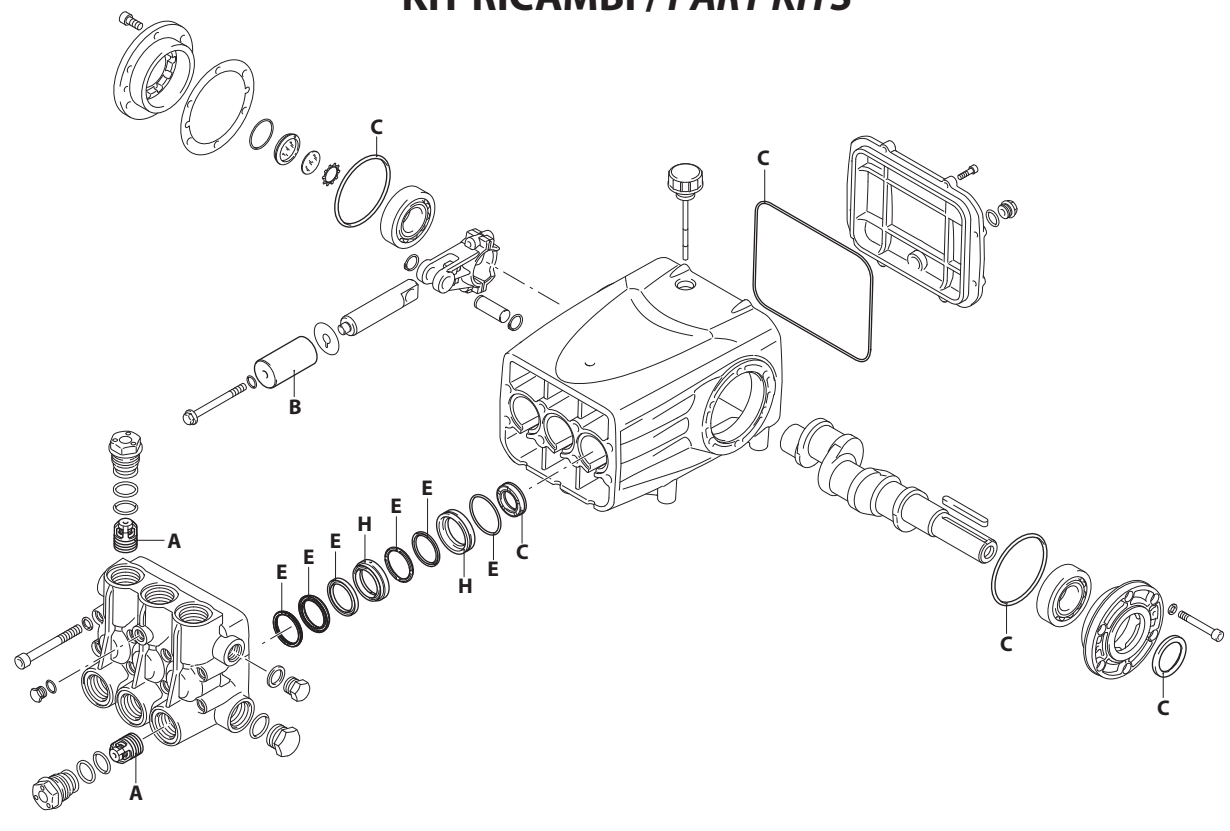


A B C D E F G H

UN004145-MR

# 366 Series

**HRTX 1450 rpm**

**70.150 ET** (25664)
**100.120 ET** (25665)

| Pos. | Cod. | Denominazione | | Description | Qt | Note |
|---|---|---|---|---|---|---|
| 1 | 3660190 | Tappo | nickelato | Plug | 6 | C=300Nm |
| 2 | 2821390 | Anello | antiestrusione | Ring | 6 | |
| 3 | 1540630 | Guarnizione OR | Ø 23,47x2,62 | O-ring | 6 | |
| 4 | 3669050 | Valvola completa | aspirazione | Complete valve | 3 | |
| 5 | 3660020 | Testa | nikelata | Head | 1 | |
| 6 | 390291 | Guarnizione OR | Ø 28,25x2,62 | O-ring | 1 | Optional |
| 7 | 2820620 | Tappo | 1" G nickel | Plug | 1 | ◔ C=300Nm Opt. |
| 8 | 1380690 | Tappo | 1/4" G nickel | Plug | 1 | ◔ C=15Nm |
| 9 | 820510 | Guarnizione OR | Ø 10,82x1,78 | O-ring | 1 | |
| 10 | 850260 | Vite | TCEI M10x90 | Screw | 8 | C=50Nm |
| 11 | 650530 | Rondella | | Washer | 8 | |
| 12 | 3669051 | Valvola completa | mandata | Complete valve | 3 | |
| 13 | 2820490 | Tappo | 1/2" G nickel | Plug | 1 | ◔ C=25Nm Opt. |
| 14 | 1540120 | Rondella | | Washer | 1 | Optional |
| 15 | 3660460 | Anello | appoggio Ø 30 | Sealing system | 3 | ⋈ ● |
| | 3660510 | Anello | appoggio Ø 36 | Sealing system | 3 | ⋈ ✪ |
| 16 | 3660480 | Tenuta acqua | Ø 30 | Water seal | 3 | ⋈ ● |
| | 3660530 | Tenuta acqua | Ø 36 | Water seal | 3 | ⋈ ✪ |
| 17 | 3660470 | Anello | antiestr. Ø 30 | Ring | 3 | ⋈ ● |
| | 3660520 | Anello | antiestr. Ø 36 | Ring | 3 | ⋈ ✪ |
| 18 | 3660210 | Guida pistone | anteriore Ø 30 | Piston guide | 3 | ⋈ ● |
| | 3660570 | Guida pistone | anteriore Ø 36 | Piston guide | 3 | ⋈ ✪ |
| 19 | 3660490 | Guarnizione | Ø 30 | Gasket | 3 | ⋈ ● |
| | 3660540 | Guarnizione | Ø 36 | Gasket | 3 | ⋈ ✪ |
| 20 | 3660500 | Anello | antiestrusione | Ring | 3 | ● |
| | 3660550 | Anello | antiestrusione | Ring | 3 | ✪ |
| 21 | 3660200 | Guida pistone | posteriore Ø 30 | Piston guide | 3 | ● |
| | 3660560 | Guida pistone | posteriore Ø 36 | Piston guide | 3 | ✪ |
| 22 | 1320360 | Guarnizione OR | Ø 47,35x1,78 | O-ring | 3 | |
| 23 | 3660310 | Anello | tenuta | Ring | 3 | |
| 24 | 3660010 | Corpo pompa | | Pump body | 1 | |
| 25 | 3660060 | Albero | marcato 3 | Shaft | 1 | ● ✪ |
| 26 | 3660320 | Linguetta | | Key | 1 | |
| 28 | 3660290 | Cuscinetto | | Bearing | 2 | |
| 29 | 3660040 | Coperchio | | Cover | 1 | |
| 30 | 3660300 | Anello | tenuta | Ring | 1 | |
| 31 | 180030 | Vite | TCEI M8x20 | Screw | 6 | C=25Nm |
| 32 | 3660030 | Coperchio | | Cover | 1 | |
| 33 | 740290 | Guarnizione OR | Ø 14x1,78 | O-ring | 1 | |
| 34 | 2282280 | Tappo | con magnete | Plug | 1 | C=25Nm |
| 35 | 780330 | Vite | TCEI M6x20 | Screw | 8 | C=10Nm |
| 36 | 3660360 | Guarnizione OR | Ø 183,82x2,62 | O-ring | 1 | |
| 37 | 3660330 | Anello | | Ring | 6 | |
| 38 | 3660090 | Spina | | Pin | 3 | |
| 39 | 3660070 | Biella | alluminio | Connecting-rod | 3 | |
| 40 | 3660740 | Guarnizione OR | Ø 83x3 | O-ring | 2 | |
| 41 | 1941290 | Anello | | Ring | 1 | |
| 42 | 1941260 | Disco | | Plate | 1 | |
| 43 | 1941270 | Indicatore livello | | Level gauge | 1 | |
| 44 | 100410 | Guarnizione OR | Ø 34,6x2,62 | O-ring | 1 | |
| 45 | 3660260 | Spessore 0,05 mm | | Shim 0.05 mm | 1 | |
| | 3660270 | Spessore 0,10 mm | | Shim 0.10 mm | 1 | |
| | 3660280 | Spessore 0,19 mm | | Shim 0.19 mm | 1 | |
| 46 | 3660050 | Coperchio | | Cover | 1 | |
| 47 | 3660350 | Tappo | con asta livello | Plug | 1 | |
| 48 | 3660081 | Pistone | di guida | Piston | 3 | |
| 49 | 3660180 | Disco | | Plate | 3 | |
| 50 | 3660140 | Pistone | Ø 30 | Piston | 3 | ● |
| | 3660130 | Pistone | Ø 36 | Piston | 3 | ✪ |
| 51 | 3660340 | Guarnizione OR | Ø 12x2 | O-ring | 3 | |
| 52 | 3660170 | Vite | | Screw | 3 | ◔ C=20Nm |
| 53 | 3669201 | Prem. testa | | Head assembly | 1 | Ø 30 ● |
| | 3669200 | Prem. testa | | Head assembly | 1 | Ø 36 ✪ |
| 54 | 2281960 | Vite | TCEI M 8x80 | Screw | 6 | |
| 55 | 390311 | Rondella | | Washer | 6 | |
| 56 | 44745 | Motore | 4P IEC 160 | Motor | 1 | 30 HP ET |
| 57 | 3669002 | Coperchio | | Cover | 1 | |

## KIT RICAMBI - *PART KITS*

MI 92414

| A=KIT 42835 valvole *valves* | | B=KIT 42838 ø 30 pistoni *pistons* | | B=KIT 42839 ø 36 pistoni *pistons* | | C=KIT 42840 tenute olio *oil seals* | |
|---|---|---|---|---|---|---|---|
| **Pos.** | **Q.ty** | **Pos.** | **Q.ty** | **Pos.** | **Q.ty** | **Pos.** | **Q.ty** |
| 4 | 3 | 50 | 3 | 50 | 3 | 23 | 3 |
| 12 | 3 | | | | | 30 | 1 |
| | | | | | | 36 | 1 |
| | | | | | | 40 | 2 |

| E=KIT 42843 ø 30 tenute acqua *water seals* | | E=KIT 42844 ø 36 tenute acqua *water seals* | | H=KIT 42853 ø 30 guida pistoni *pistons guide* | | H=KIT 42854 ø 36 guida pistoni *pistons guide* | |
|---|---|---|---|---|---|---|---|
| **Pos.** | **Q.ty** | **Pos.** | **Q.ty** | **Pos.** | **Q.ty** | **Pos.** | **Q.ty** |
| 15 | 3 | 15 | 3 | 18 | 3 | 18 | 3 |
| 16 | 3 | 16 | 3 | 21 | 3 | 21 | 3 |
| 17 | 3 | 17 | 3 | | | | |
| 19 | 3 | 19 | 3 | | | | |
| 20 | 3 | 20 | 3 | | | | |
| 22 | 3 | 22 | 3 | | | | |

## SIMBOLOGIA - *SYMBOLS*

| Ø 30 | Ø 36 | | |
|---|---|---|---|
| ● Per / *For* **HRTX 70.150 ET cod. 25664** | ✪ Per / *For* **HRTX 100.120 ET cod. 25665** | | |

C Tolleranza coppia di serraggio +0÷-10% / *Tightening torque tolerance +0÷-10%*

◔ Avvitare con Loxeal 55-14 / *Screw with Loxeal 55-14*

⋈ Lubrificare con grasso Molykote PG54 solo sul diametro INTERNO / *Lubricate with grease Molykote PG54 on the INNER diameter only*

@ Posizionamento targa di identificazione / *Identification plate positioning*

| Olio - *Oil* | | | |
|---|---|---|---|
| Tipo / *Type* | Quantità / *Quantity* | | |
| SAE 15W40 | 2 Kg | | |