

S16F

MECCALTE spa - Via Roma, 20 - 36051 CREAZZO (VI) ITALY
Tel. +39 0444/396111 - Fax +39 0444/396166 - e-mail: info@meccalte.it
website: www.meccalte.com

2 POLE
1 PHASE
IP23

CHARACTERISTICS

50 Hz

Type	115/230V 50Hz 3000 RPM									
	kVA	η 2/4 1 p.f.	η 3/4 1 p.f.	η 4/4 1 p.f.	T.H.D.	Air volume	Noise		Weight	J
	CL. H	%	%	%	%	m³/min	7m dBA	1m dBA	Kg	Kgm²
S16F -150	5,5	76,4	79,2	79	< 6	3,4	60	78	28	0,0105
S16F -180	6,5	76,8	79,7	79,5	< 6	3,4	60	78	31	0,0174

60 Hz

Type	120/240V 60Hz 3600 RPM									
	kVA	η 2/4 1 p.f.	η 3/4 1 p.f.	η 4/4 1 p.f.	T.H.D.	Air volume	Noise		Weight	J
	CL. H	%	%	%	%	m³/min	7m dBA	1m dBA	Kg	Kgm²
S16F -150	6,6	76,8	79,7	79,6	< 6	4,3	62	80	28	0,0105
S16F -180	7,8	77,1	80,3	80,1	< 6	4,3	62	80	31	0,0174

Type	3000 RPM 115-230V 50 Hz				3600 RPM 120-240V 60 Hz				Capacitor test absorption		
	kVA	Stator Ω	Rotor Ω	Exciting Ω	kVA	Stator Ω	Rotor Ω	Exciting Ω	µF	I ac 230V	I ac 240V
S16F-150	5,5	0,400	4,38	2,77	6,6	0,506	4,38	2,10	14	1,01	1,27
S16F-180	6,5	0,390	4,9	4,48	7,8	0,490	4,9	4,410	31,5	2,28	2,85

Member of CISQ Federation
CERTIFIED MANAGEMENT SYSTEM
ISO 9001 - ISO 14001
ISO 45001

INSULATION SYSTEM

OVERALL DIMENSIONS

dimensions in mm.

FORMA FORM FORME B3/B14

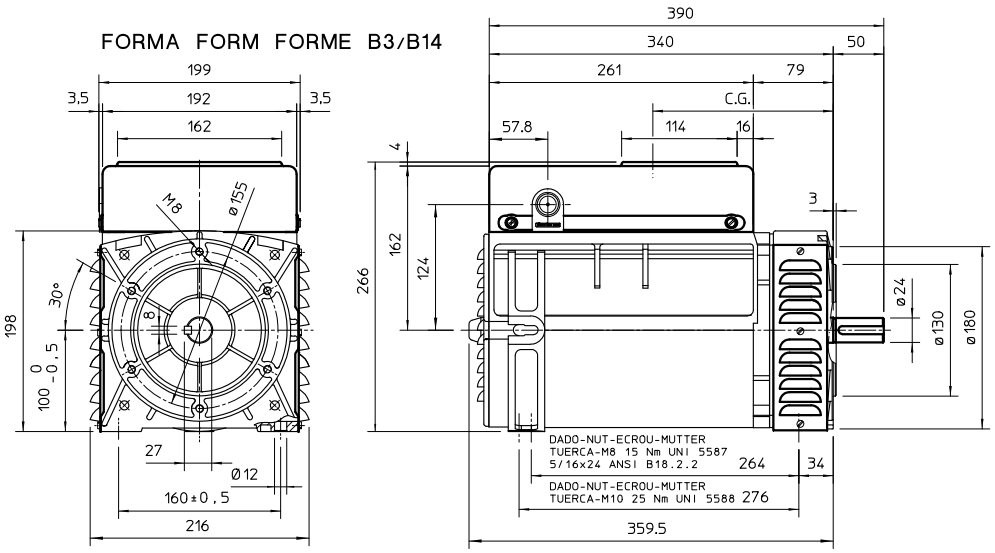

FORMA FORM FORME B9/c23

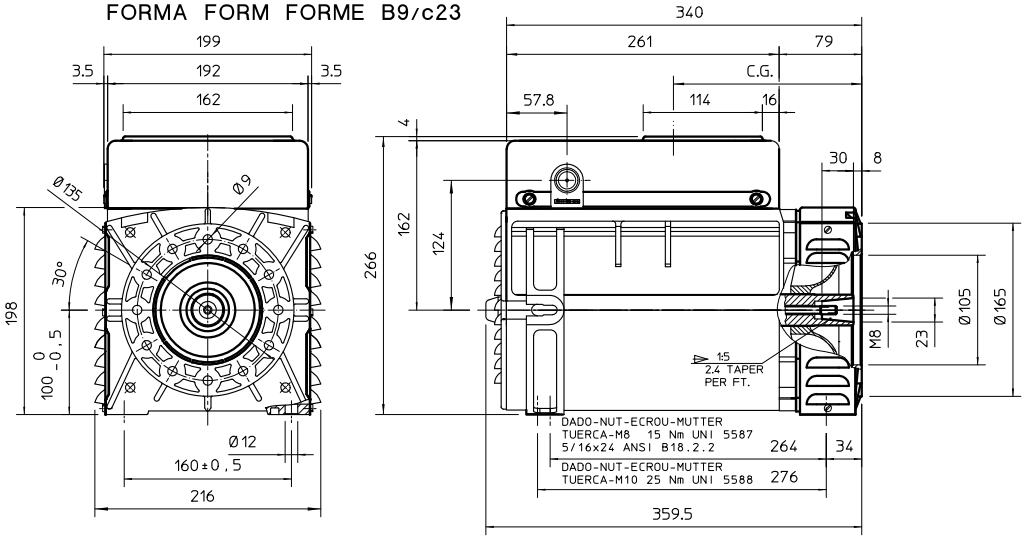

FORMA FORM FORME J609b

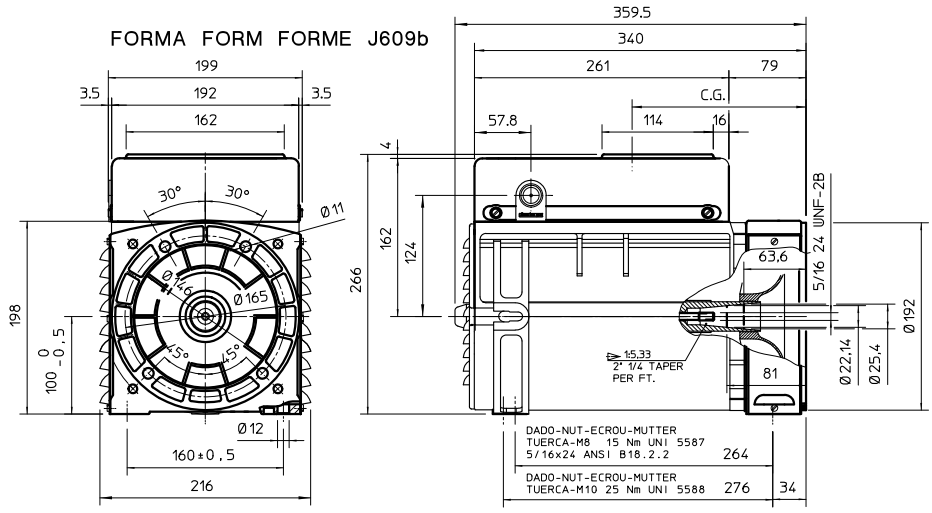

FORM	CG	
	150	180
B14	178	163
B9	180	165
J609b	179	164