

S15W

MECCALTE spa - Via Roma, 20 - 36051 CREAZZO (VI) ITALY
Tel. +39 0444/396111 - Fax +39 0444/396166 - e-mail: info@meccalte.it
website: www.meccalte.com

2 POLE
1 PHASE
IP23

CHARACTERISTICS

50 Hz

Type	115/230V 50Hz 3000 RPM									
	kVA	η 2/4 1 p.f.	η 3/4 1 p.f.	η 4/4 1 p.f.	T.H.D.	Air volume	Noise		Weight	J
	CL. H	%	%	%	%	m³/min	7m dBA	1m dBA	Kg	Kgm²
S15W-45	1,2	65,9	68,8	68,7	< 5	2,1	55	71	8,1	0,0031
S15W-60	1,8	67,5	70,4	70,2	< 5	2,1	55	71	10,4	0,0040
S15W-75	2,2	69,9	72,7	72,5	< 5	2,1	55	71	12,4	0,0049
S15W-85	2,7	70,6	73,5	73,4	< 7,5	2,1	55	71	13,4	0,0055
S15W-102	3	90,5	73,5	73,3	< 5	2,1	55	71	14,8	0,0066

60 Hz

Type	120/240V 60Hz 3600 RPM									
	kVA	η 2/4 1 p.f.	η 3/4 1 p.f.	η 4/4 1 p.f.	T.H.D.	Air volume	Noise		Weight	J
	CL. H	%	%	%	%	m³/min	7m dBA	1m dBA	Kg	Kgm²
S15W-45	1,45	67	69,8	69,7	< 5	2,9	58	76	8,1	0,0031
S15W-60	2,2	68,2	71,4	71,2	< 5	3	58	76	10,4	0,0040
S15W-75	2,7	70,2	73,5	73,4	< 5	3	58	76	12,4	0,0049
S15W-85	3,4	71,3	74,4	74,3	< 7,5	3	58	76	13,4	0,0055
S15W-102	3,7	71,4	74,5	74,2	< 5	3	58	76	14,8	0,0066

Type	3000 RPM 115-230V 50 Hz				3600 RPM 120-240V 60 Hz				Capacitor test absorption		
	kVA	Stator Ω	Rotor Ω	Exciting Ω	kVA	Stator Ω	Rotor Ω	Exciting Ω	µF	I ac 230V	I ac 240V
S15W-45	1,2	6,513	3,44	10,95	1,45	4,450	3,44	8,970	10,0	0,70	0,90
S15W-60	1,8	4,229	3,97	10,60	2,2	2,890	3,97	8,680	14	1,01	1,27
S15W-75	2,1	3,188	4,36	6,92	2,5	2,165	4,36	5,710	16	1,15	1,45
S15W-85	2,4	2,418	4,62	6,40	2,9	1,630	4,62	5,290	18	1,30	1,60
S15W-102	2,8	1,845	5,15	6,01	3,4	1,290	5,15	5,170	20	1,44	1,81

Member of CISQ Federation
CERTIFIED MANAGEMENT SYSTEM
ISO 9001 - ISO 14001
ISO 45001

INSULATION SYSTEM

OVERALL DIMENSIONS (OPTIONAL IP23)

dimensions in mm.

FORMA FORM FORME j609a

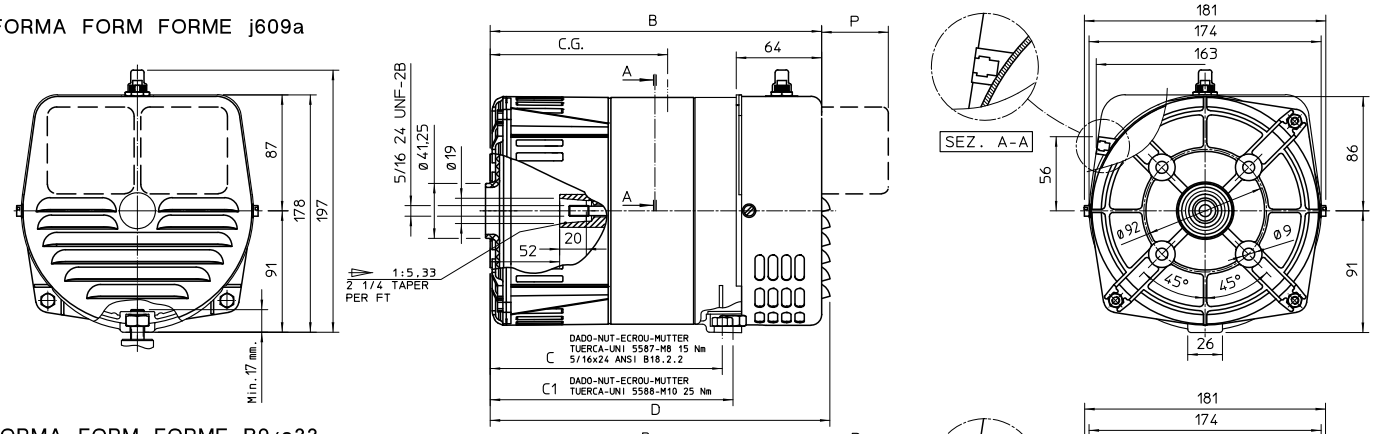

FORMA FORM FORME B9/c23

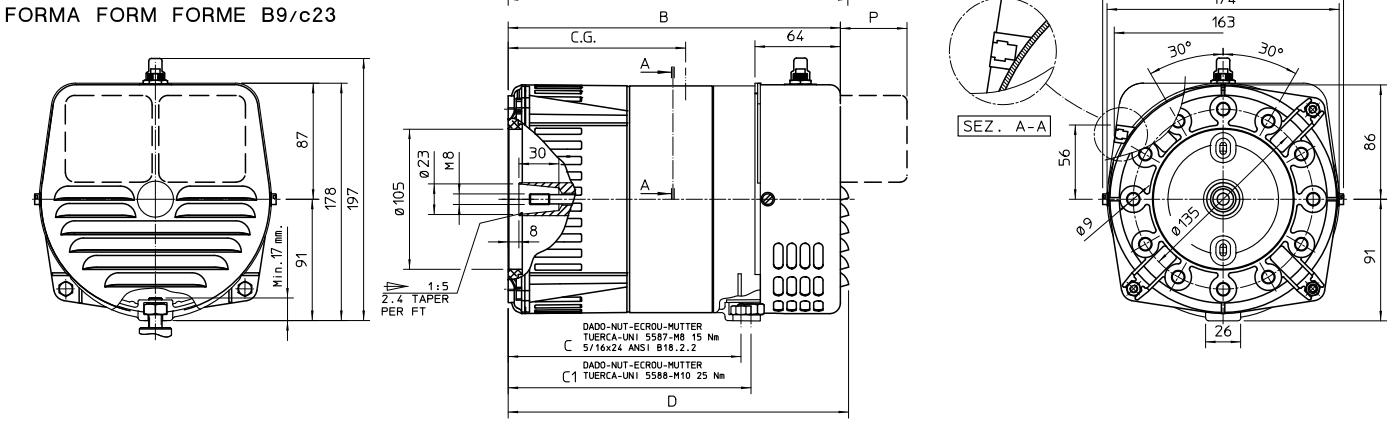

SOCKETS TYPE	P
AMERICAN	4
FRENCH	11,5
SCHUKO	14,5
CEE	52

FORM	TYPE	B	C	C1	D	CG
J609a	S15W 45	233,5	159	167	239,5	115
	S15W 60	248,5	174	182	254,5	123
	S15W 75	263,5	189	197	269,5	133
	S15W 85	273,5	199	207	279,5	135
	S15W 102	290,5	216	224	296,5	143
B9	S15W 45	234	159	167	240	115
	S15W 60	249	174	182	255	123
	S15W 75	264	189	197	270	133
	S15W 85	274	199	207	280	135
	S15W 102	291	216	224	297	143

S15W-45 also available in form B9/c17

OVERALL DIMENSIONS B3B14 KIT

dimensions in mm.

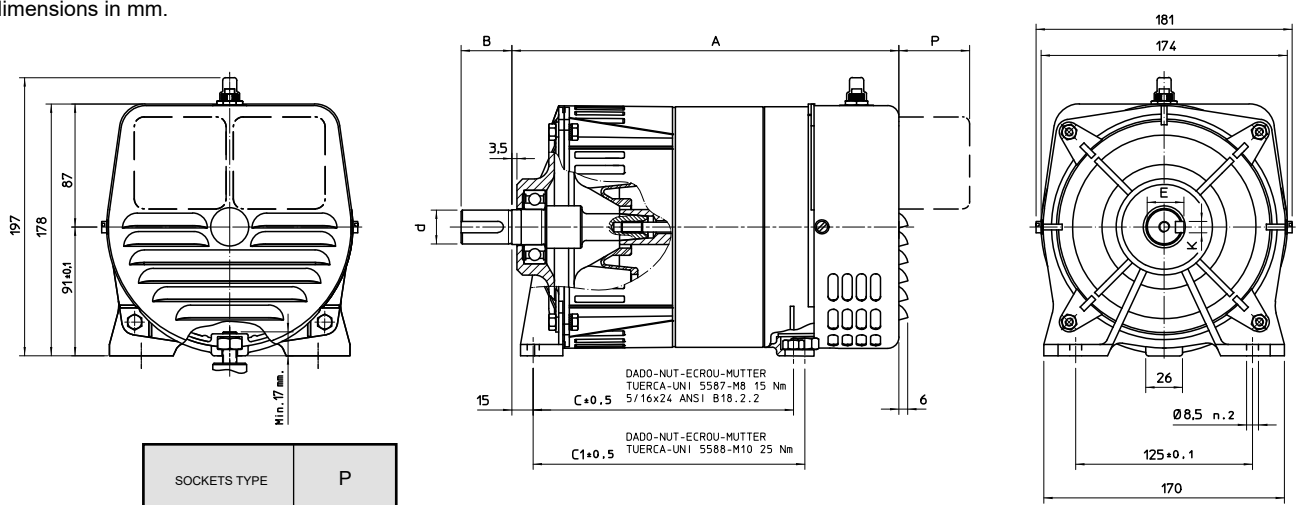

SOCKETS TYPE	P
AMERICAN	4
FRENCH	11,5
SCHUKO	14,5
CEE	52

FORM	TYPE	A	C	C1
B3B14	S15W 45	258,5	169	177
	S15W 60	273,5	184	192
	S15W 75	288,5	199	207
	S15W 85	298,5	209	217

		B	E	K
d	Ø24 +0,015 +0,002	36	26	8
	Ø22,2 +0,025 +0,004	40	24,7	4,75