ANNOVI REVERBERI
The Power of Experience

PROLINER S 1308

Versione:
Matricola:
Codice: **12462**

16/09/2014

230 V - 50 Hz | **schuko**

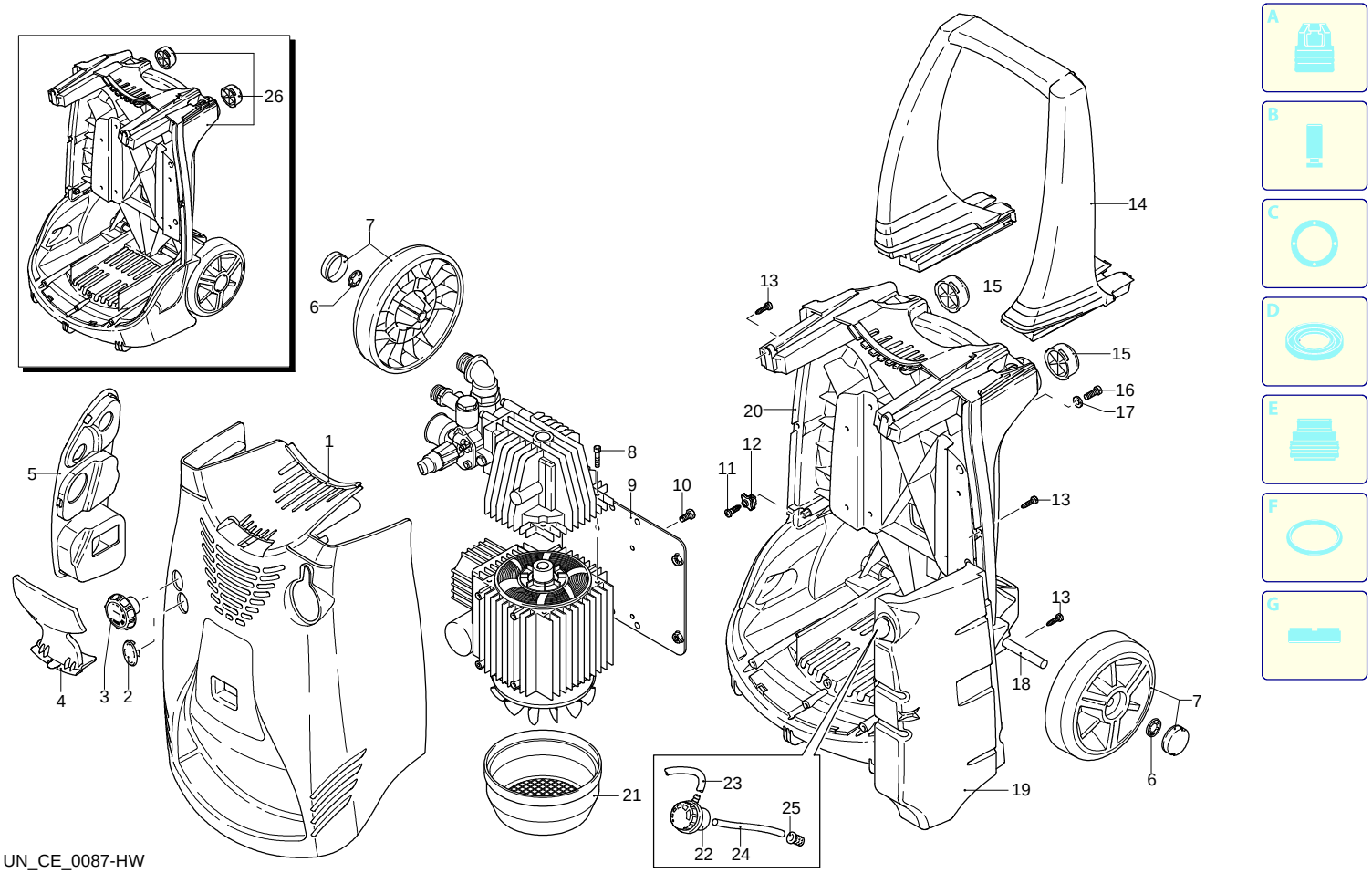

Validità	Pos.	Codice	Denominazione	Q
	1	2500044	Cofano giallo	1
	2	2500340	Tappo	1
	3	2500310	Pomello	1
	4	2500050	Gancio	1
	5	2500260	Vaschetta	1
	6	1680880	Rondella	2
	7	2500320	Ruota	2
	8	1260780	Vite	4
	9	2500100	Piastra	1
	10	320350	Vite	4
	11	2100300	Vite	1
	12	2600100	Pressacavo	1
	13	2100300	Vite	7
	14	2500020	Manico	1
	15	2500130	Gommino	2
	16	880280	Vite	4
	17	2180300	Rondella	4
	18	2500120	Assale	1
	19	2500110	Serbatoio	1
	20	2500010	Base	1
	21	1342040	Copriventola	1
	22	42113	Premontaggio tappo	1
	23	2500330	Tubo detergente	1
	24	2500330	Tubo detergente	1
	25	2000230	Filtro	1
	26	2509000	Premontaggio base	1

ANNOVI REVERBERI
The Power of Experience

PROLINER S 1308

Versione:
Matricola:
Codice: **12462**

16/09/2014

230 V - 50 Hz | **schuko**

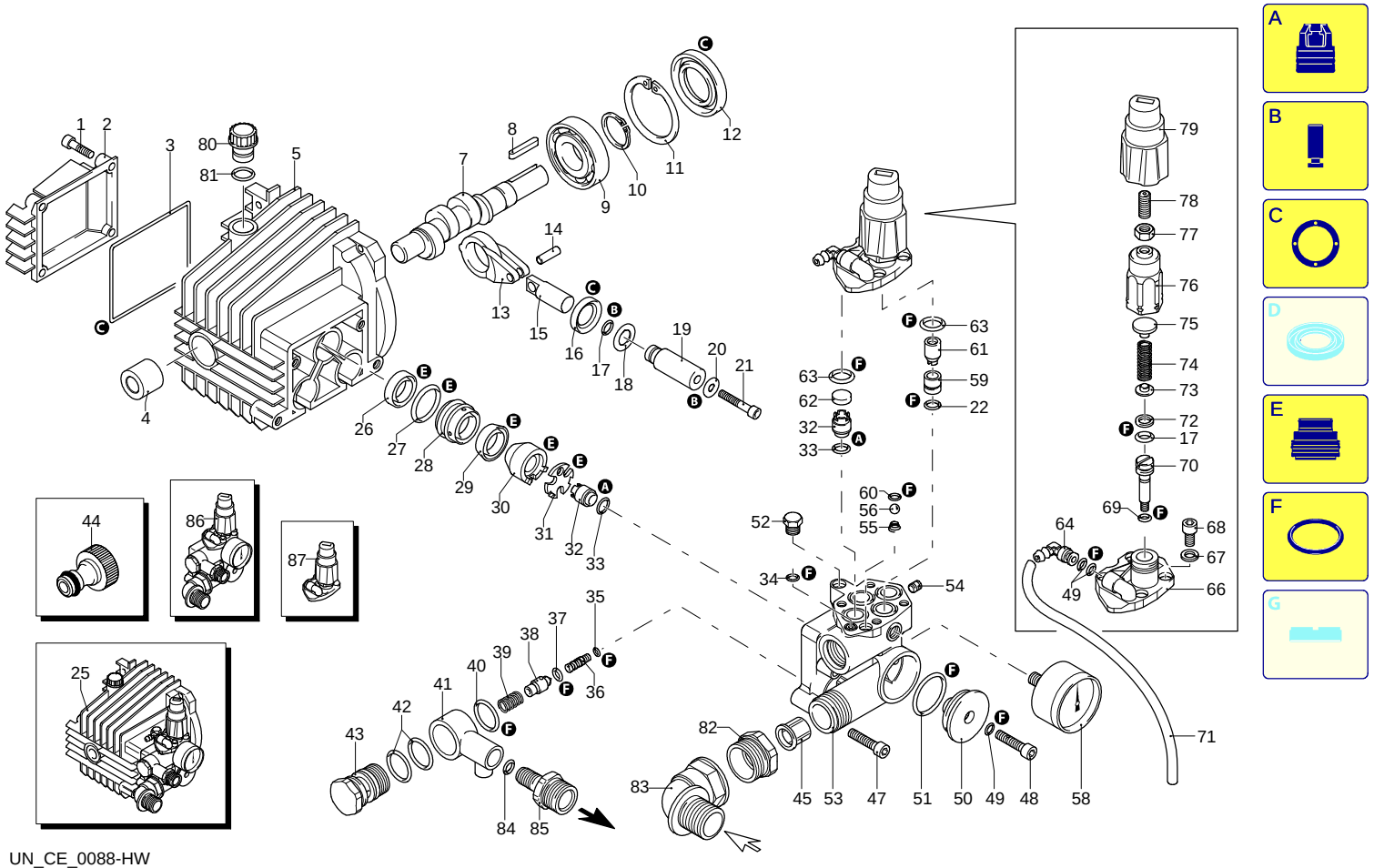

UN_CE_0088-HW

Validità	Pos.	Codice	Denominazione	Q
	1	1260780	Vite	4
	2	1344060	Coperchio	1
	3	1040710	Guarnizione OR	1
	4	1260050	Boccola	1
	5	1344050	Corpo pompa	1
	7	1340170	Albero	1
	8	880111	Linguetta	1
	9	1341070	Cuscinetto	1
	10	480890	Anello	1
	11	111120	Anello	1
	12	1341080	Anello	1
	13	1340060	Biella	3
	14	1340080	Spina	3
	15	1340070	Pistone	3
	16	1260460	Tenuta olio	3
	17	600180	Guarnizione OR	4
	18	1341010	Disco	3
	19	1342740	Pistone	3
	20	1341020	Rondella	3
	21	850670	Vite	3
	22	600180	Guarnizione OR	1
	25	1349265	Premontaggio pompa	1
	26	1260440	Tenuta acqua	3
	27	770260	Guarnizione OR	3
	28	1342730	Guida pistone	3
	29	1342760	Tenuta acqua	3
	30	1342720	Anello	3
	31	1342750	Disco	3
	32	1349053	Valvola	6
	33	800560	Guarnizione OR	6
	34	390341	Guarnizione OR	1
	35	1343110	Guarnizione OR	1
	36	1342710	Ugello	1
	37	1460430	Guarnizione OR	1
	38	1460260	Pistone	1
	39	1540140	Molla	1
	40	880270	Guarnizione OR	1
	41	1560090	Raccordo	1
	42	770570	Guarnizione OR	2
	43	2500190	Tappo	1
	44	1461470	Raccordo	1
	45	1340260	Filtro	1
	47	881470	Vite	4
	48	680700	Vite	1
	49	480480	Guarnizione OR	3
	50	1340190	Coperchio	1
	51	780050	Guarnizione OR	1
	52	620301	Tappo	1
	53	1342670	Testa	1
	54	851100	Vite	1
	55	1250270	Molla	1
	56	1250280	Sfera	1
	58	3226	Manometro	1
	59	1342700	Sede	1
	60	1460430	Guarnizione OR	1
	61	1460150	Pistone	1
	62	1343810	Pastiglia	3
	63	740290	Guarnizione OR	4
	64	1260670	Raccordo	1
	66	1342680	Coperchio	1
	67	1381550	Rondella	4
	68	1343510	Vite	4

ANNOVI REVERBERI
The Power of Experience

PROLINER S 1308

Versione:
Matricola:
Codice: **12462**

16/09/2014

230 V - 50 Hz | **schuko**

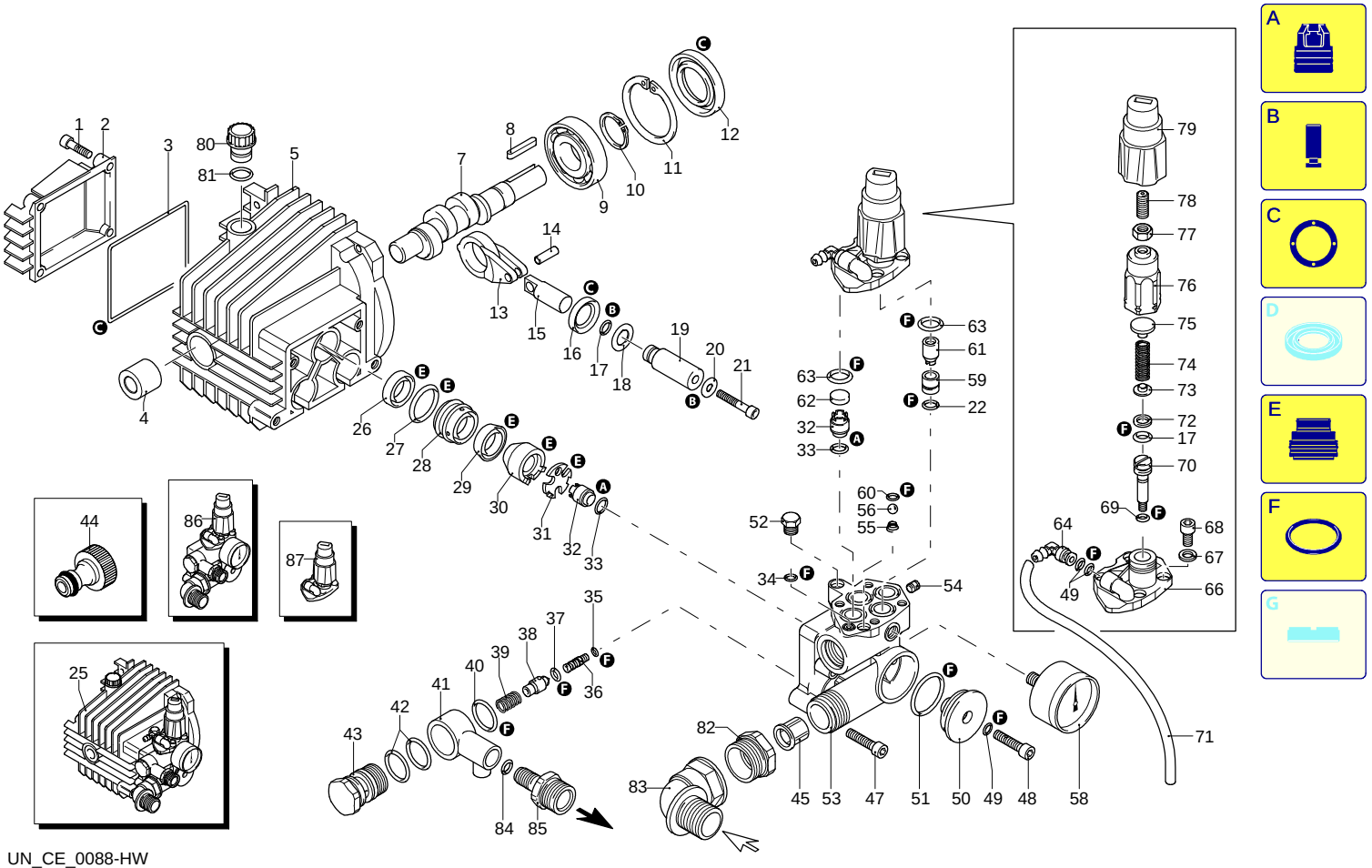

UN_CE_0088-HW

Validità	Pos.	Codice	Denominazione	Q
	69	1080190	Guarnizione OR	1
	70	2021900	Pistone	1
	71	2500330	Tubo detergente	1
	72	1080401	Anello	1
	73	1343450	Piattello	1
	74	1460190	Molla	1
	75	1343000	Piattello	1
	76	2500540	Inserto	1
	77	1060120	Dado	1
	78	2500480	Vite	1
	79	2500210	Manopola	1
	80	1343900	Tappo	1
	81	880840	Guarnizione OR	1
	82	2180740	Ghiera	1
	83	2500280	Curva	1
	84	480560	Guarnizione OR	1
	85	2500200	Raccordo	1
	86	42391	Premontaggio testa	1
	87	42520	Kit valvola regolazione	1
	A	1880	Kit valvole	1
	B	2623	Kit pistoni	1
	C	1876	Kit tenute olio	1
	E	2624	Kit tenute acqua	1
	F	2767	Kit guarnizioni	1

ANNOVI REVERBERI
The Power of Experience

PROLINER S 1308

Versione:
Matricola:
Codice: **12462**

16/09/2014

230 V - 50 Hz | **schuko**

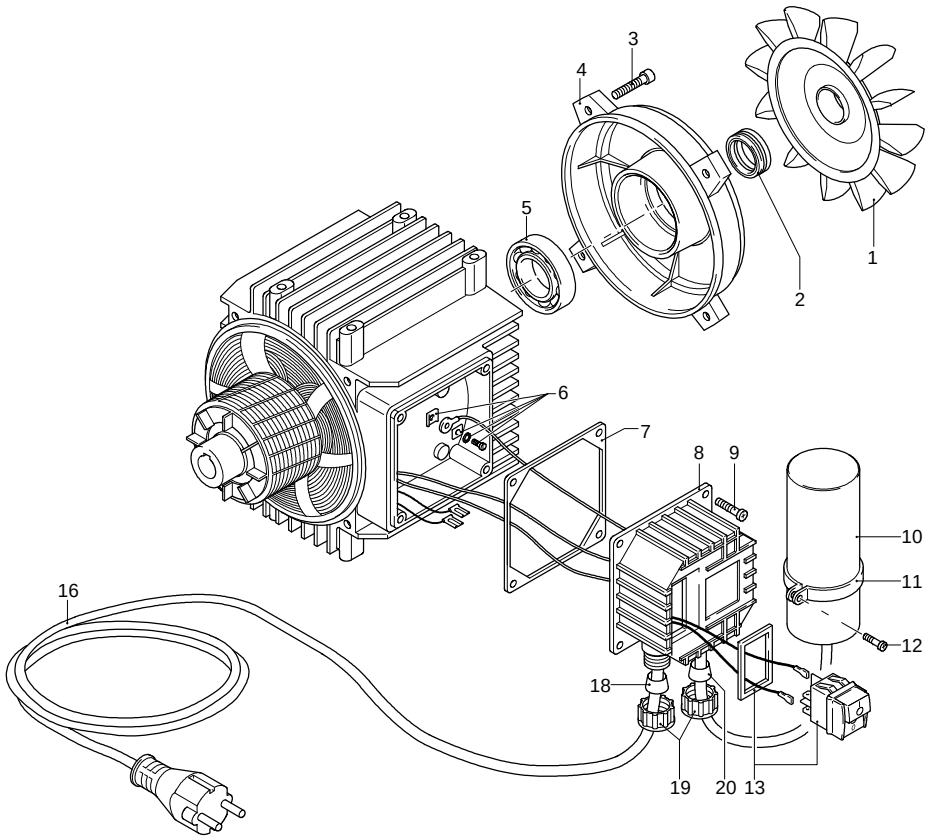

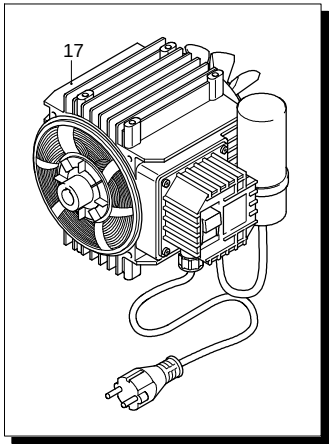

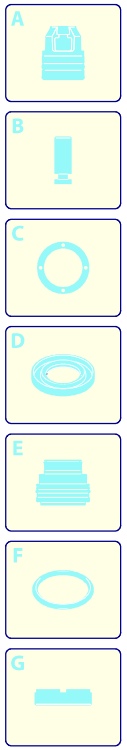

Validità	Pos.	Codice	Denominazione	Q
	1	1260300	Ventola	1
	2	1340350	Tenuta	1
	3	1260760	Vite	4
	4	1340320	Scudo	1
	5	1340340	Cuscinetto	1
	6	1269100	Morsetto	1
	7	1340780	Guarnizione	1
	8	1340480	Scatola	1
	9	1261560	Vite	4
	10	1263520	Condensatore	1
	11	1340280	Fascetta	1
	12	1260810	Vite	1
	13	2320280	Interruttore	1
	16	1760450	Cavo	1
	17	4919	Motore	1
	18	1340660	Passacavo	1
	19	1340640	Ghiera	2
	20	1340650	Passacavo	1

UN_CE_0089-HW

PROLINER S 1308

Versione:
Matricola:
Codice: **12462**

16/09/2014

230 V - 50 Hz | **schuko**

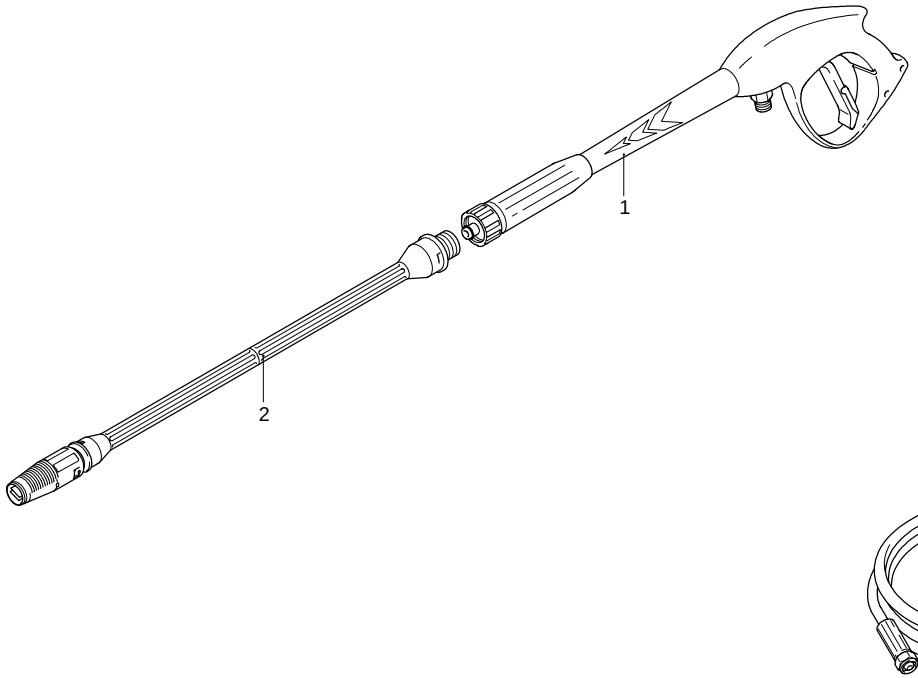

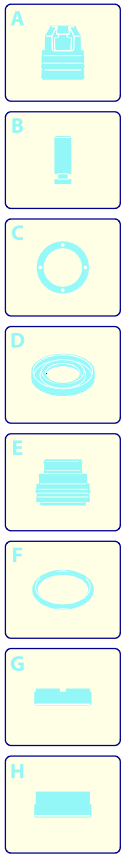

Validità	Pos.	Codice	Denominazione	Q
	1	40925	Pistola	1
	2	40030	Lancia+testina	1
	3	1460702	Tubo alta pressione	1
	4	2000770	Guarnizione OR	1

UN_CE_0061-CR