ANNOVI REVERBERI
The Power of Experience

PROLINER RS 12.13 TSS

Versione:
Matricola:
Codice: **22670**

23/04/2013

230 V - 50 Hz | **schuko**

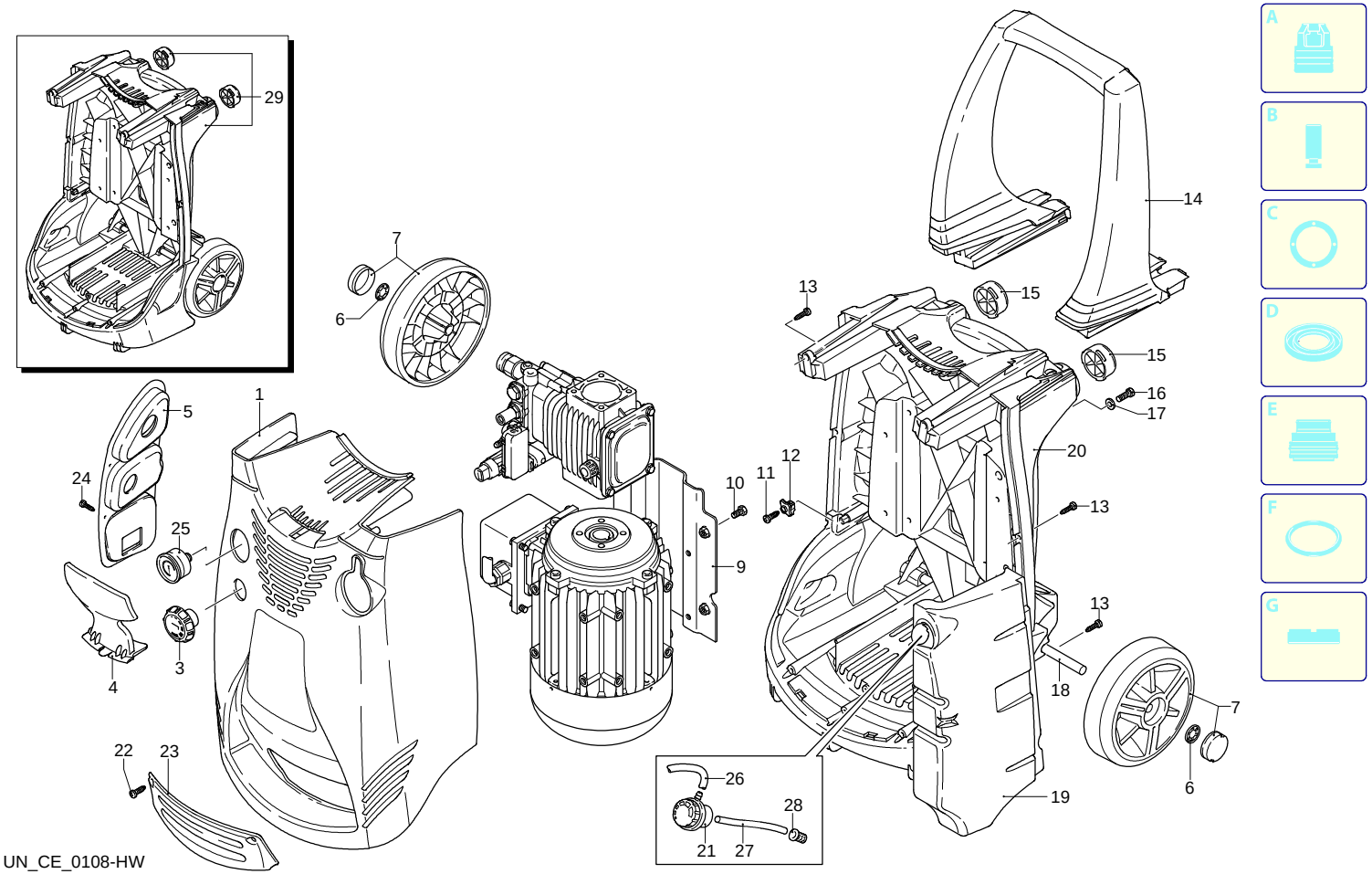

UN_CE_0108-HW

Validità	Pos.	Codice	Denominazione	Q
	1	2500371	Cofano giallo	1
	3	2500310	Pomello	1
	4	2500050	Gancio	1
	5	2500380	Vaschetta	1
	6	1680880	Rondella	2
	7	2500320	Ruota	2
	9	2500410	Piastra	1
	10	850370	Vite	4
	11	2100300	Vite	1
	12	2600100	Pressacavo	1
	13	2100300	Vite	7
	14	2500020	Manico	1
	15	2500130	Gommino	2
	16	2500110	Serbatoio	4
	17	2180300	Rondella	4
	18	2500120	Assale	1
	19	2509001	Premontaggio serbatoio	1
	20	2500010	Base	1
	21	42113	Premontaggio tappo	1
	22	1261560	Vite	2
	23	2500440	Protezione	1
	24	2000110	Vite	4
	25	3230	Manometro	1
	26	2500330	Tubo detergente	1
	27	2500330	Tubo detergente	1
	28	2000230	Filtro	1
	29	2509000	Premontaggio base	1

ANNOVI REVERBERI
The Power of Experience

PROLINER RS 12.13 TSS

Versione:
Matricola:
Codice: **22670**

23/04/2013

230 V - 50 Hz | **schuko**

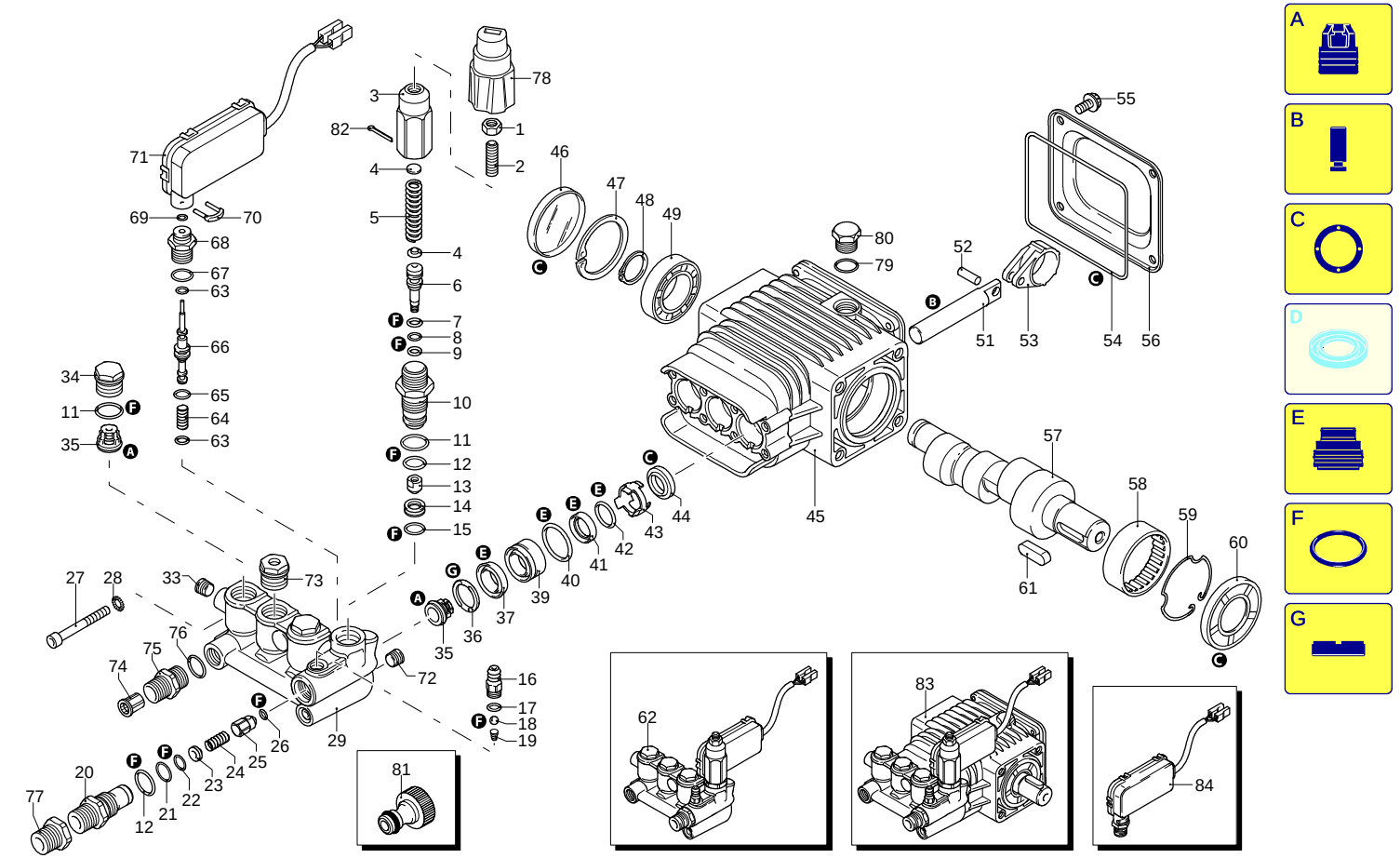

UN_CE_0109-MW

Validità	Pos.	Codice	Denominazione	Q
	1	1980300	Dado	1
	2	1980470	Vite	1
	3	2760700	Inserto	1
	4	1980220	Piattello	2
	5	2760410	Molla	1
	6	2760400	Pistone	1
	7	2260100	Guarnizione OR	1
	8	660190	Guarnizione OR	1
	9	2760210	Anello	1
	10	2760570	Guida	1
	11	1200690	Guarnizione OR	4
	12	394280	Guarnizione OR	2
	13	2260070	Otturatore	1
	14	2760090	Sede	1
	15	770140	Guarnizione OR	1
	16	1982520	Portagomma	1
	17	480480	Guarnizione OR	1
	18	1250280	Sfera	1
	19	1560520	Molla	1
	20	2760230	Raccordo	1
	21	2760270	Guarnizione OR	1
	22	1470210	Guarnizione OR	1
	23	2760120	Inserto	1
	24	2760200	Molla	1
	25	2760130	Otturatore	1
	26	1460430	Guarnizione OR	1
	27	801080	Vite	8
	28	1381550	Rondella	8
	29	2760500	Testa	1
	33	2760260	Tappo	2
	34	2760180	Tappo	3
	35	2769050	Valvola completa	6
	36	1780140	Anello	3
	37	1260220	Tenuta acqua	3
	39	1320351	Guida pistone	3
	40	1260420	Guarnizione OR	3
	41	1260450	Tenuta acqua	3
	42	480440	Guarnizione OR	3
	43	2760600	Distanziale	3
	44	2460170	Tenuta olio	3
	45	2760460	Corpo pompa	1
	46	1266740	Tenuta olio	1
	47	1260790	Anello	1
	48	1780550	Anello	1
	49	1780490	Cuscinetto	1
	51	2760450	Pistone	3
	52	1780050	Spina	3
	53	1780040	Biella	3
	54	2760280	Guarnizione OR	1
	55	802190	Vite	4
	56	2760110	Coperchio	1
	57	2760520	Albero	1
	58	1321190	Cuscinetto	1
	59	1321080	Anello	1
	60	1260750	Anello	1
	61	650250	Linguetta	1
	62	2769208	Premontaggio testa	1
	63	1080190	Guarnizione OR	4
	64	1981320	Molla	1
	65	660190	Guarnizione OR	1
	66	1540881	Pistone	1
	67	880840	Guarnizione OR	1

(3074)

ANNOVI REVERBERI
The Power of Experience

PROLINER RS 12.13 TSS

Versione:
Matricola:
Codice: **22670**

23/04/2013

230 V - 50 Hz | **schuko**

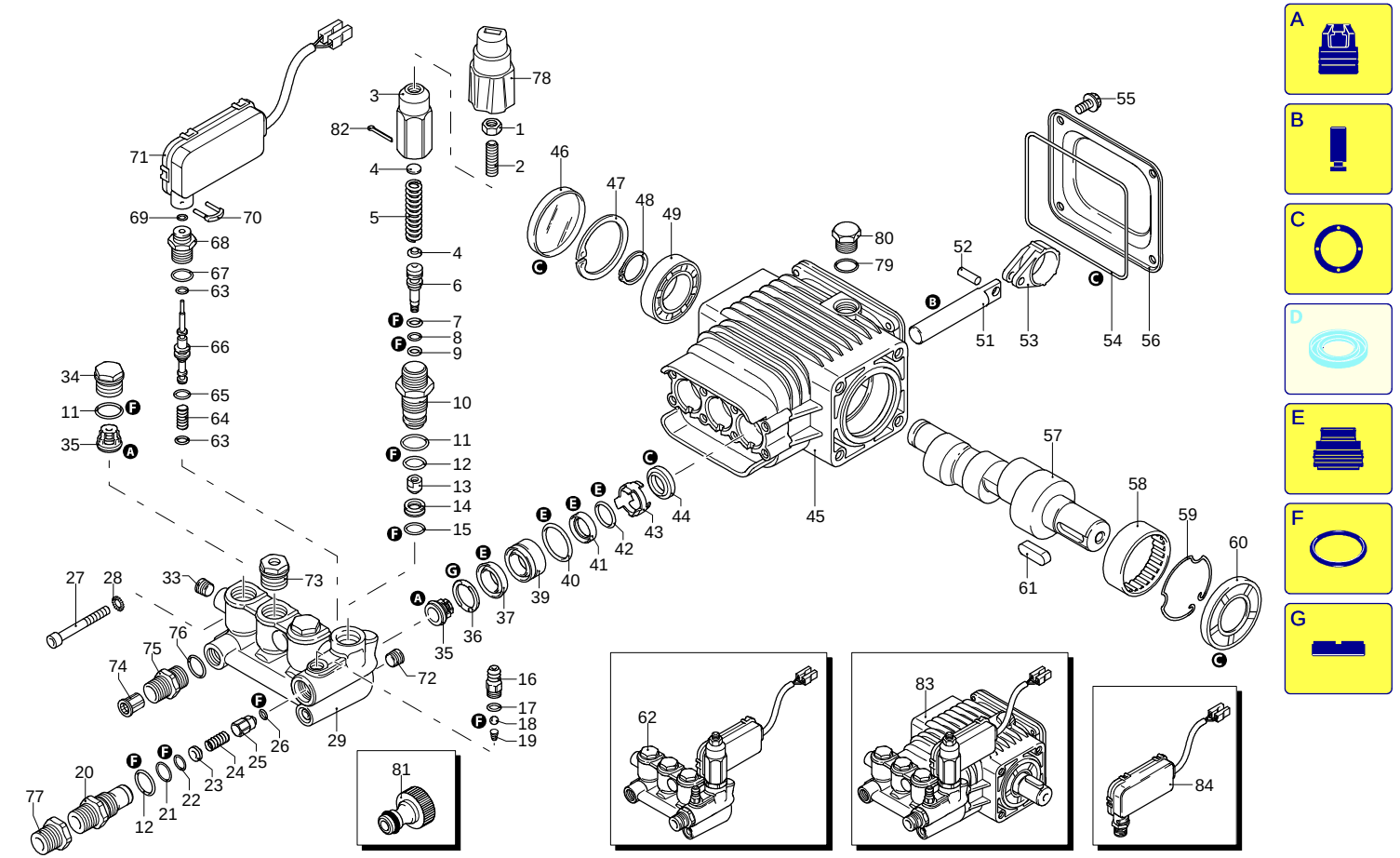

UN_CE_0109-MW

Validità	Pos.	Codice	Denominazione	Q
	68	1540870	Tappo	1
	69	1260820	Guarnizione OR	1
	70	2022201	Forcella	1
	71	2029758	Premontaggio scatola TSS	1
	72	1981190	Vite	1
	73	2760560	Tappo	3
	74	1340260	Filtro	1
	75	2500490	Raccordo	1
	76	480440	Guarnizione OR	1
	77	1122260	Raccordo	1
	78	2500210	Manopola	1
	79	740290	Guarnizione OR	1
	80	1980740	Tappo	1
	81	40393	Raccordo	1
	82	2500550	Copiglia	1
	83	22441	Premontaggio pompa	1
	84	42458	Kit TSS	1
	A	2186	Kit valvole	1
	B	42154	Kit pistoni	1
	C	42194	Kit tenute olio	1
	E	42155	Kit tenute acqua	1
	F	2190	Kit guarnizioni	1
	G	2745	Kit anelli appoggio	1

ANNOVI REVERBERI
The Power of Experience

PROLINER RS 12.13 TSS

Versione:
Matricola:
Codice: **22670**

23/04/2013

230 V - 50 Hz | **schuko**

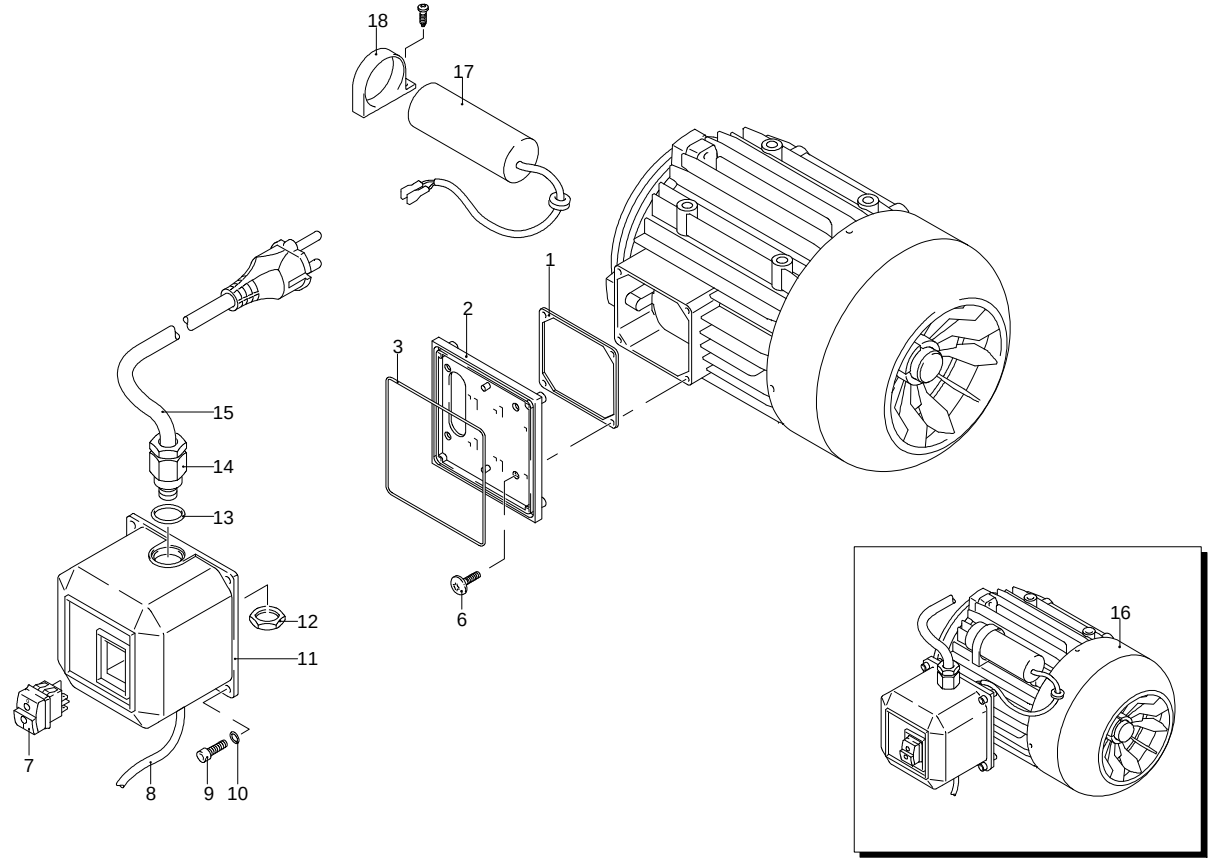

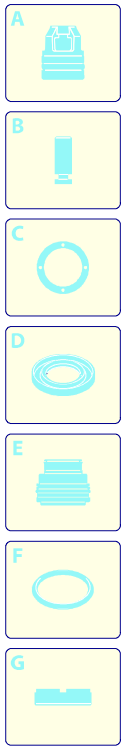

Validità	Pos.	Codice	Denominazione	Q
	1	50068	Guarnizione	1
	2	1700080	Piastra	1
	3	1940410	Guarnizione OR	1
	6	1460460	Vite	4
	7	2320280	Interruttore	1
	8	2180650	Cavo	1
	9	1261560	Vite	4
	10	1080190	Guarnizione OR	4
	11	1700930	Coperchio	1
	12	1700590	Dado	1
	13	880270	Guarnizione OR	1
	14	1382380	Pressacavo	1
	15	1760450	Cavo	1
	16	44294	Motore	1
	17	51182	Condensatore	1
	18	2360390	Fascetta	1

UN_CE_0110-AW

PROLINER RS 12.13 TSS

Versione:
Matricola:
Codice: **22670**

23/04/2013

230 V - 50 Hz | **schuko**

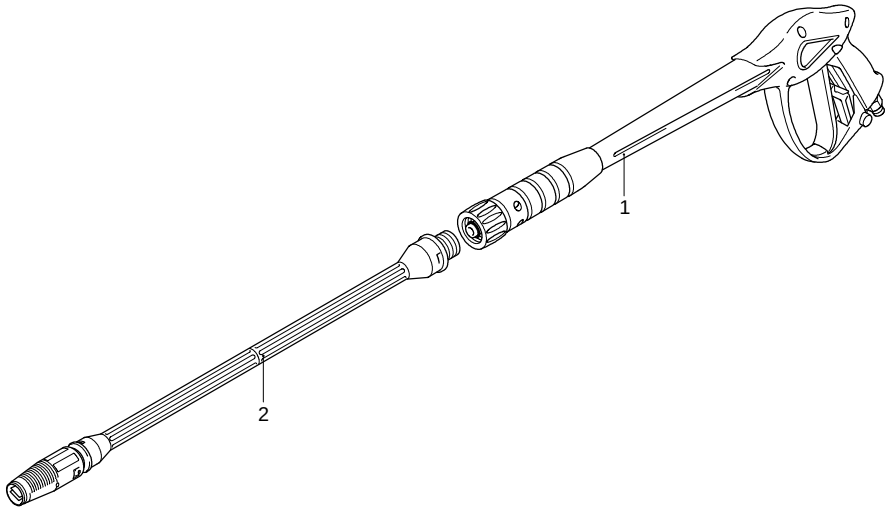

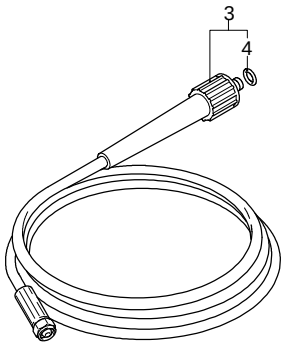

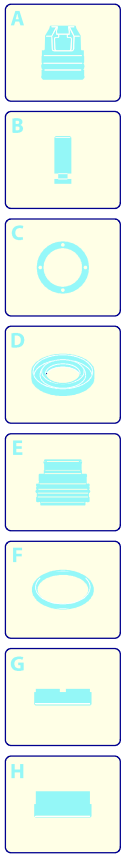

Validità	Pos.	Codice	Denominazione	Q
	1	41046	Pistola	1
	2	40114	Lancia+testina	1
	3	1271960	Tubo alta pressione	1
	4	2000770	Guarnizione OR	1

UN_CE_0515-DR